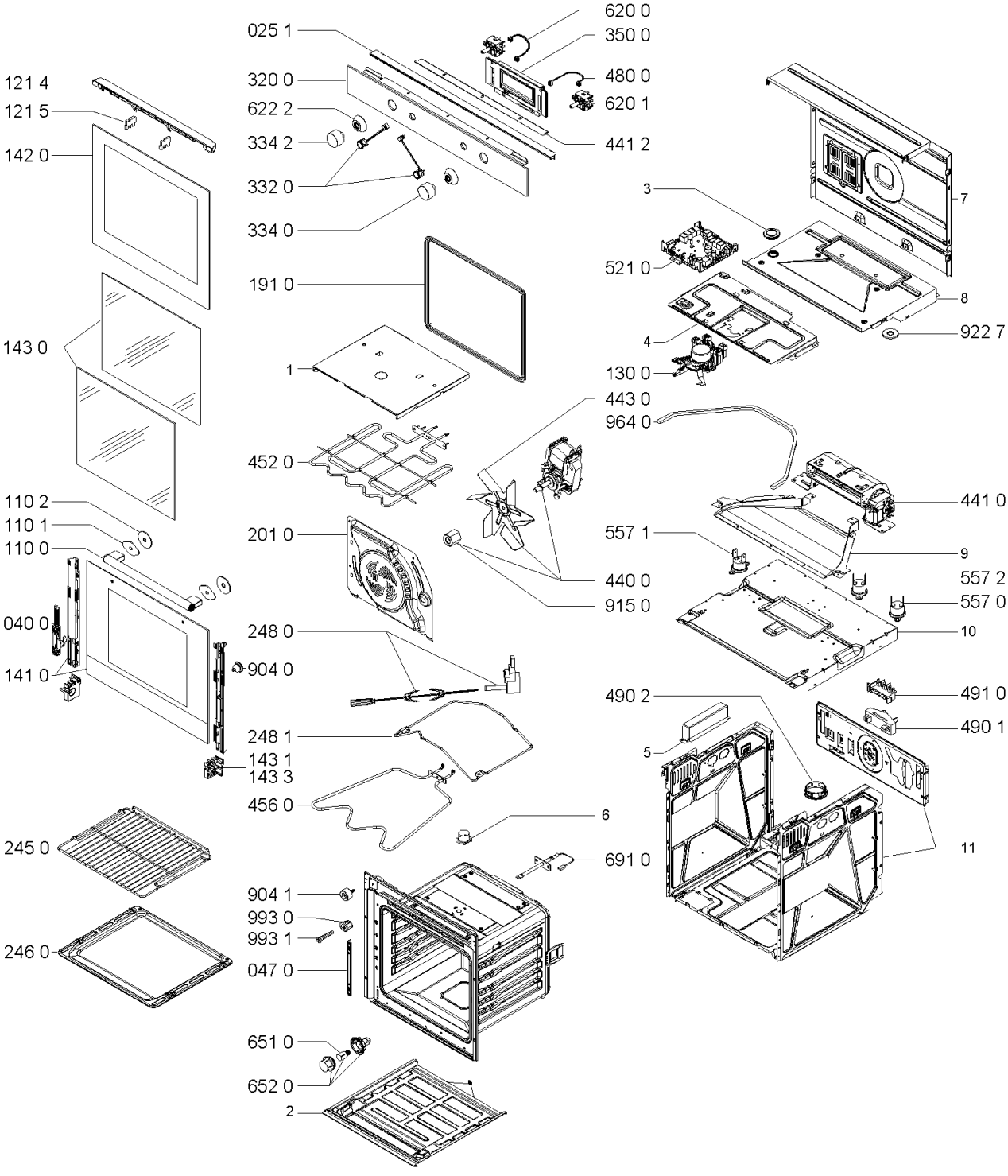
121 4
121 5
142 0
143 0
110 2
110 1
110 0
040 0
141 0
245 0
246 0
025 1
320 0
622 2
334 2
332 0
334 0
191 0
1
452 0
201 0
248 0
904 0
248 1
143 1
143 3
456 0
904 1
993 0
993 1
047 0
651 0
652 0
2
620 0
350 0
480 0
620 1
441 2
443 0
964 0
440 0
915 0
6
691 0
3
521 0
4
130 0
7
8
922 7
441 0
557 1
9
557 2
557 0
10
490 2
5
491 0
490 1
11