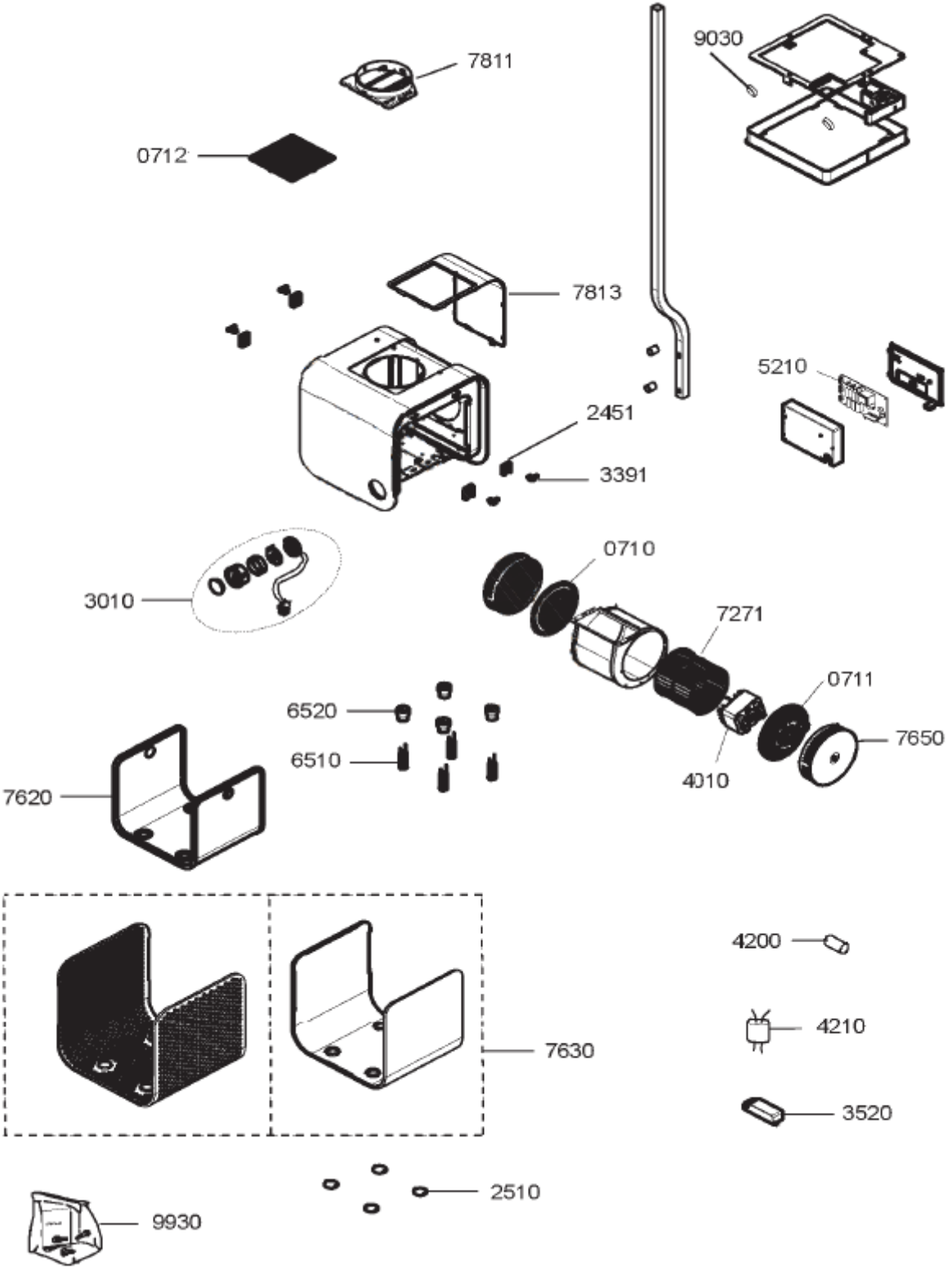
7811
9030
0712
7813
5210
2451
3391
0710
3010
7271
0711
6520
7650
6510
4010
7620
4200
4210
7630
3520
2510
9930