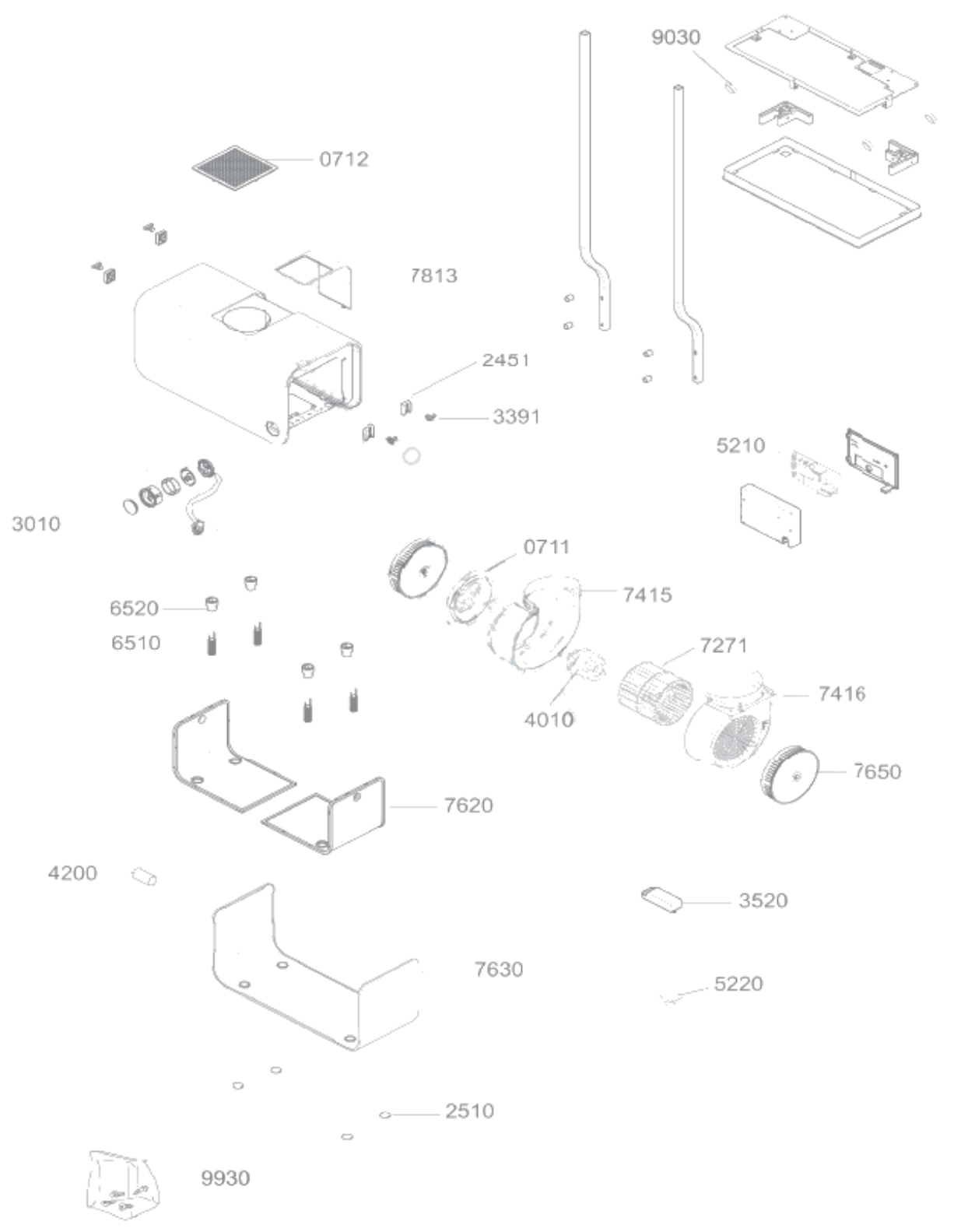
9030
0712
7813
2451
3391
5210
3010
0711
7415
6520
6510
7271
7416
4010
7650
7620
4200
3520
7630
5220
2510
9930