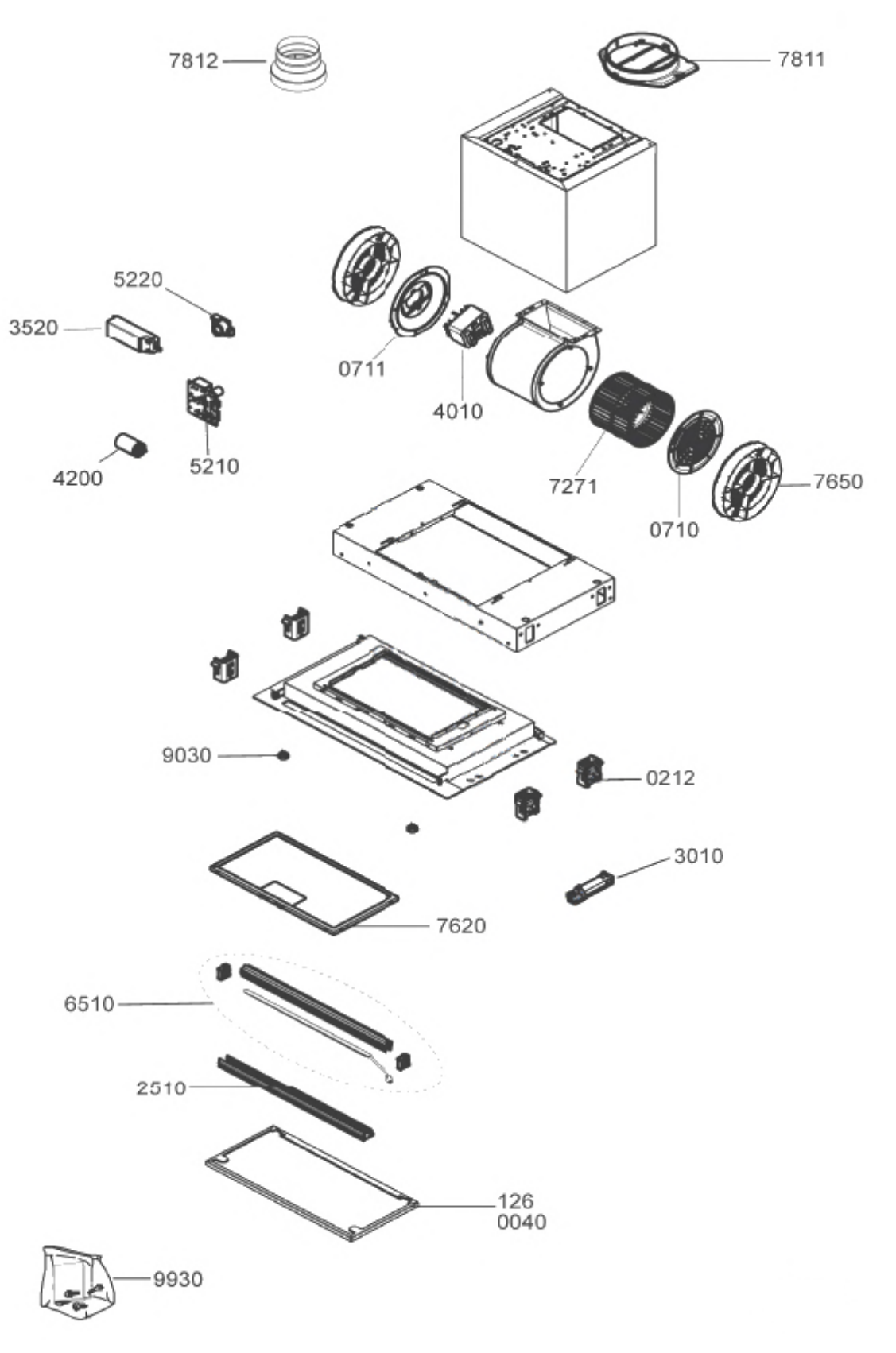
7812
7811
5220
3520
0711
4010
5210
4200
7271
7650
0710
9030
0212
3010
7620
6510
2510
126
0040
9930