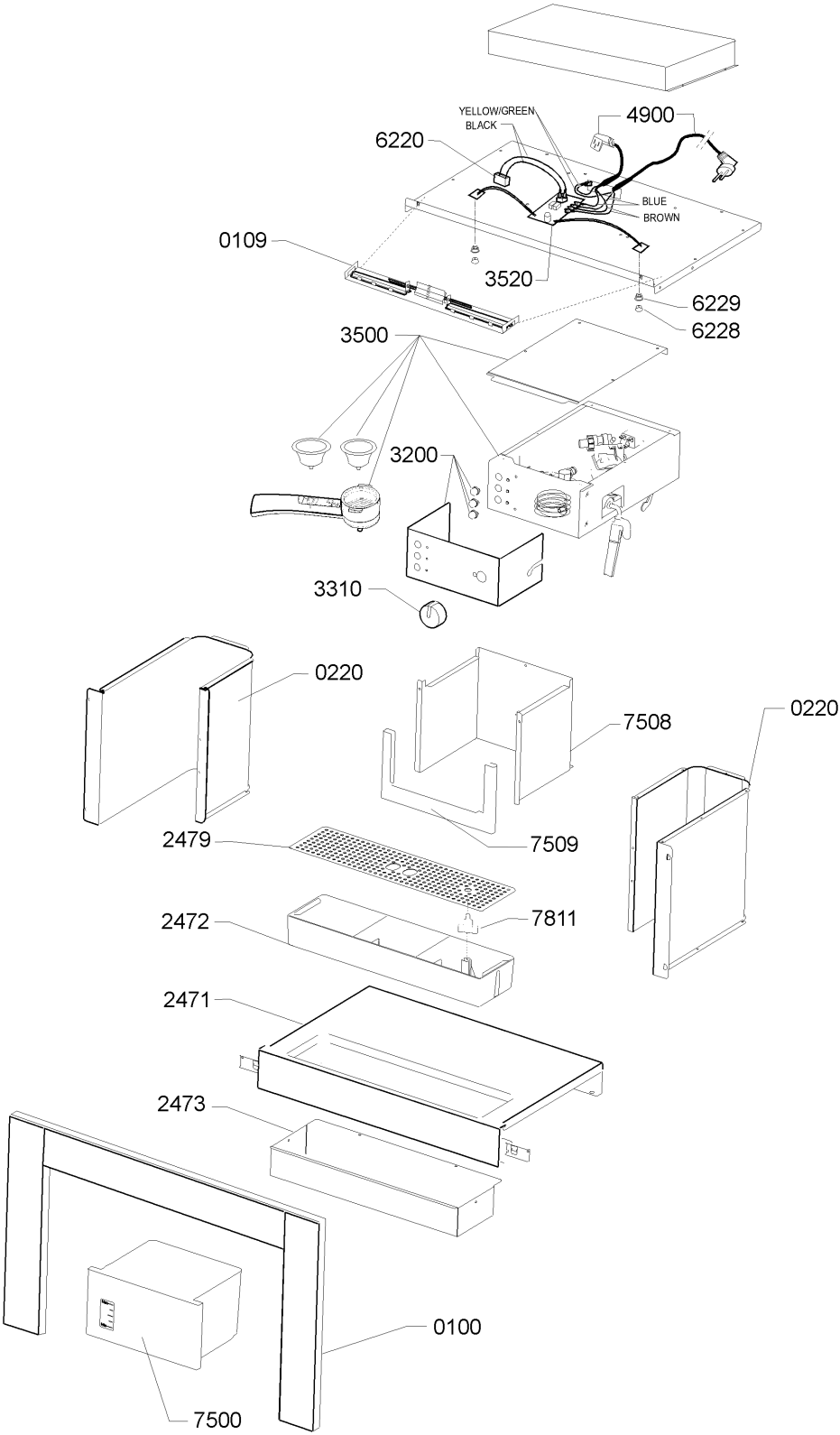
YELLOW/GREEN
BLACK
4900
6220
BLUE
BROWN
0109
3520
6229
6228
3500
3200
3310
0220
7508
0220
2479
7509
2472
7811
2471
2473
0100
7500

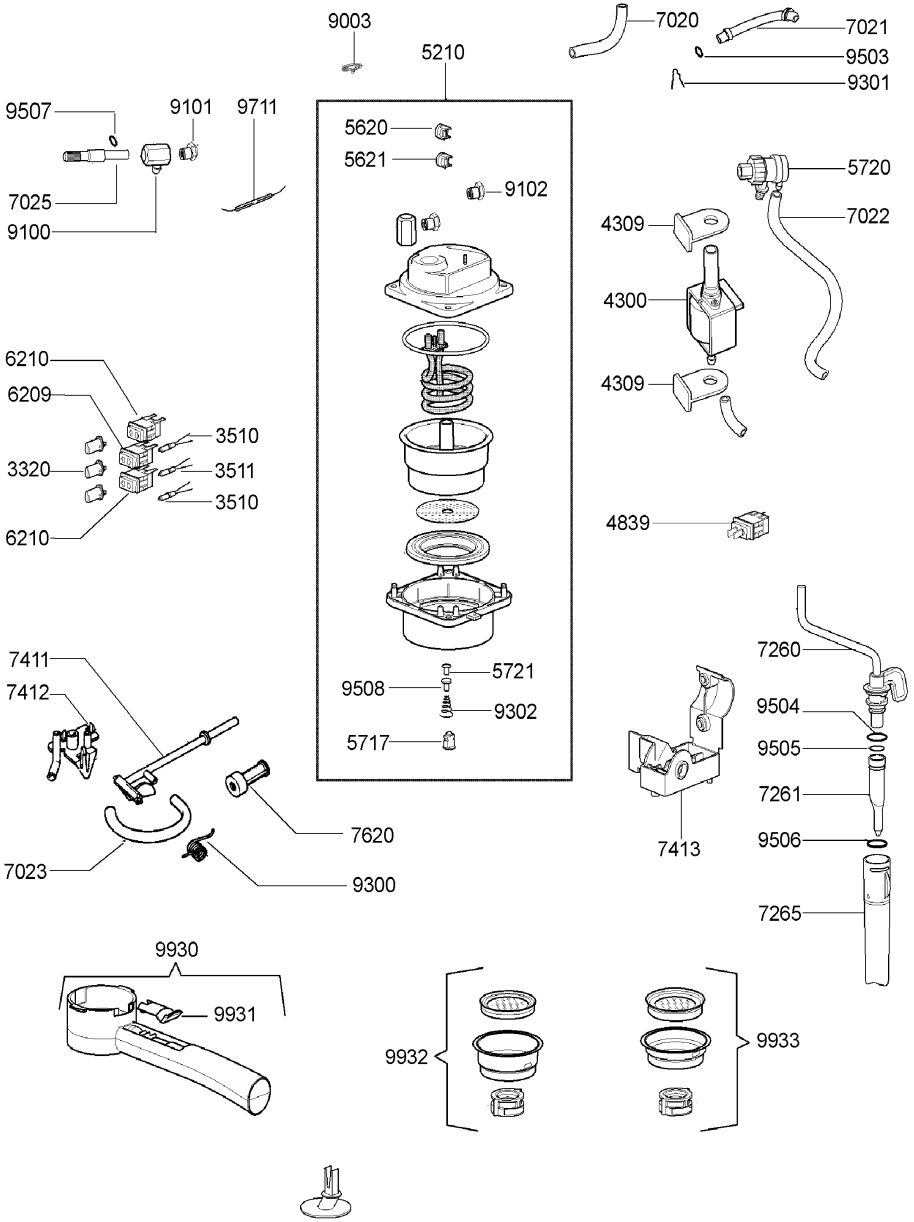
9003
5210
7020
7021
9503
9301
9507
9101
9711
5620
5621
9102
5720
7022
7025
9100
4309
4300
4309
6210
6209
3510
3320
3511
3510
6210
4839
7260
7411
7412
5721
9508
9302
5717
9504
9505
7261
7620
7413
9506
7023
9300
7265
9930
9931
9932
9933