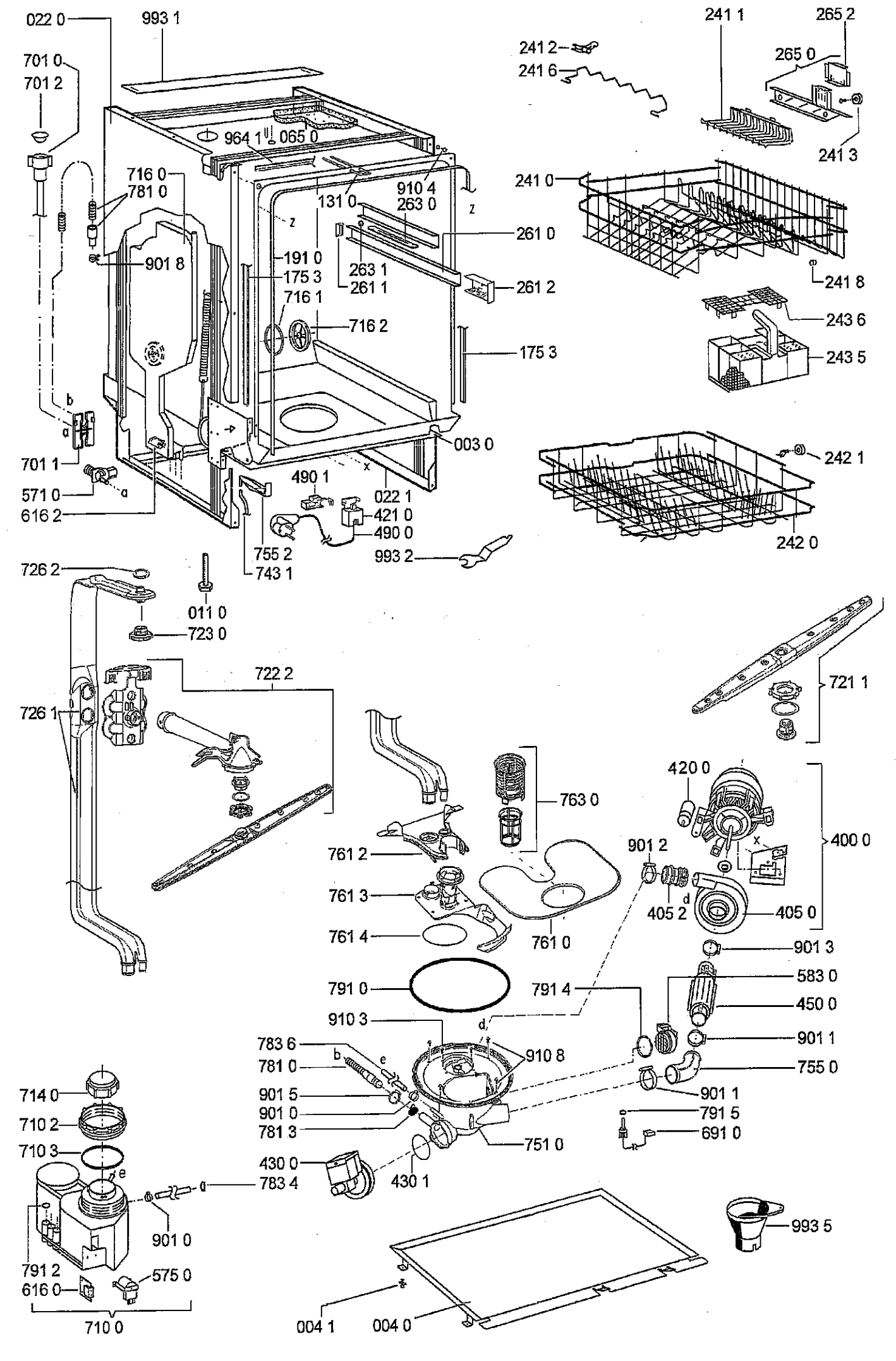
022 0
993 1
701 0
701 2
964 1
065 0
716 0
781 0
910 4
131 0
263 0
901 8
191 0
175 3
263 1
261 1
261 0
261 2
716 1
716 2
175 3
003 0
701 1
571 0
616 2
490 1
022 1
421 0
490 0
755 2
743 1
993 2
241 2
241 6
241 1
265 2
265 0
241 3
241 0
241 8
243 6
243 5
242 1
242 0
726 2
011 0
723 0
722 2
726 1
721 1
763 0
420 0
400 0
761 2
901 2
761 3
405 2
405 0
761 4
761 0
901 3
791 0
791 4
583 0
450 0
910 3
783 6
781 0
910 8
901 1
755 0
901 5
901 0
781 3
751 0
901 1
791 5
691 0
714 0
710 2
710 3
430 0
430 1
783 4
901 0
791 2
616 0
575 0
710 0
993 5
004 1
004 0

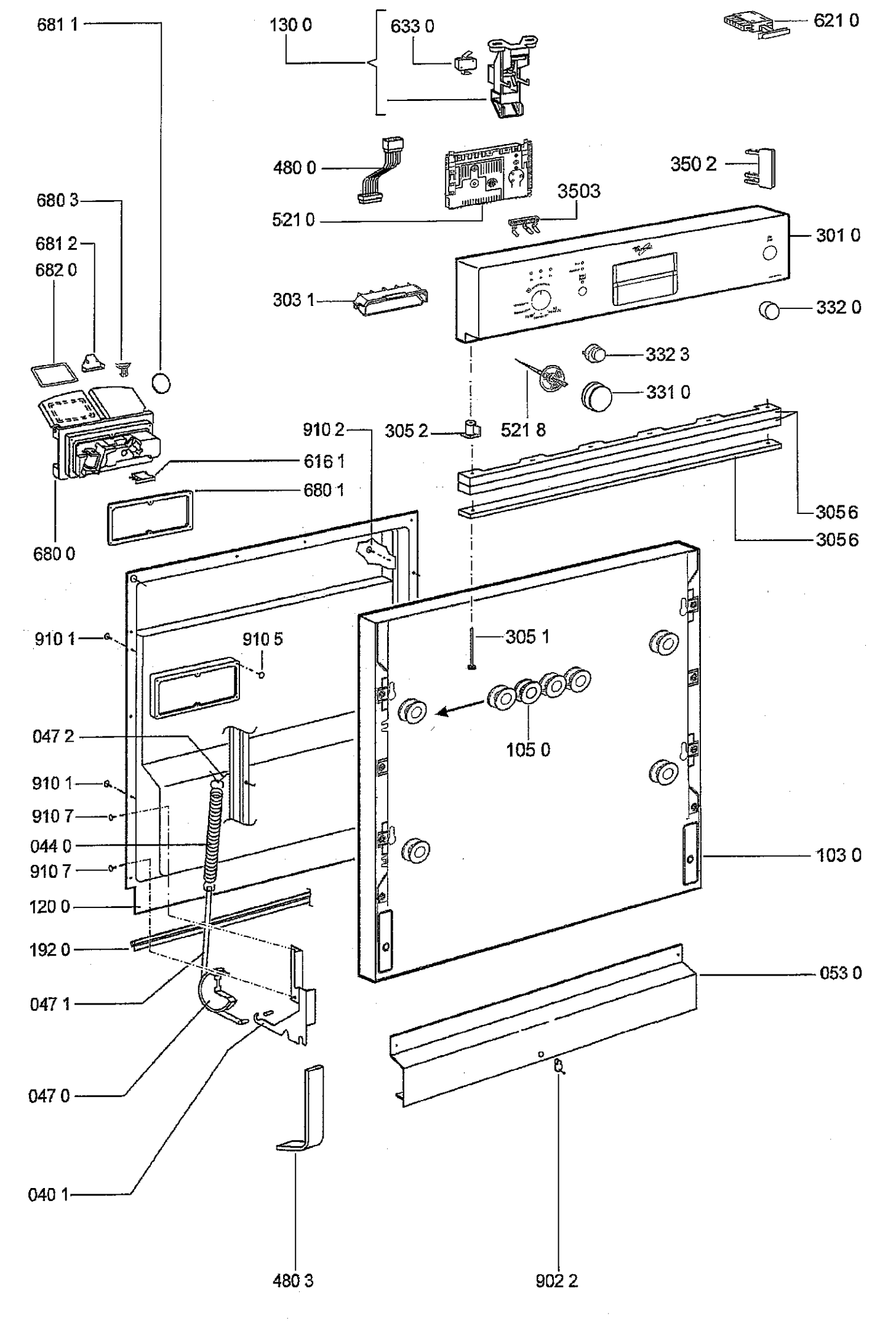
681 1
130 0
633 0
621 0
480 0
350 2
3503
680 3
521 0
301 0
681 2
682 0
303 1
332 0
332 3
331 0
910 2
305 2
521 8
616 1
680 1
305 6
305 6
680 0
910 1
910 5
305 1
047 2
105 0
910 1
910 7
044 0
910 7
103 0
120 0
192 0
053 0
047 1
047 0
040 1
480 3
902 2