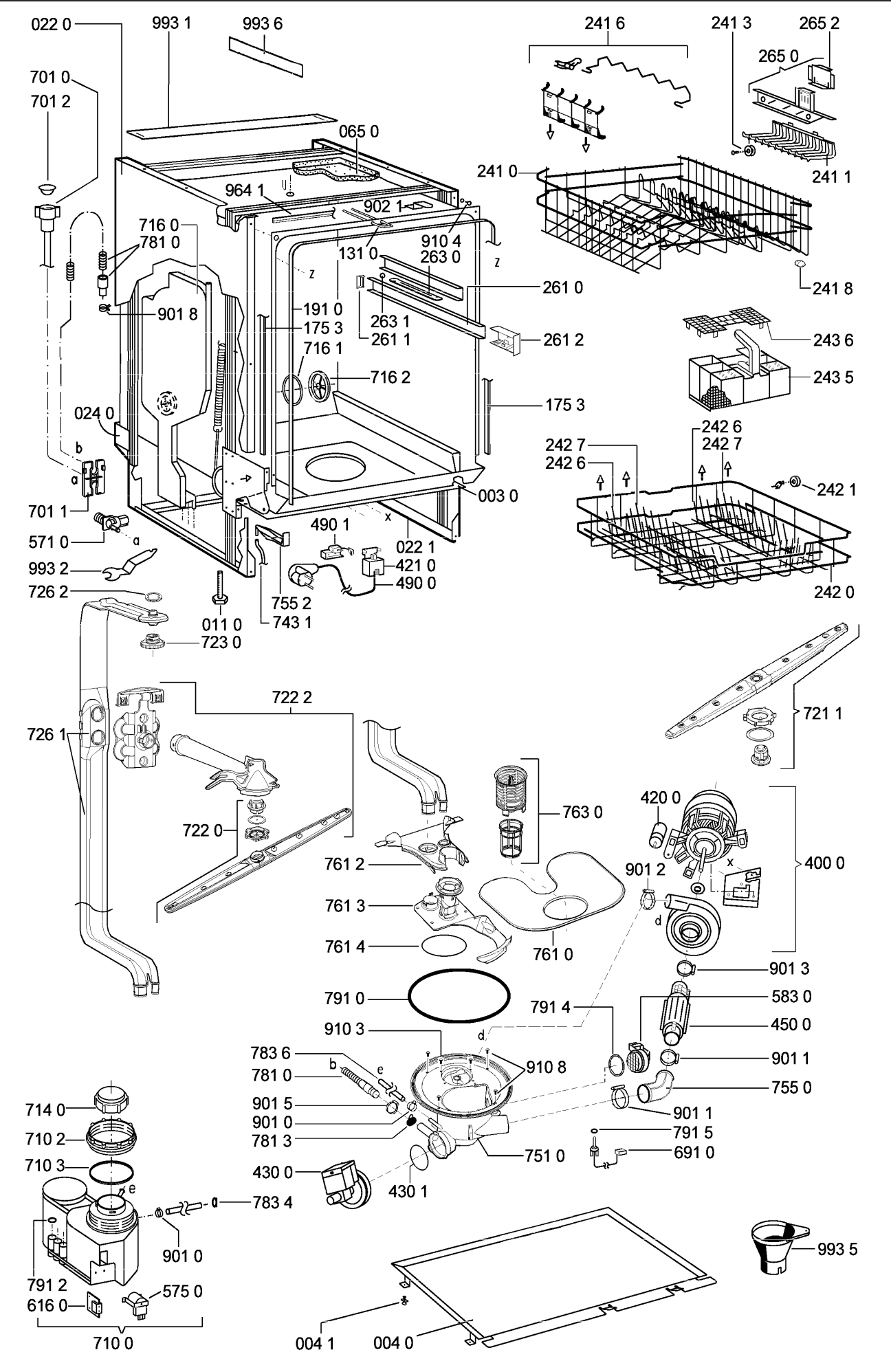
022 0
993 1
993 6
241 6
241 3
265 2
265 0
701 0
701 2
065 0
241 0
241 1
964 1
902 1
716 0
781 0
910 4
263 0
131 0
z
z
261 0
241 8
901 8
191 0
175 3
263 1
261 1
261 2
243 6
716 1
716 2
243 5
175 3
024 0
242 6
242 7
242 7
242 6
b
a
242 1
003 0
701 1
490 1
x
571 0
a
022 1
993 2
421 0
490 0
242 0
726 2
755 2
011 0
743 1
723 0
722 2
721 1
726 1
763 0
420 0
722 0
761 2
901 2
400 0
x
761 3
d
761 4
761 0
901 3
791 0
583 0
791 4
450 0
910 3
d
783 6
b
e
910 8
901 1
781 0
755 0
901 5
901 1
901 0
791 5
781 3
751 0
691 0
714 0
710 2
710 3
430 0
430 1
e
783 4
901 0
993 5
791 2
575 0
616 0
710 0
004 1
004 0

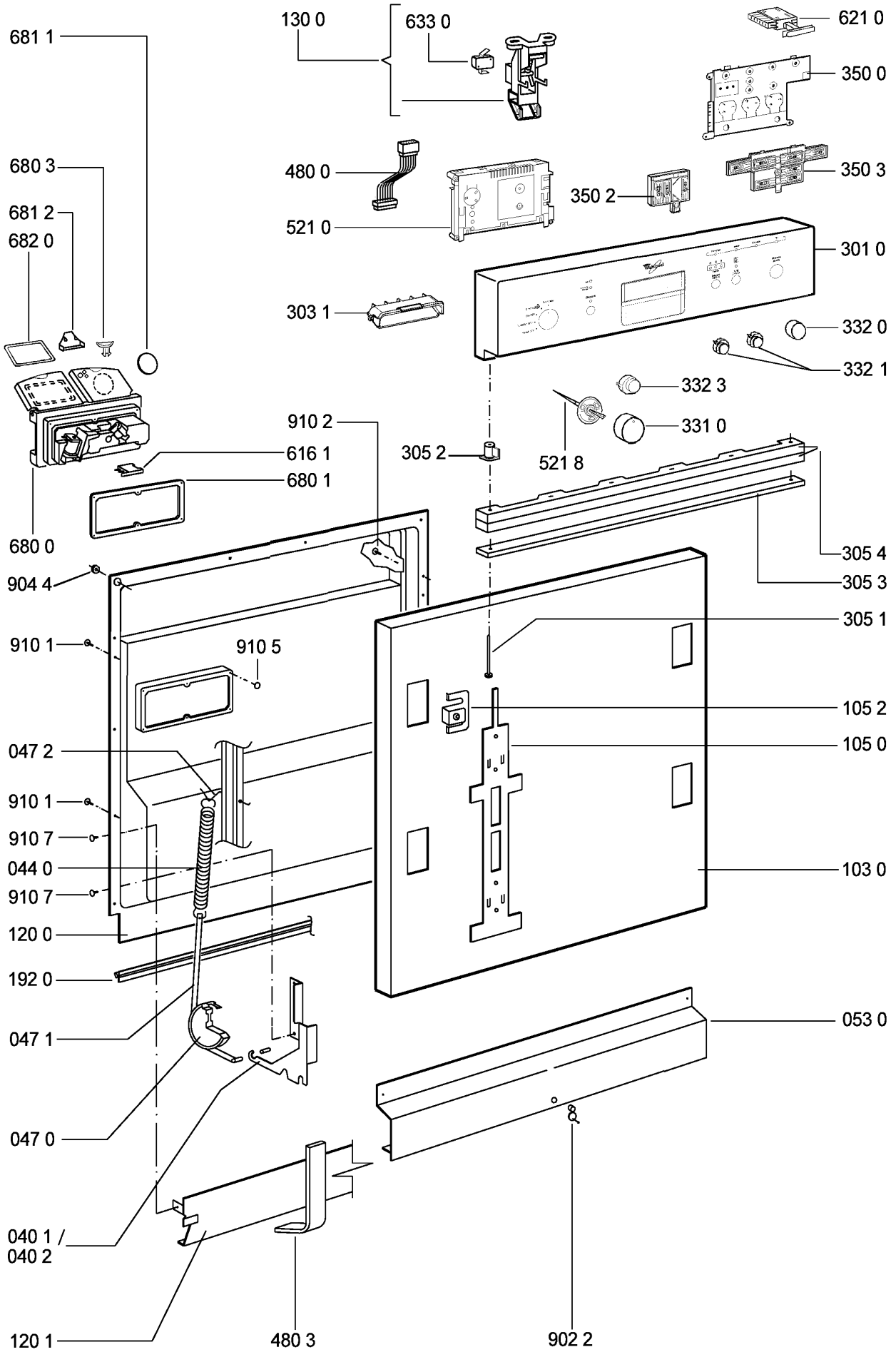
681 1
130 0
633 0
621 0
350 0
680 3
480 0
350 3
681 2
682 0
350 2
521 0
301 0
303 1
332 0
332 1
332 3
910 2
331 0
305 2
521 8
616 1
680 1
680 0
305 4
904 4
305 3
305 1
910 1
910 5
105 2
047 2
105 0
910 1
910 7
044 0
103 0
910 7
120 0
192 0
053 0
047 1
047 0
040 1 /
040 2
120 1
480 3
902 2