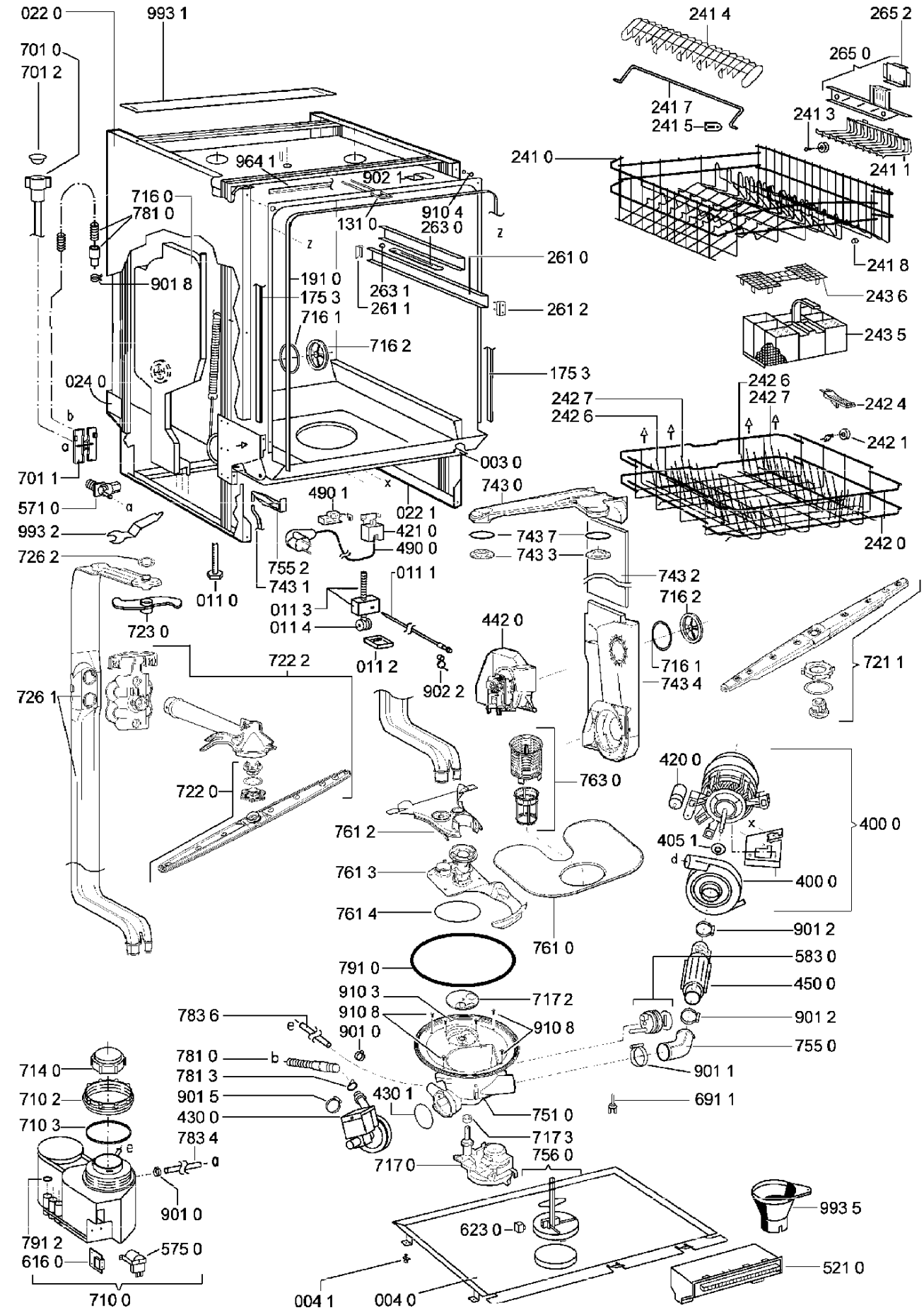
022 0
993 1
701 0
701 2
964 1
902 1
716 0
781 0
131 0
910 4
263 0
901 8
191 0
175 3
263 1
261 1
261 0
261 2
716 1
716 2
175 3
024 0
701 1
571 0
993 2
726 2
003 0
490 1
022 1
421 0
490 0
743 0
743 7
743 3
755 2
743 1
011 0
011 1
011 3
011 4
011 2
902 2
442 0
743 2
716 2
716 1
743 4
723 0
722 2
726 1
722 0
763 0
761 2
761 3
761 4
761 0
791 0
910 3
717 2
910 8
910 8
783 6
901 0
781 0
781 3
901 5
430 0
430 1
751 0
717 3
756 0
717 0
714 0
710 2
710 3
783 4
901 0
791 2
616 0
575 0
710 0
004 1
004 0
623 0
993 5
521 0
241 4
265 2
265 0
241 7
241 5
241 3
241 0
241 1
241 8
243 6
243 5
242 6
242 7
242 7
242 6
242 4
242 1
242 0
721 1
420 0
405 1
400 0
400 0
901 2
583 0
450 0
901 2
755 0
901 1
691 1

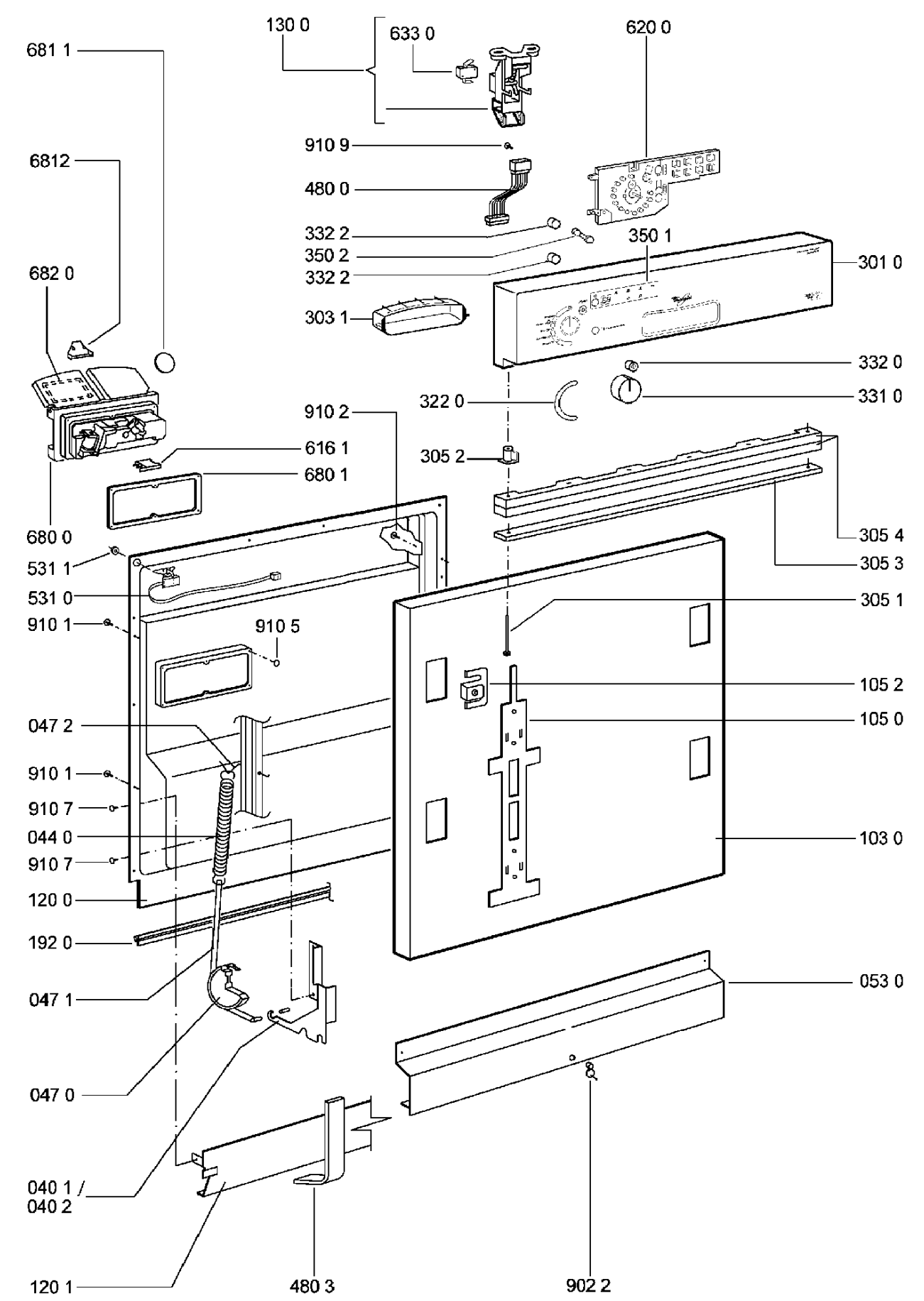
130 0
633 0
620 0
681 1
910 9
6812
480 0
332 2
350 1
350 2
332 2
301 0
682 0
303 1
332 0
322 0
331 0
910 2
616 1
305 2
680 1
680 0
305 4
531 1
305 3
531 0
305 1
910 1
910 5
105 2
047 2
105 0
910 1
910 7
044 0
103 0
910 7
120 0
192 0
053 0
047 1
047 0
040 1 /
040 2
120 1
480 3
902 2