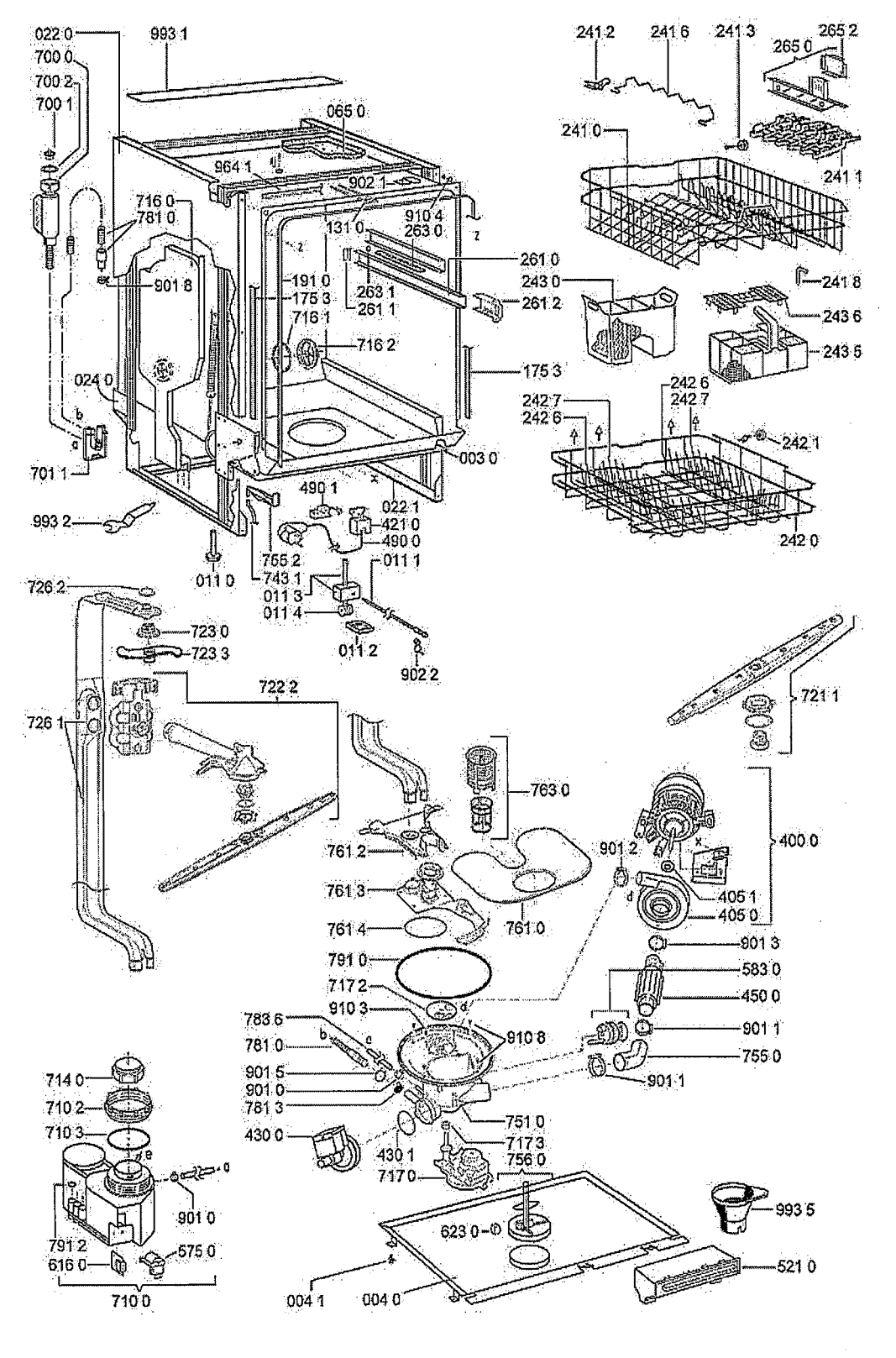
022 0
993 1
700 0
700 2
700 1
065 0
964 1
902 1
716 0
781 0
131 0
910 4
263 0
901 8
191 0
175 3
263 1
261 1
716 1
716 2
024 0
701 1
003 0
490 1
022 1
421 0
490 0
993 2
755 2
011 0
743 1
011 3
011 4
011 1
011 2
902 2
726 2
723 0
723 3
722 2
726 1
241 2
241 6
241 3
265 2
265 0
241 0
241 1
261 0
243 0
261 2
241 8
243 6
243 5
175 3
242 6
242 7
242 7
242 6
242 1
242 0
721 1
763 0
761 2
761 3
761 4
761 0
901 2
400 0
405 1
405 0
901 3
791 0
583 0
717 2
450 0
910 3
783 6
781 0
910 8
901 1
755 0
901 5
901 0
781 3
901 1
751 0
430 0
430 1
717 3
756 0
717 0
714 0
710 2
710 3
901 0
791 2
616 0
575 0
710 0
623 0
993 5
521 0
004 1
004 0

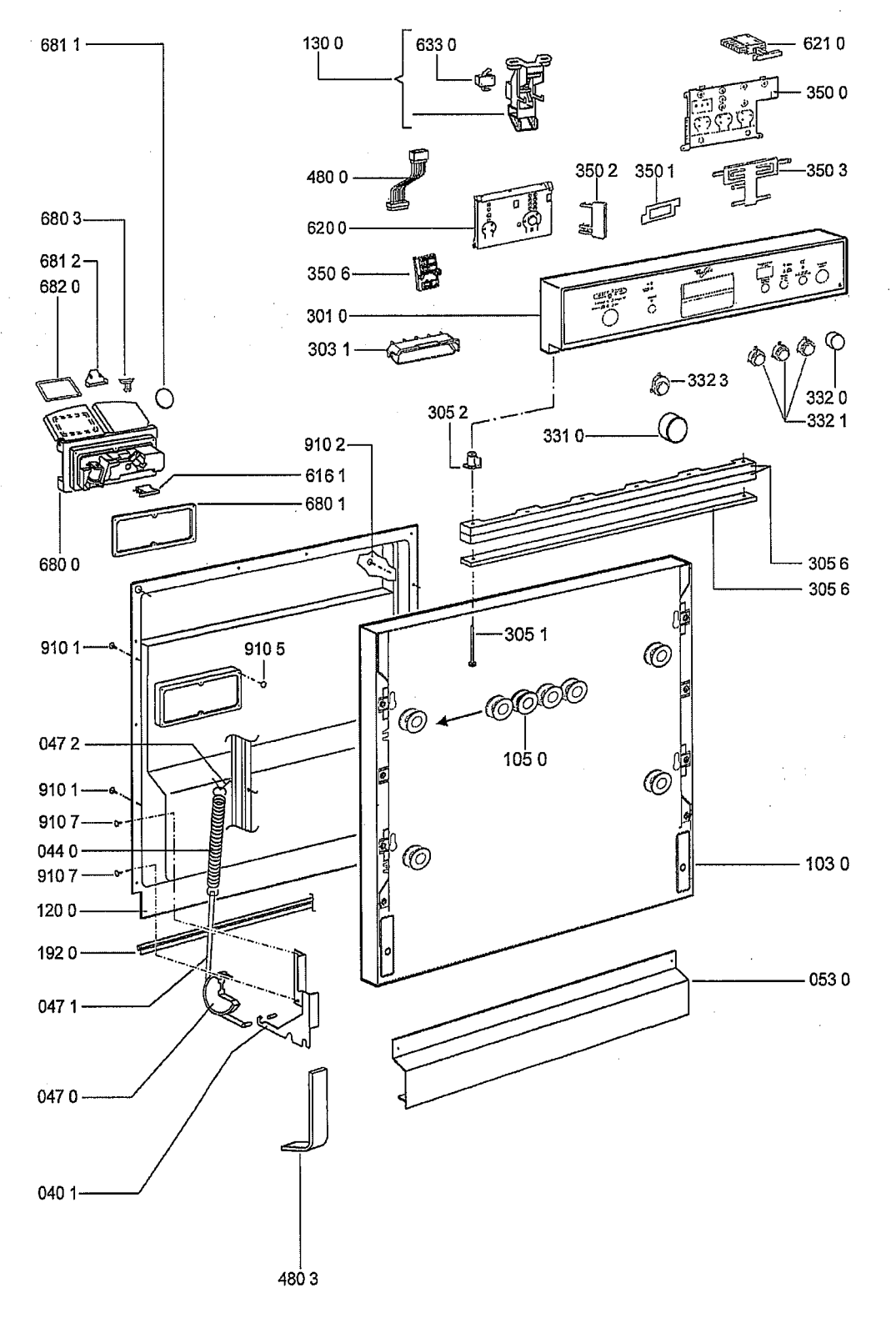
681 1
130 0
633 0
621 0
350 0
480 0
350 2
350 1
350 3
680 3
620 0
681 2
682 0
350 6
301 0
303 1
332 3
332 0
332 1
305 2
331 0
910 2
616 1
680 1
680 0
305 6
305 6
910 1
910 5
305 1
047 2
105 0
910 1
910 7
044 0
910 7
103 0
120 0
192 0
053 0
047 1
047 0
040 1
480 3