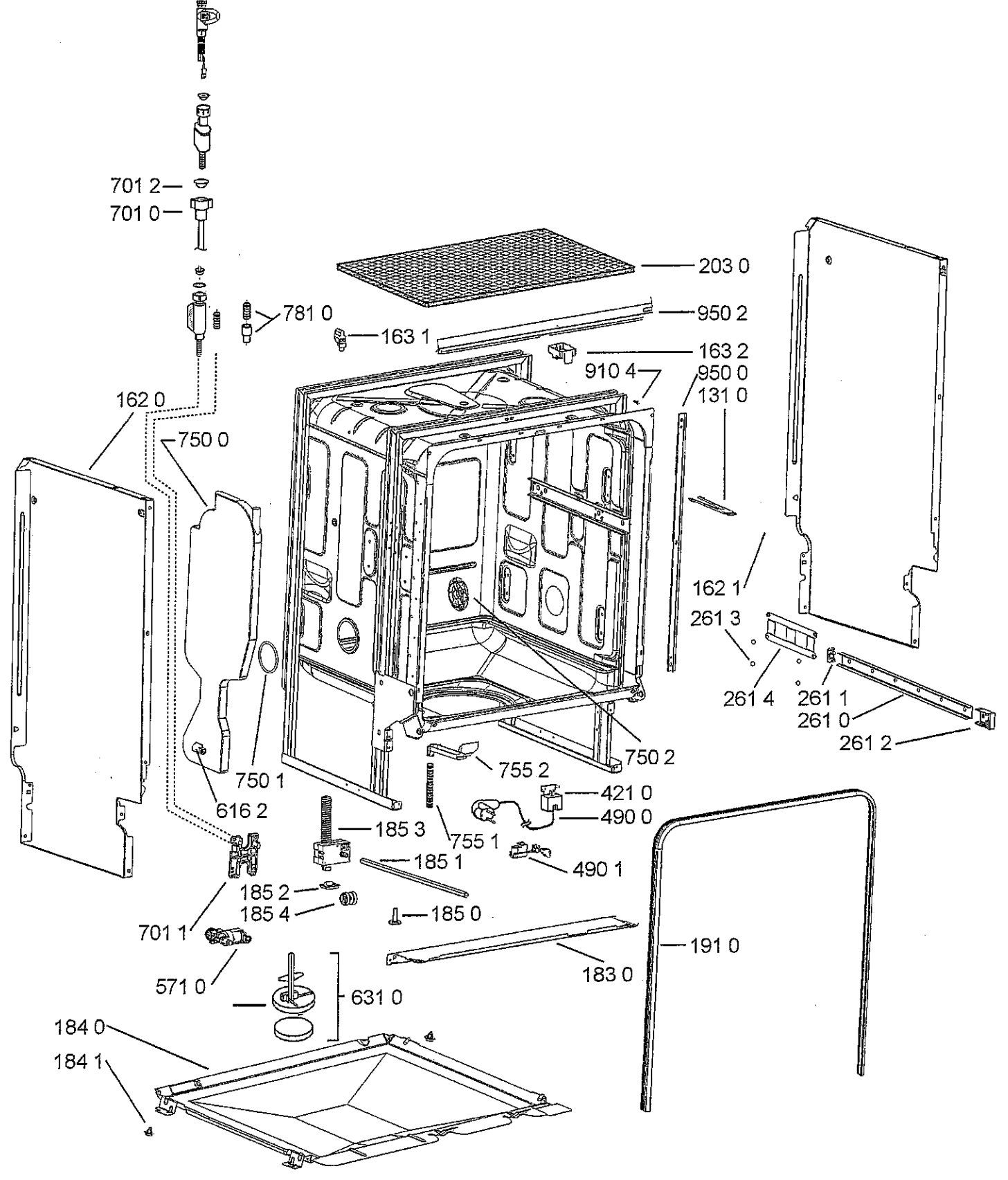
701 2
701 0
781 0
203 0
950 2
163 1
163 2
910 4
950 0
131 0
162 0
750 0
162 1
261 3
261 4
261 1
261 0
261 2
750 2
755 2
750 1
616 2
421 0
490 0
185 3
755 1
185 1
490 1
185 2
185 4
185 0
701 1
191 0
183 0
571 0
631 0
184 0
184 1

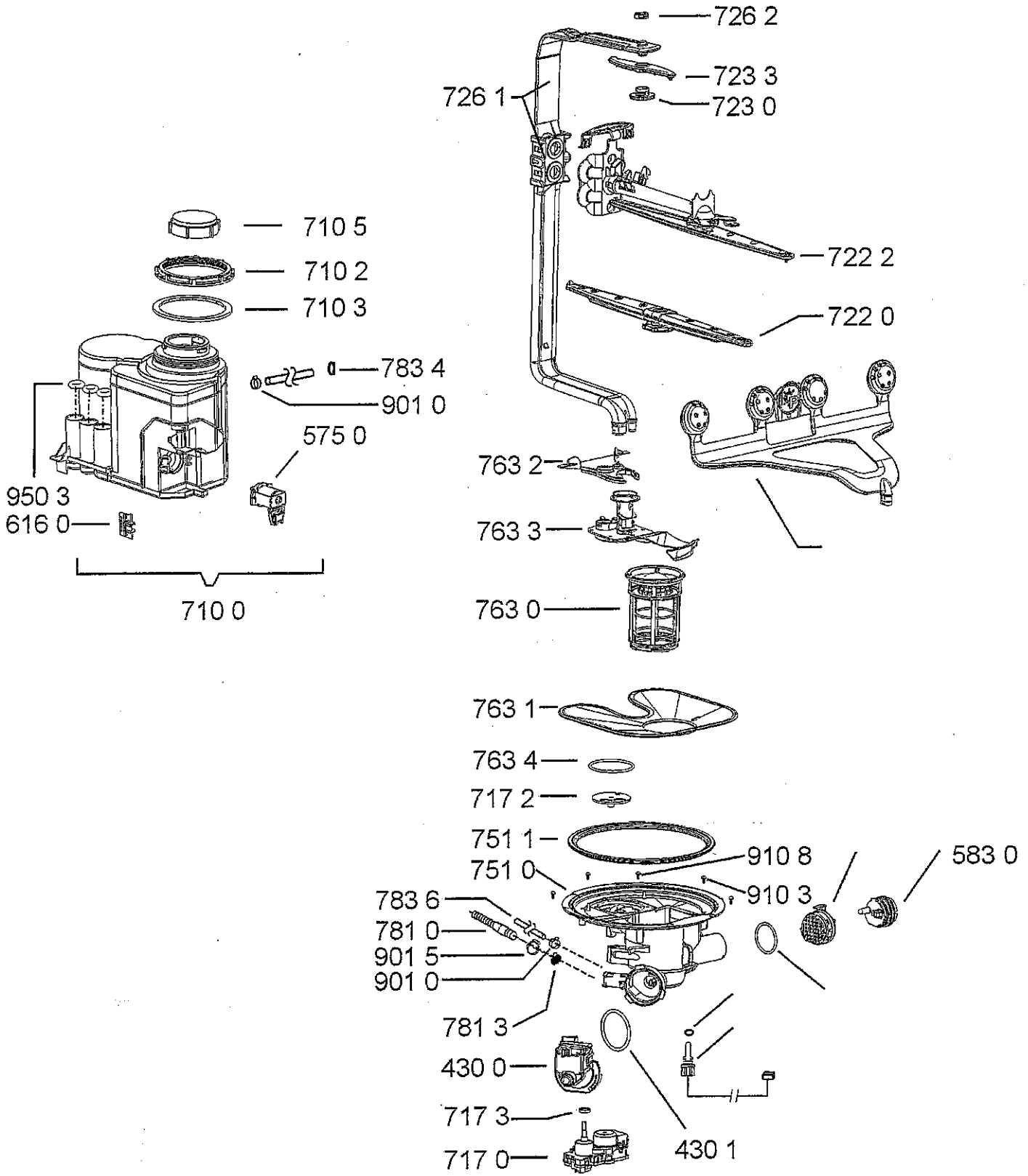
726 2
723 3
726 1
723 0
710 5
722 2
710 2
710 3
722 0
783 4
901 0
575 0
763 2
950 3
763 3
616 0
763 0
710 0
763 1
763 4
717 2
751 1
910 8
583 0
751 0
910 3
783 6
781 0
901 5
901 0
781 3
430 0
717 3
430 1
717 0

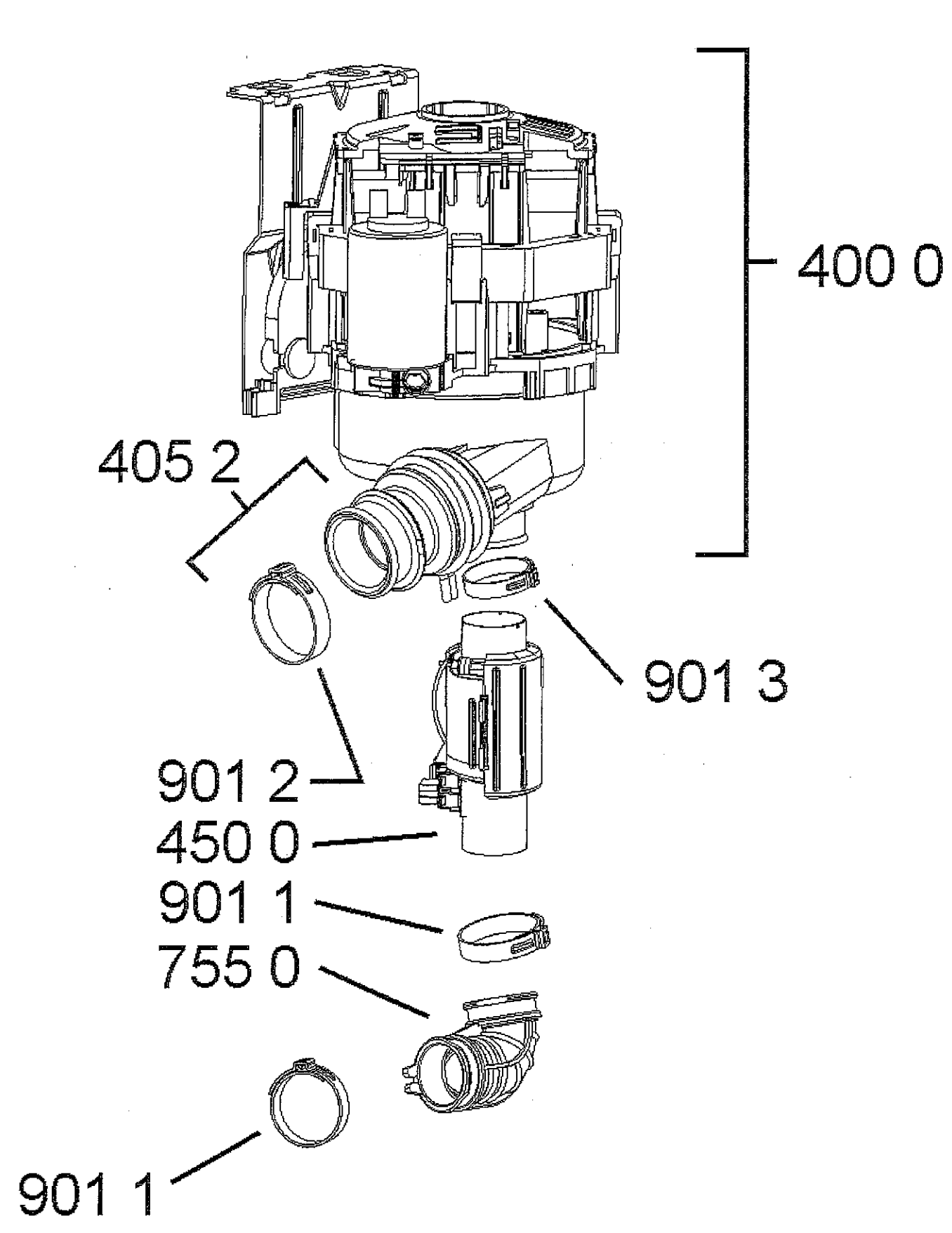
400 0
405 2
901 3
901 2
450 0
901 1
755 0
901 1

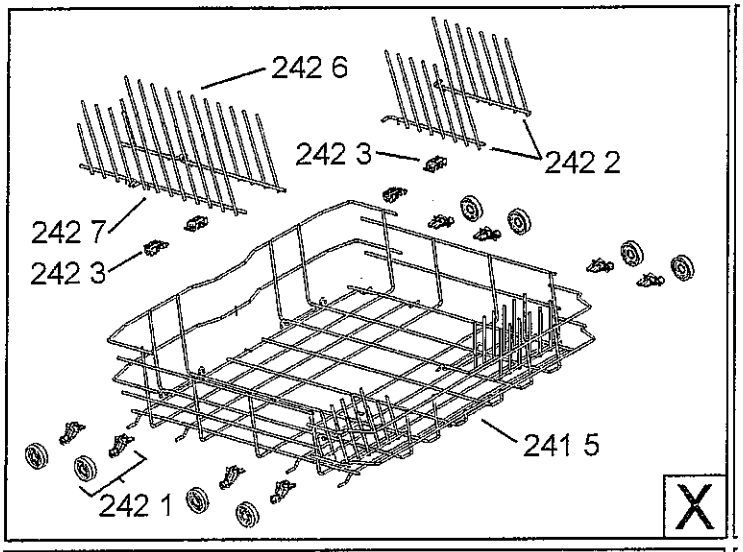
242 6
242 3
242 2
242 7
242 3
241 5
242 1
X

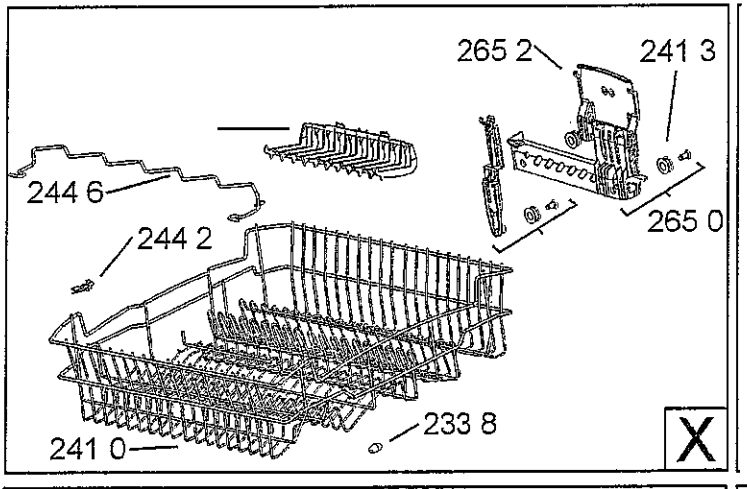
265 2
241 3
244 6
244 2
265 0
233 8
241 0
X

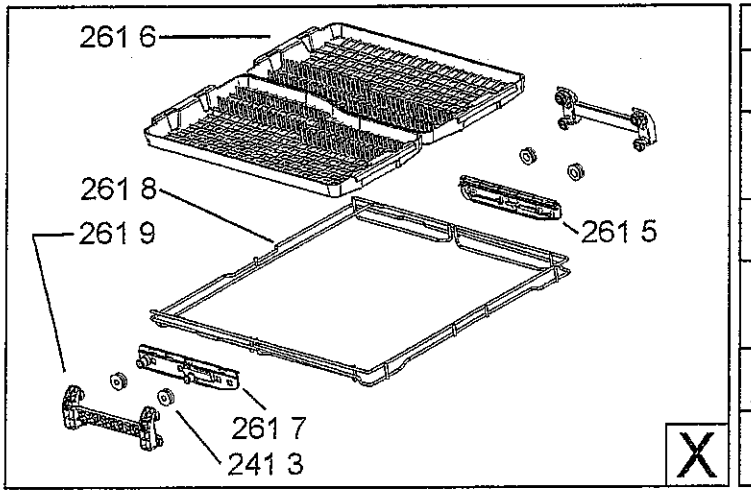
261 6
261 8
261 9
261 5
261 7
241 3
X

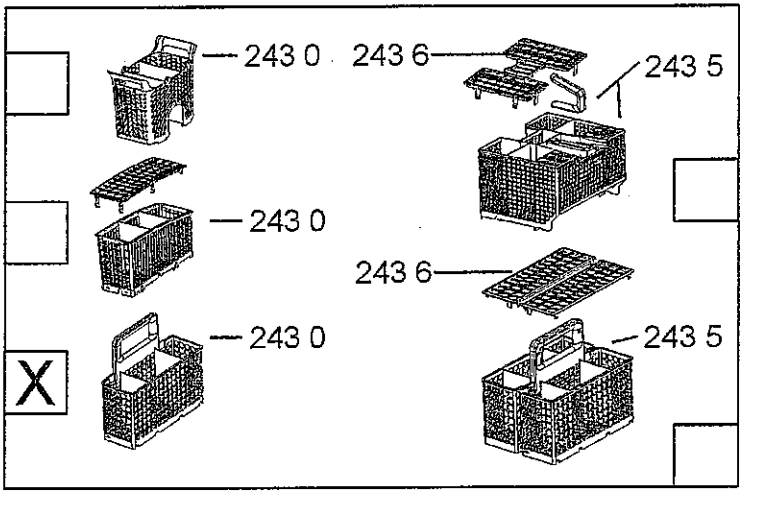
243 0
243 6
243 5
243 0
243 6
243 0
243 5
X

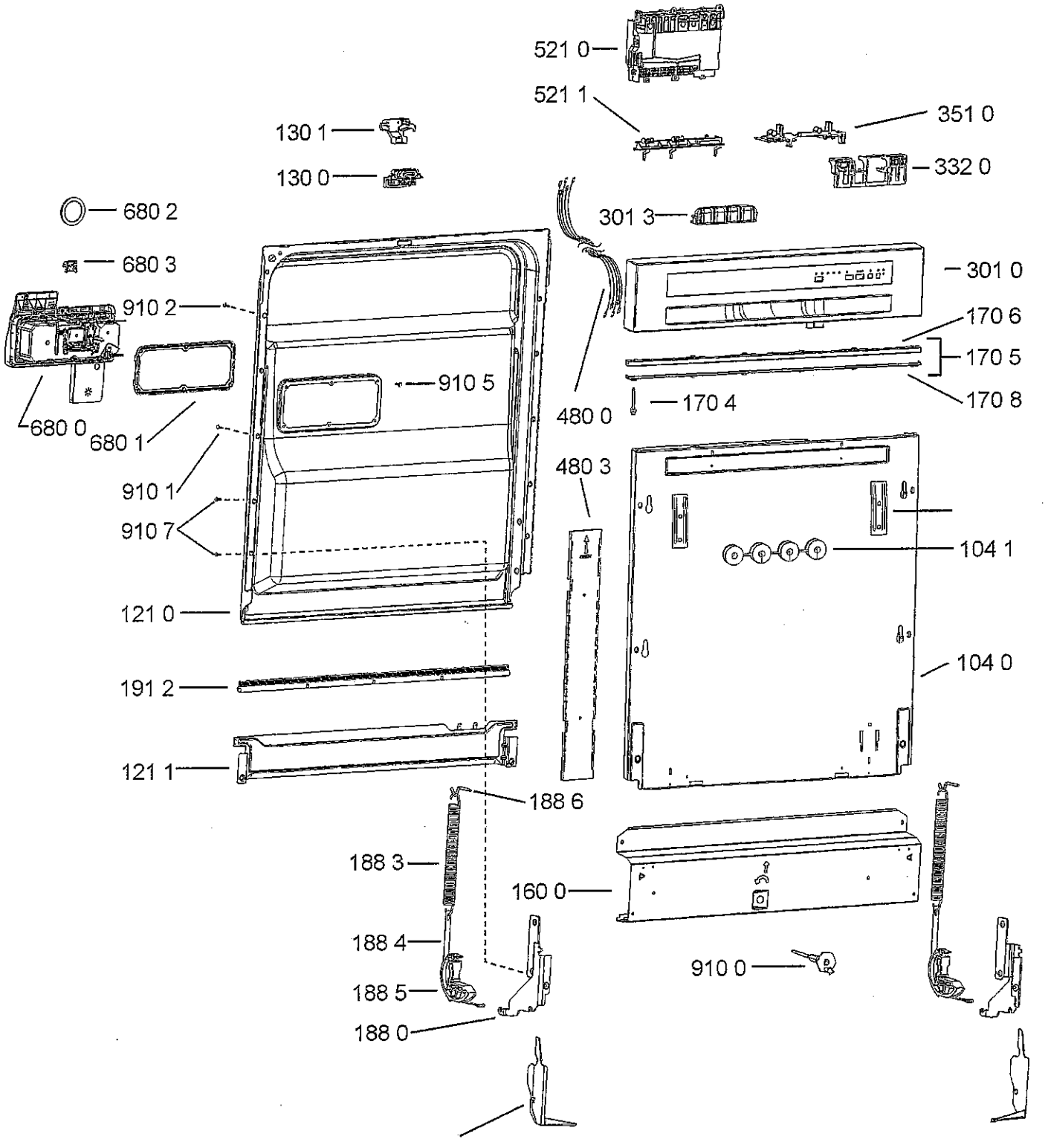
521 0
521 1
351 0
130 1
130 0
332 0
680 2
301 3
680 3
301 0
910 2
170 6
910 5
170 5
680 0
680 1
480 0
170 4
170 8
480 3
910 1
910 7
104 1
121 0
104 0
191 2
121 1
188 6
188 3
160 0
188 4
910 0
188 5
188 0