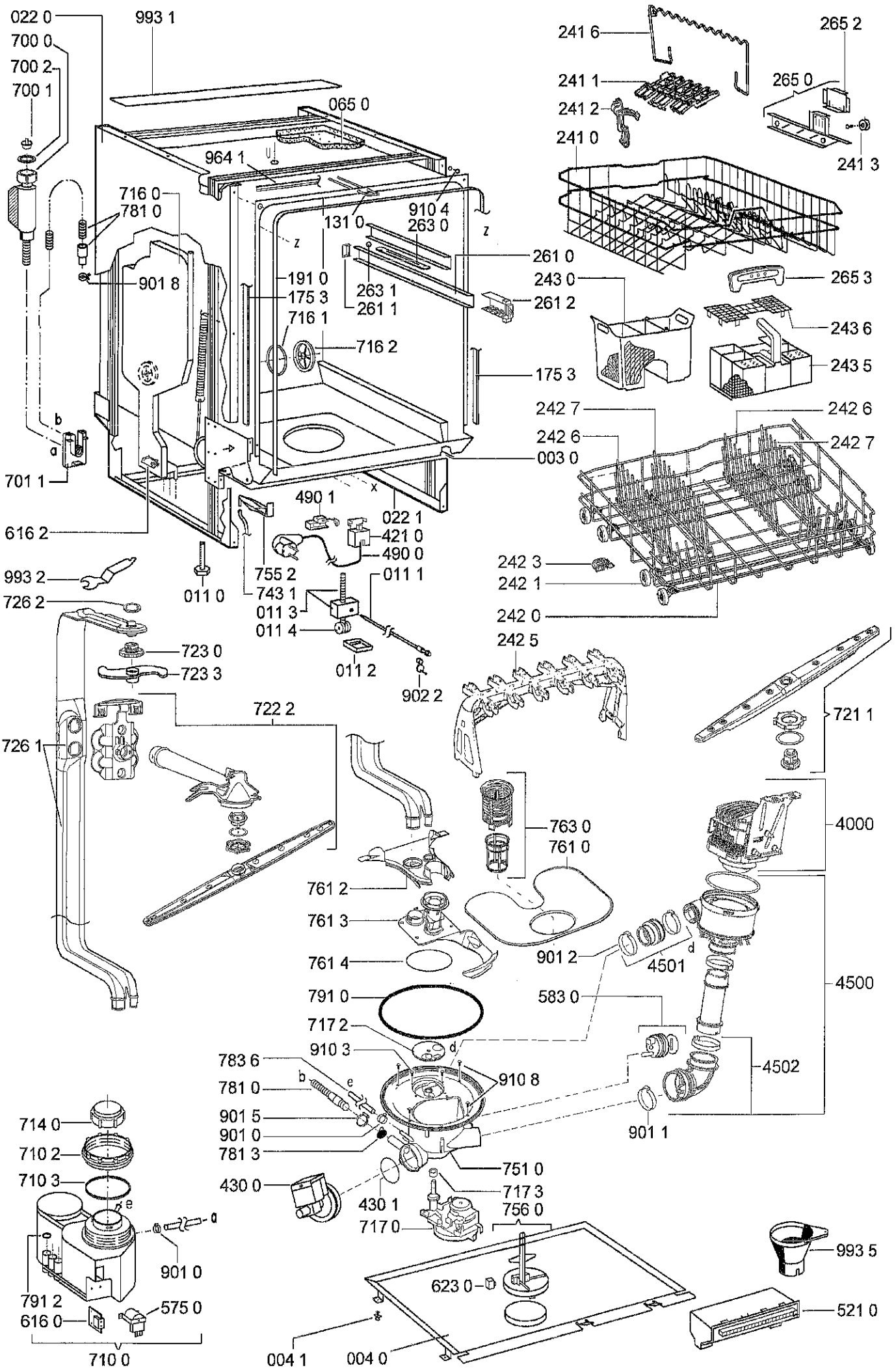
022 0
700 0
700 2
700 1
993 1
065 0
964 1
716 0
781 0
901 8
191 0
175 3
716 1
716 2
131 0
910 4
263 0
263 1
261 1
261 0
261 2
175 3
003 0
701 1
616 2
490 1
022 1
421 0
490 0
755 2
743 1
011 0
011 1
011 3
011 4
011 2
902 2
993 2
726 2
723 0
723 3
722 2
726 1
242 5
241 6
241 1
241 2
241 0
265 2
265 0
241 3
265 3
243 0
243 6
243 5
242 7
242 6
242 6
242 7
242 3
242 1
242 0
721 1
4000
763 0
761 0
761 2
761 3
761 4
901 2
4501
4500
583 0
4502
791 0
717 2
910 3
783 6
781 0
901 5
901 0
781 3
910 8
901 1
751 0
717 3
756 0
430 0
430 1
717 0
714 0
710 2
710 3
901 0
791 2
616 0
575 0
710 0
623 0
004 1
004 0
993 5
521 0

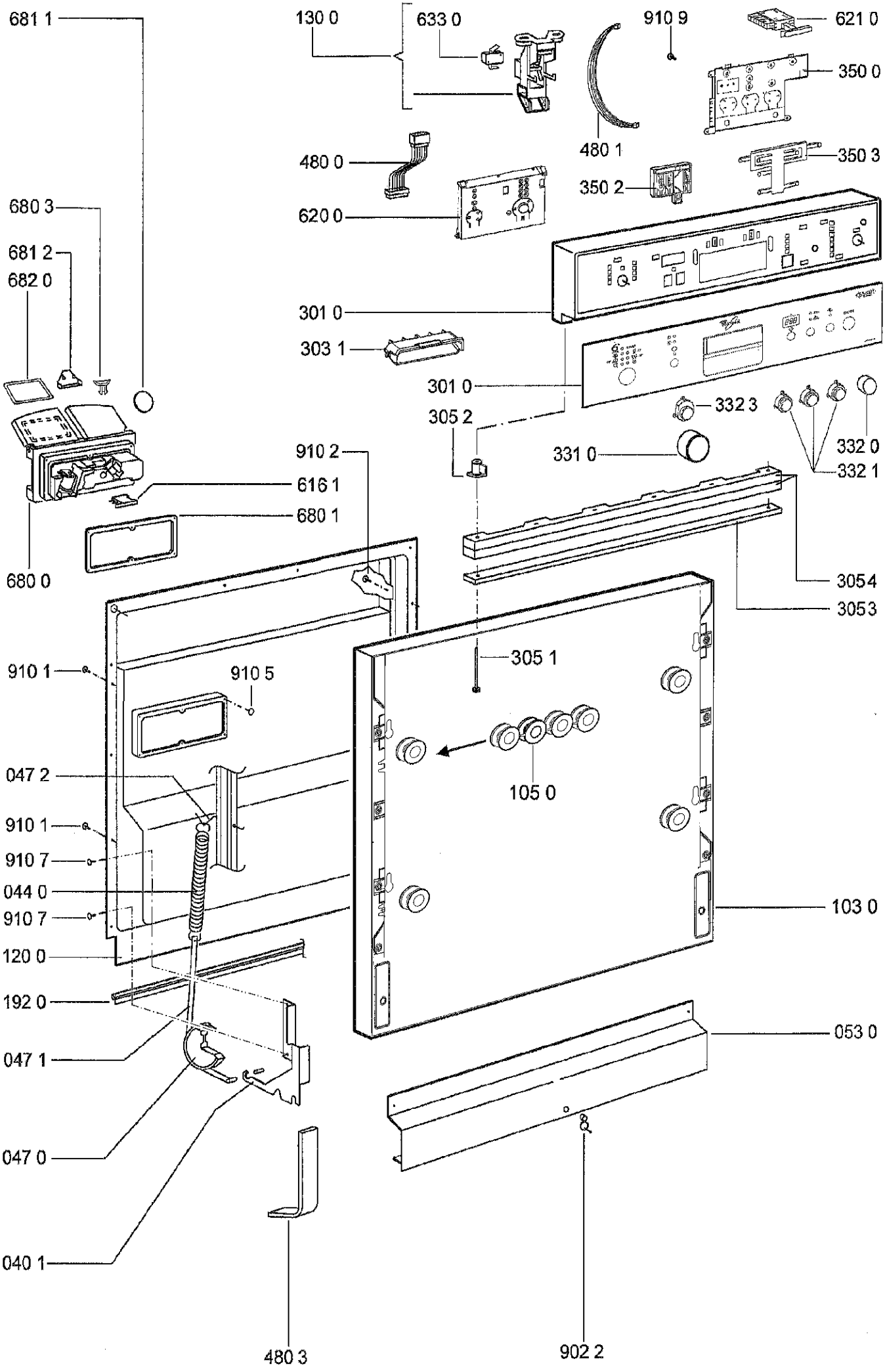
681 1
130 0
633 0
910 9
621 0
350 0
480 1
480 0
350 3
350 2
620 0
680 3
681 2
682 0
301 0
303 1
301 0
332 3
332 0
332 1
305 2
331 0
910 2
616 1
680 1
3054
3053
680 0
910 1
910 5
305 1
047 2
105 0
910 1
910 7
044 0
910 7
103 0
120 0
192 0
053 0
047 1
047 0
040 1
480 3
902 2