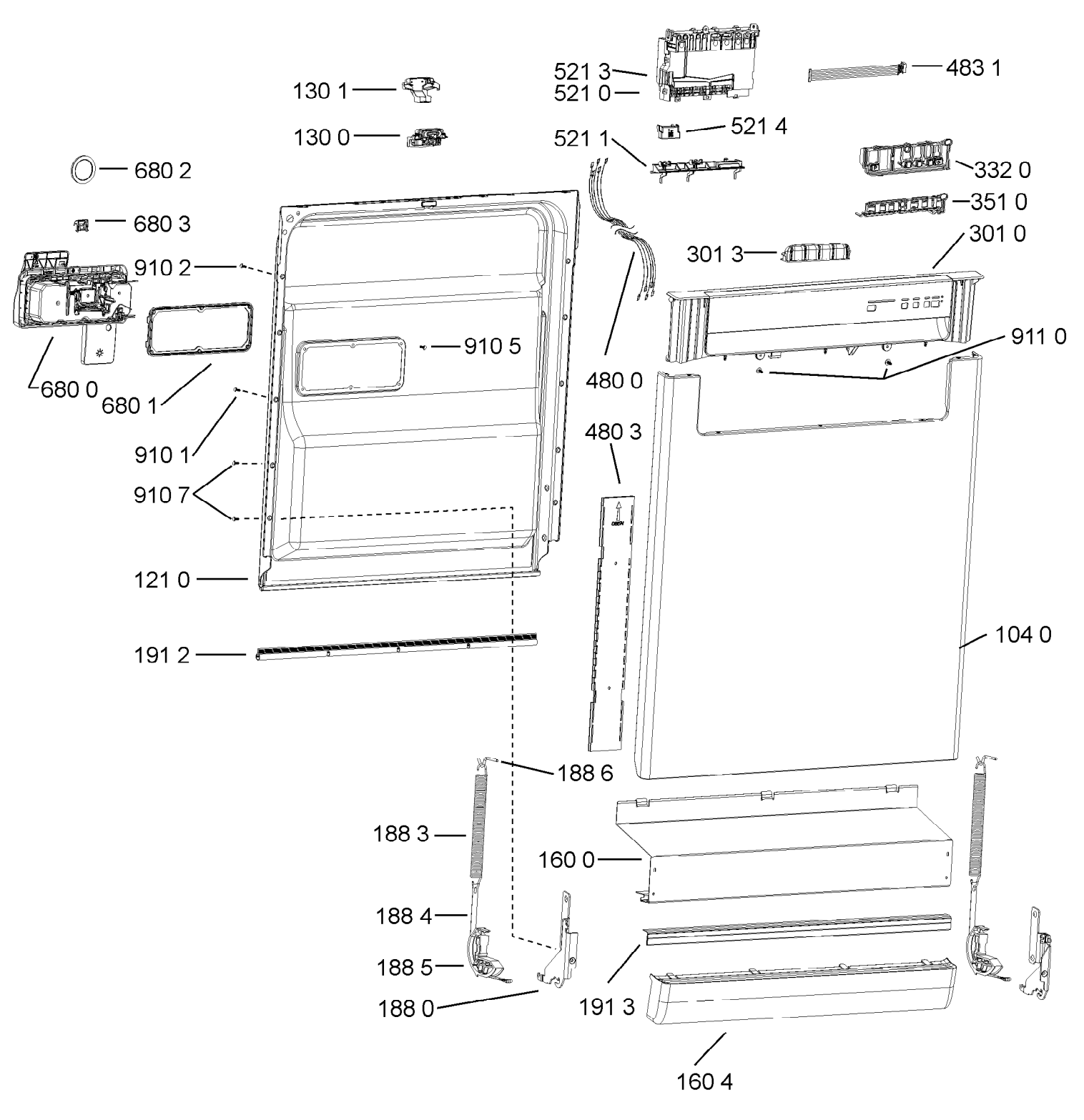
130 1
130 0
521 3
521 0
521 4
521 1
483 1
332 0
351 0
680 2
680 3
910 2
910 5
680 0
680 1
910 1
910 7
121 0
191 2
301 3
301 0
911 0
480 0
480 3
104 0
188 6
188 3
188 4
188 5
188 0
160 0
191 3
160 4

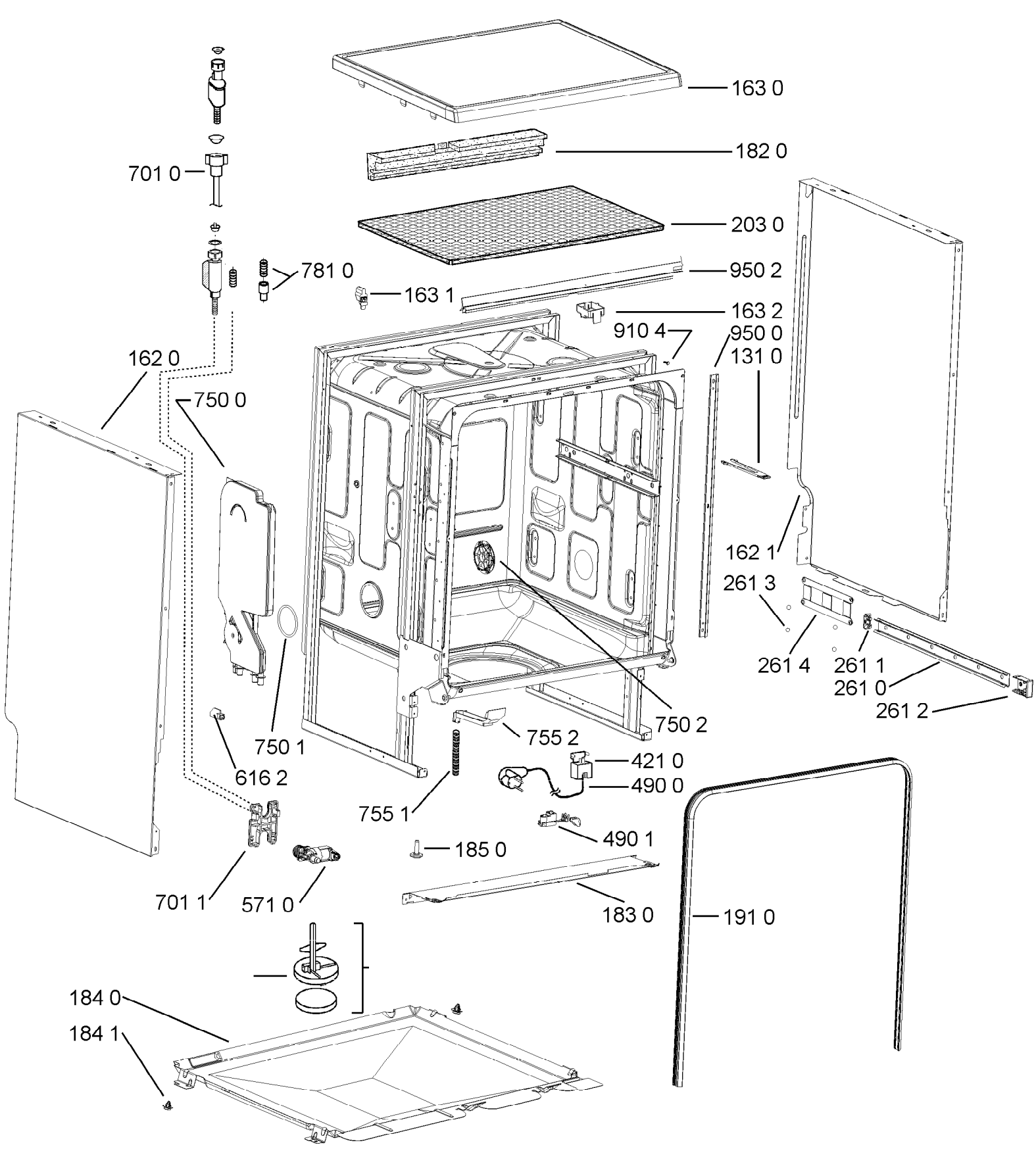
163 0
182 0
701 0
203 0
781 0
950 2
163 1
163 2
910 4
950 0
131 0
162 0
750 0
162 1
261 3
261 4
261 1
261 0
261 2
750 2
755 2
750 1
616 2
421 0
490 0
755 1
490 1
185 0
701 1
571 0
183 0
191 0
184 0
184 1

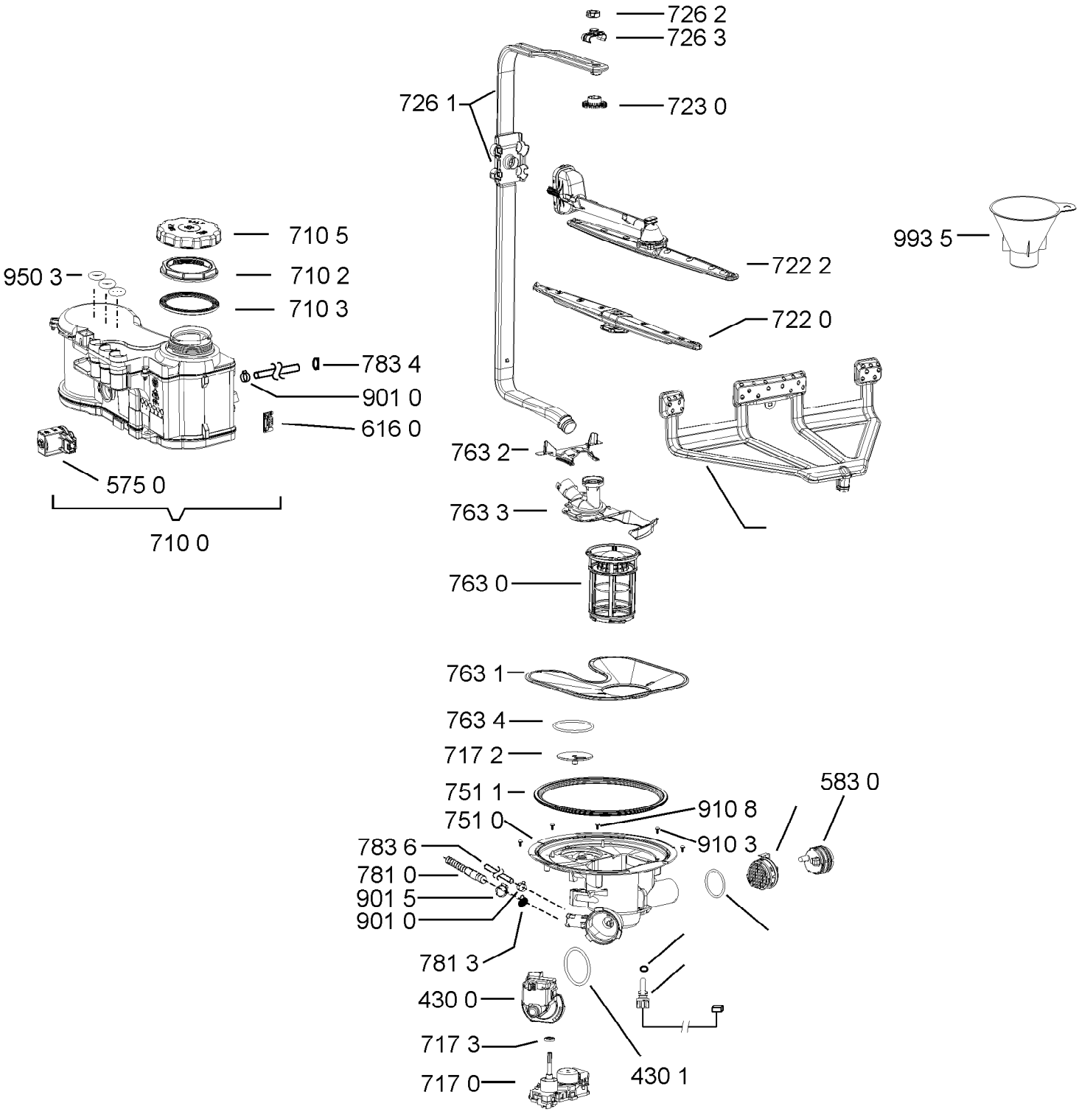
726 2
726 3
726 1
723 0
993 5
722 2
722 0
710 5
950 3
710 2
710 3
783 4
901 0
616 0
575 0
710 0
763 2
763 3
763 0
763 1
763 4
717 2
751 1
583 0
910 8
751 0
910 3
783 6
781 0
901 5
901 0
781 3
430 0
717 3
717 0
430 1

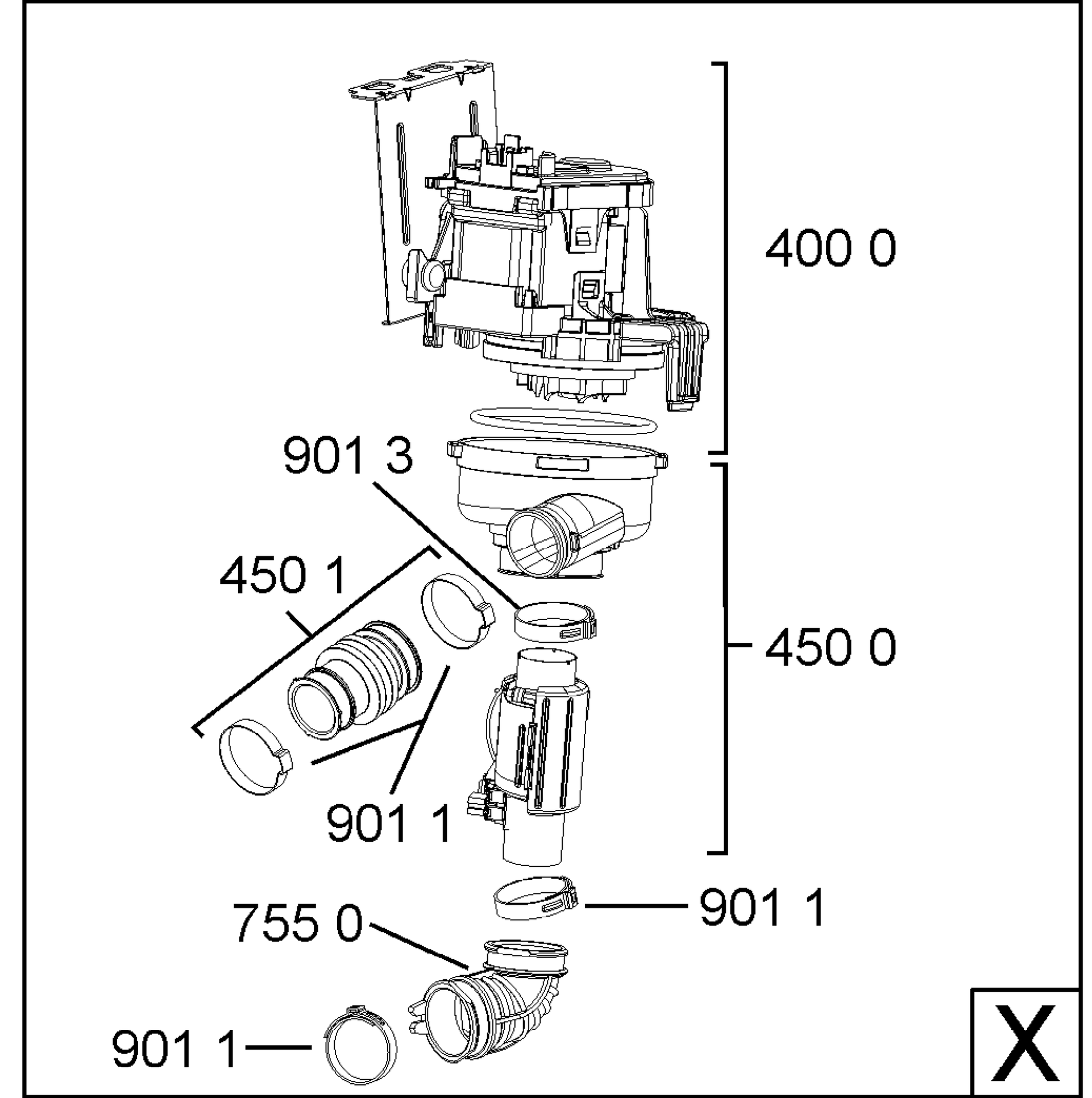
400 0
901 3
450 1
450 0
901 1
901 1
755 0
901 1
X

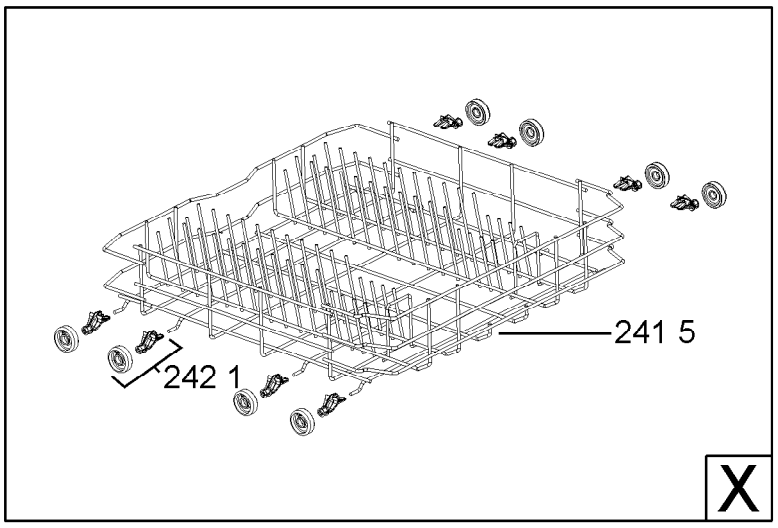
241 5
242 1
X

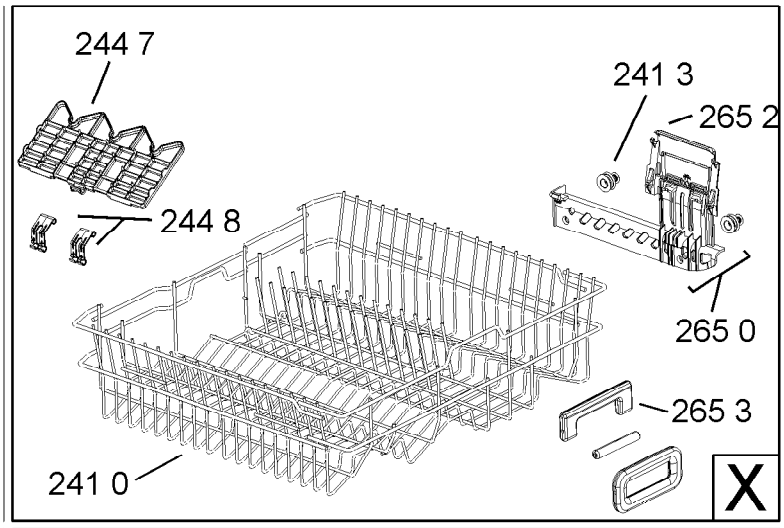
244 7
241 3
265 2
244 8
265 0
265 3
241 0
X

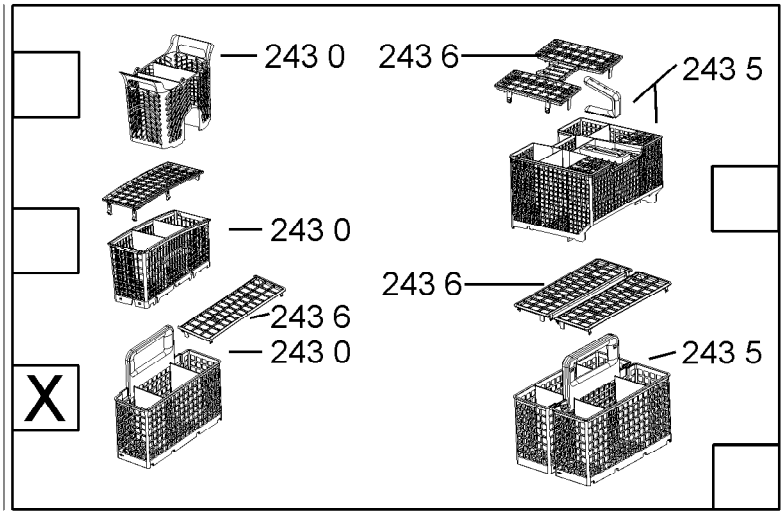
243 0
243 6
243 5
243 0
243 6
243 0
243 6
243 5
X