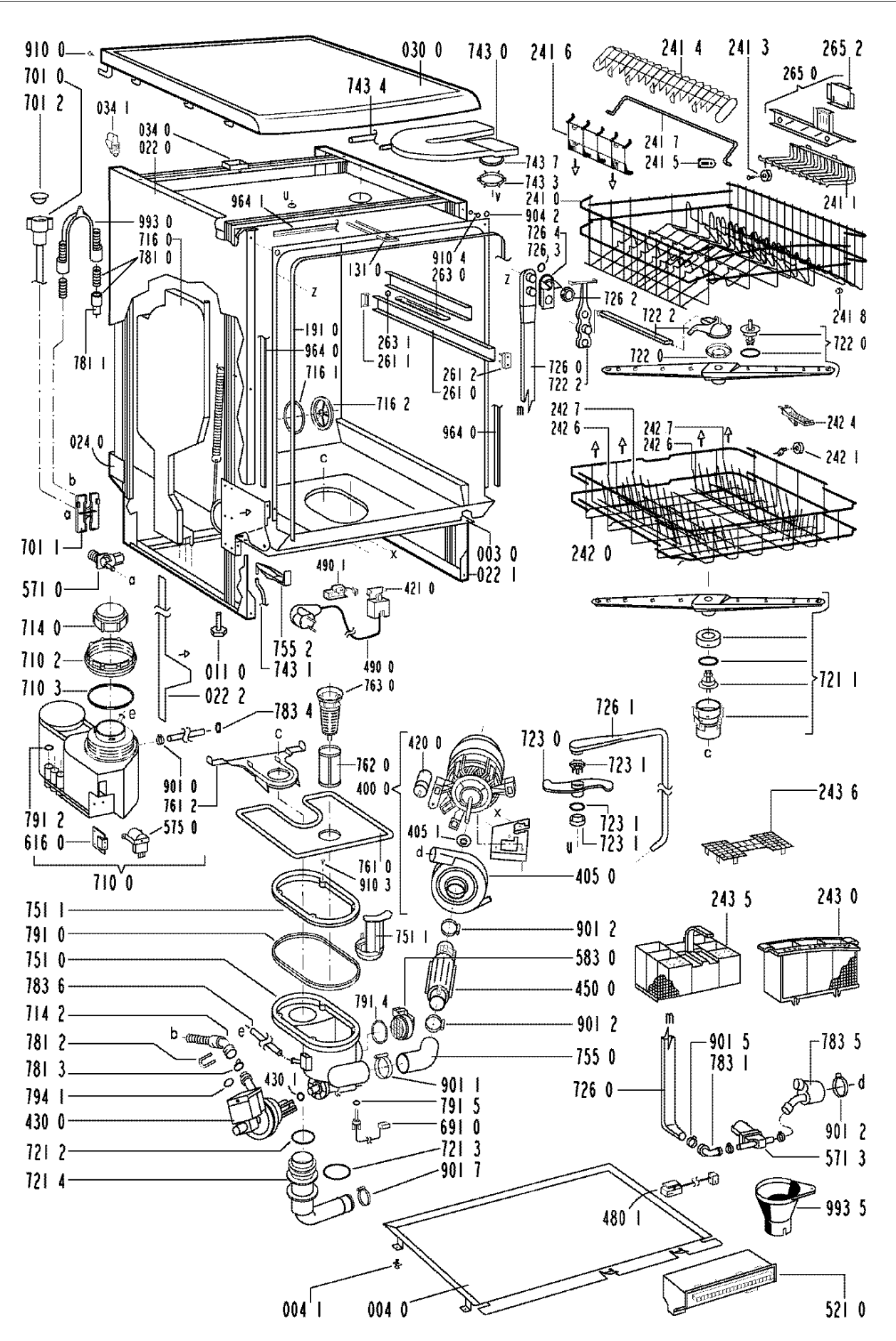
910 0
701 0
701 2
034 1
034 0
022 0
030 0
743 0
743 4
241 6
241 4
241 3
265 2
265 0
241 7
241 5
743 7
743 3
241 0
241 1
964 1
904 2
993 0
716 0
781 0
726 4
726 3
910 4
263 0
131 0
726 2
722 2
241 8
722 0
191 0
964 0
263 1
261 1
781 1
716 1
261 2
261 0
726 0
722 2
716 2
964 0
242 7
242 6
242 4
242 1
024 0
242 0
701 1
003 0
022 1
571 0
490 1
421 0
714 0
710 2
710 3
011 0
755 2
743 1
490 0
022 2
763 0
721 1
783 4
726 1
420 0
723 0
723 1
762 0
400 0
243 6
901 0
761 2
791 2
616 0
575 0
405 1
723 1
723 1
761 0
910 3
405 0
710 0
751 1
243 5
243 0
791 0
751 1
901 2
751 0
583 0
783 6
450 0
791 4
714 2
901 2
781 2
755 0
781 3
901 5
783 5
783 1
794 1
430 1
901 1
726 0
901 2
430 0
791 5
691 0
721 2
721 3
571 3
721 4
901 7
480 1
993 5
004 1
004 0
521 0

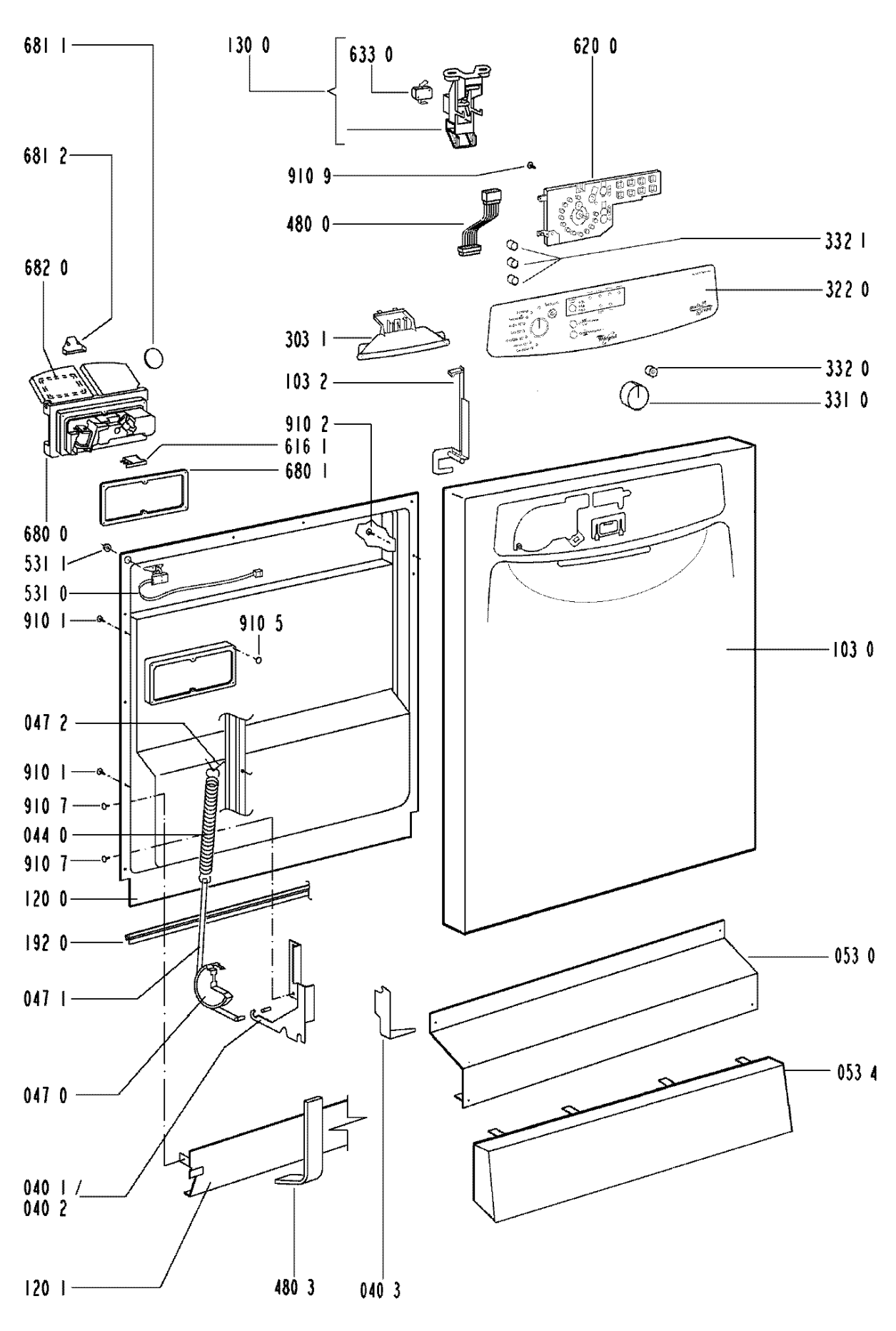
681 1
130 0
633 0
620 0
681 2
910 9
480 0
332 1
682 0
322 0
303 1
332 0
103 2
331 0
910 2
616 1
680 1
680 0
531 1
531 0
910 1
910 5
103 0
047 2
910 1
910 7
044 0
910 7
120 0
192 0
053 0
047 1
053 4
047 0
040 1 /
040 2
120 1
480 3
040 3