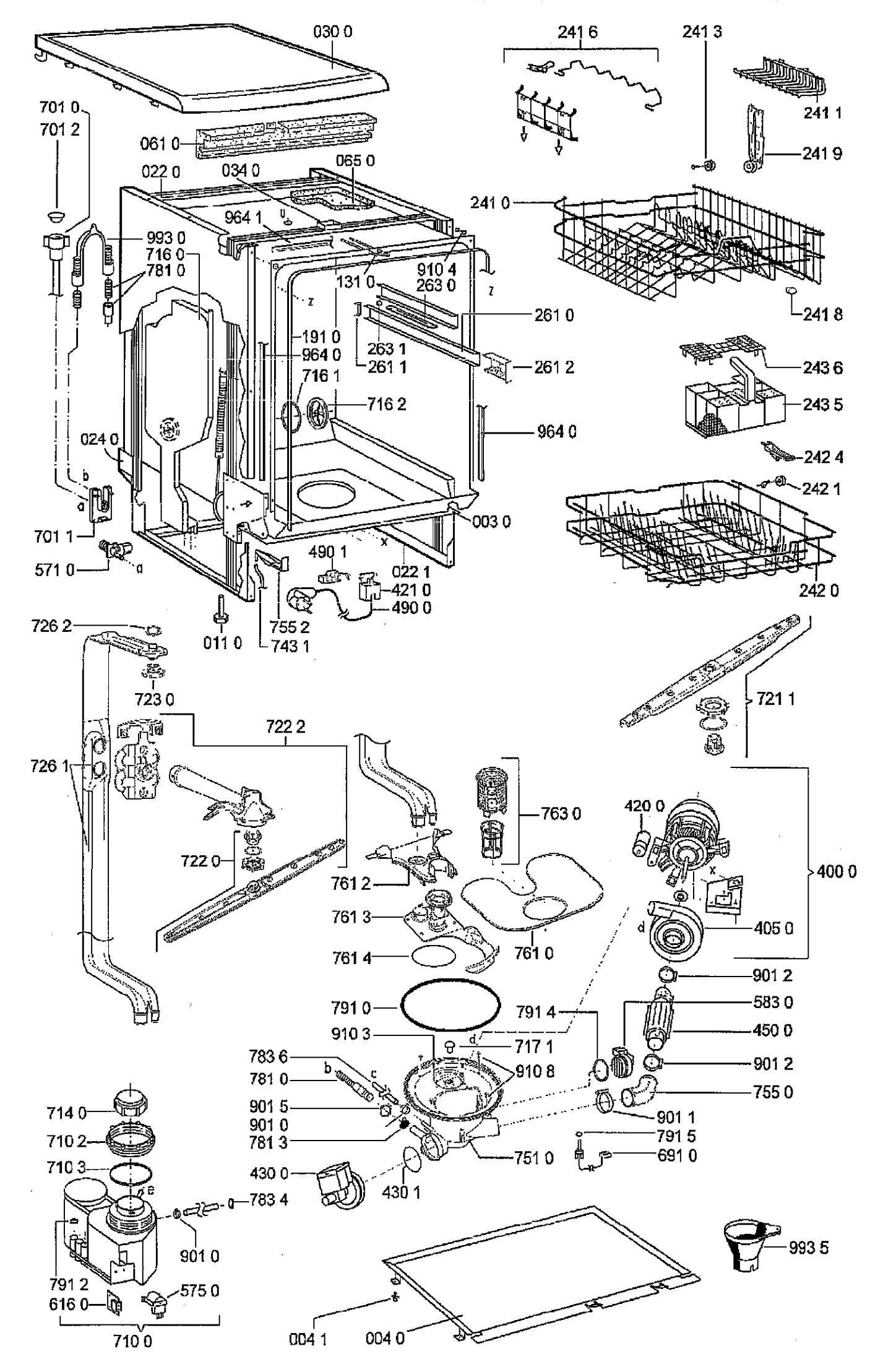
030 0
241 6
241 3
241 1
241 9
701 0
701 2
061 0
022 0
034 0
065 0
241 0
964 1
993 0
716 0
781 0
910 4
263 0
131 0
241 8
261 0
191 0
263 1
964 0
261 1
261 2
243 6
716 1
716 2
243 5
964 0
024 0
242 4
242 1
003 0
701 1
571 0
490 1
022 1
421 0
490 0
242 0
011 0
755 2
743 1
726 2
723 0
721 1
722 2
726 1
763 0
420 0
722 0
761 2
400 0
761 3
405 0
761 4
761 0
901 2
791 0
583 0
791 4
450 0
910 3
717 1
783 6
910 8
901 2
781 0
755 0
901 5
901 1
901 0
791 5
781 3
751 0
691 0
714 0
710 2
710 3
430 0
430 1
783 4
901 0
993 5
791 2
575 0
616 0
710 0
004 1
004 0

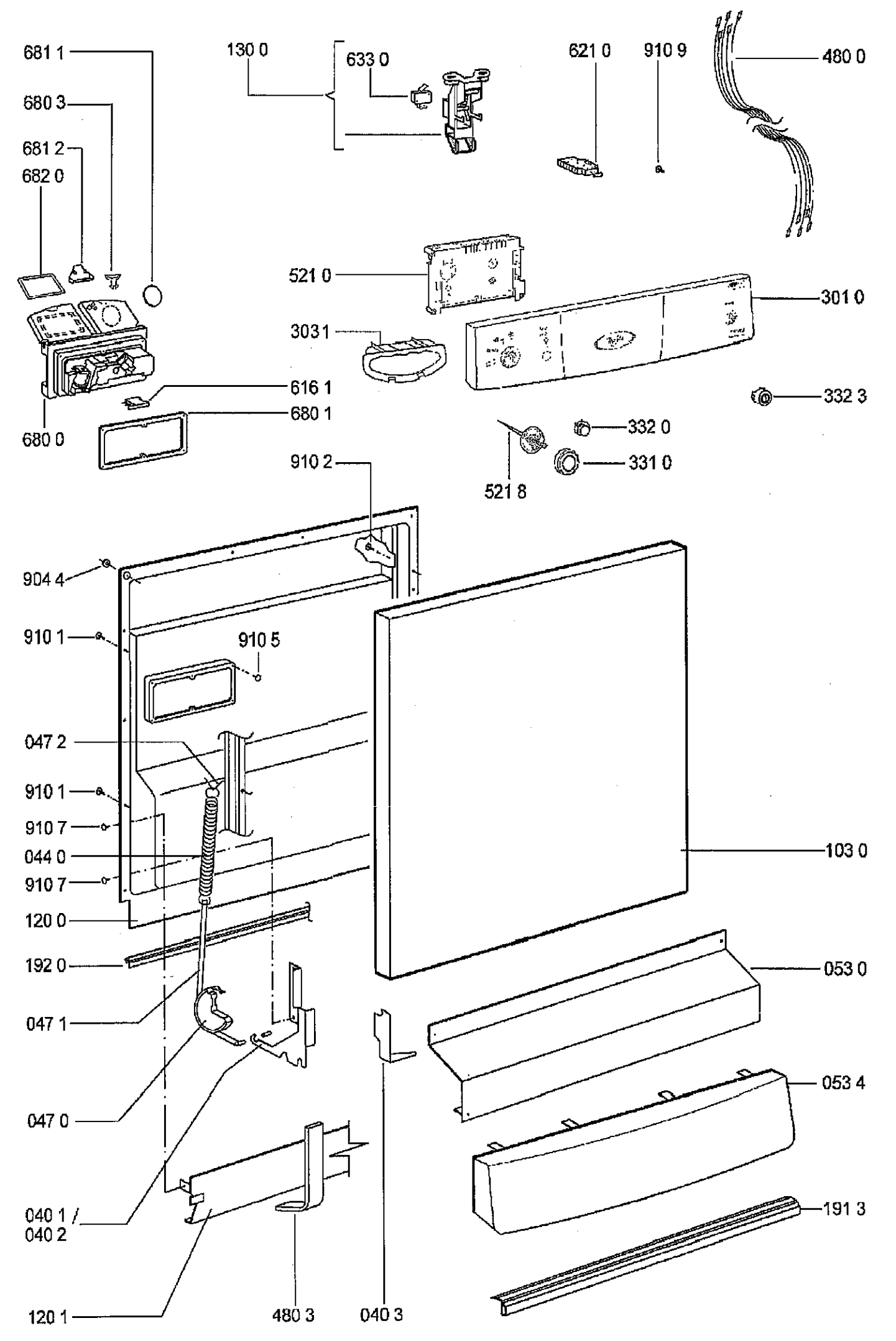
681 1
680 3
681 2
682 0
130 0
633 0
621 0
910 9
480 0
521 0
301 0
303 1
616 1
332 3
680 1
680 0
332 0
331 0
521 8
910 2
904 4
910 1
910 5
047 2
910 1
910 7
044 0
910 7
120 0
192 0
103 0
053 0
047 1
053 4
047 0
040 1 /
040 2
191 3
120 1
480 3
040 3