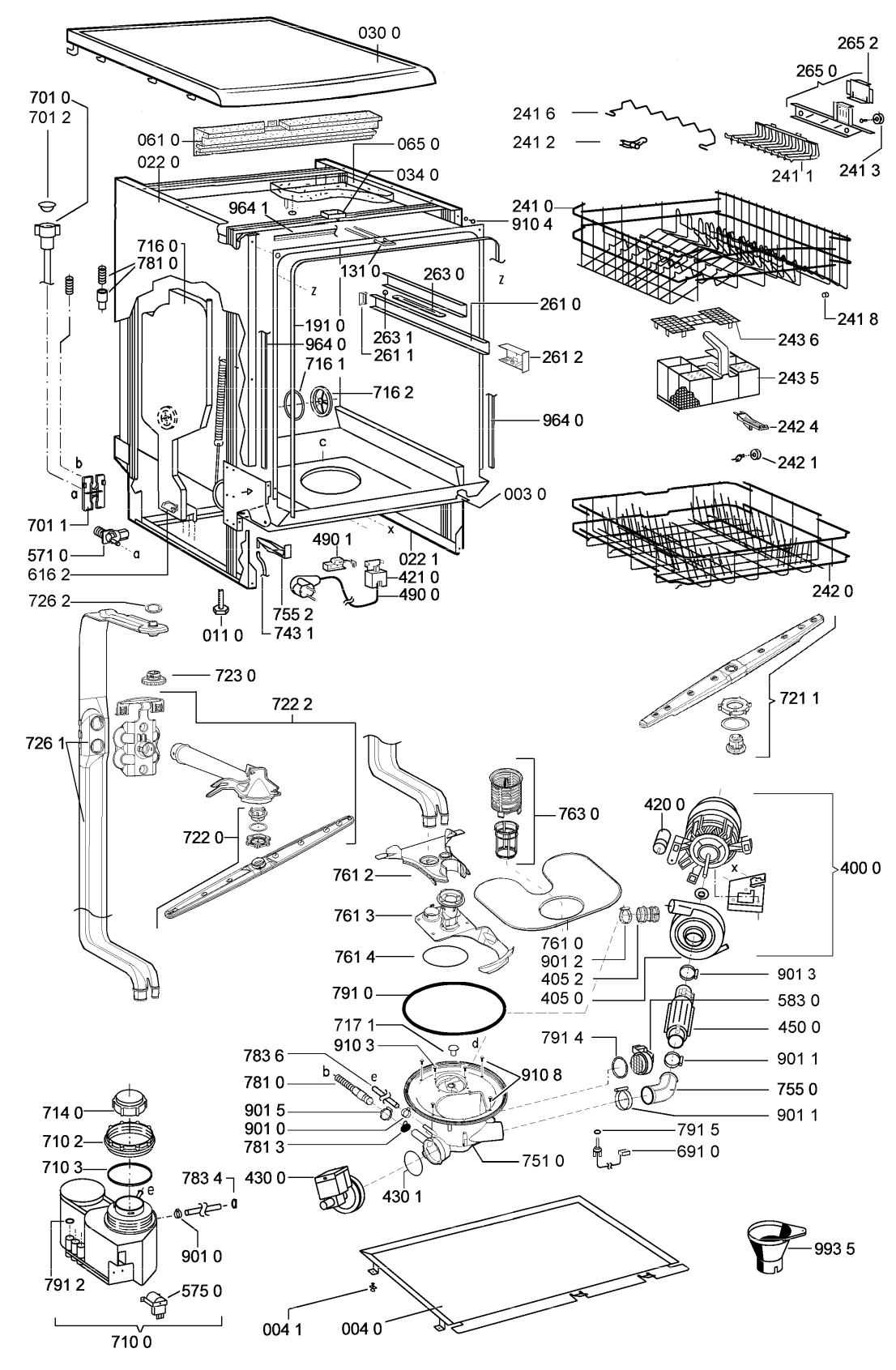
030 0
265 2
265 0
701 0
701 2
241 6
241 2
241 1
241 3
061 0
065 0
022 0
034 0
964 1
241 0
910 4
716 0
781 0
131 0
263 0
261 0
241 8
191 0
964 0
263 1
261 1
261 2
243 6
716 1
716 2
243 5
964 0
242 4
242 1
003 0
701 1
571 0
616 2
490 1
022 1
421 0
490 0
242 0
726 2
755 2
743 1
011 0
723 0
722 2
721 1
726 1
763 0
420 0
722 0
400 0
761 2
761 3
761 0
901 2
405 2
405 0
761 4
901 3
791 0
583 0
717 1
450 0
910 3
791 4
783 6
901 1
781 0
910 8
755 0
901 5
901 1
901 0
791 5
781 3
691 0
751 0
714 0
710 2
710 3
783 4
430 0
430 1
901 0
993 5
791 2
575 0
004 1
004 0
710 0

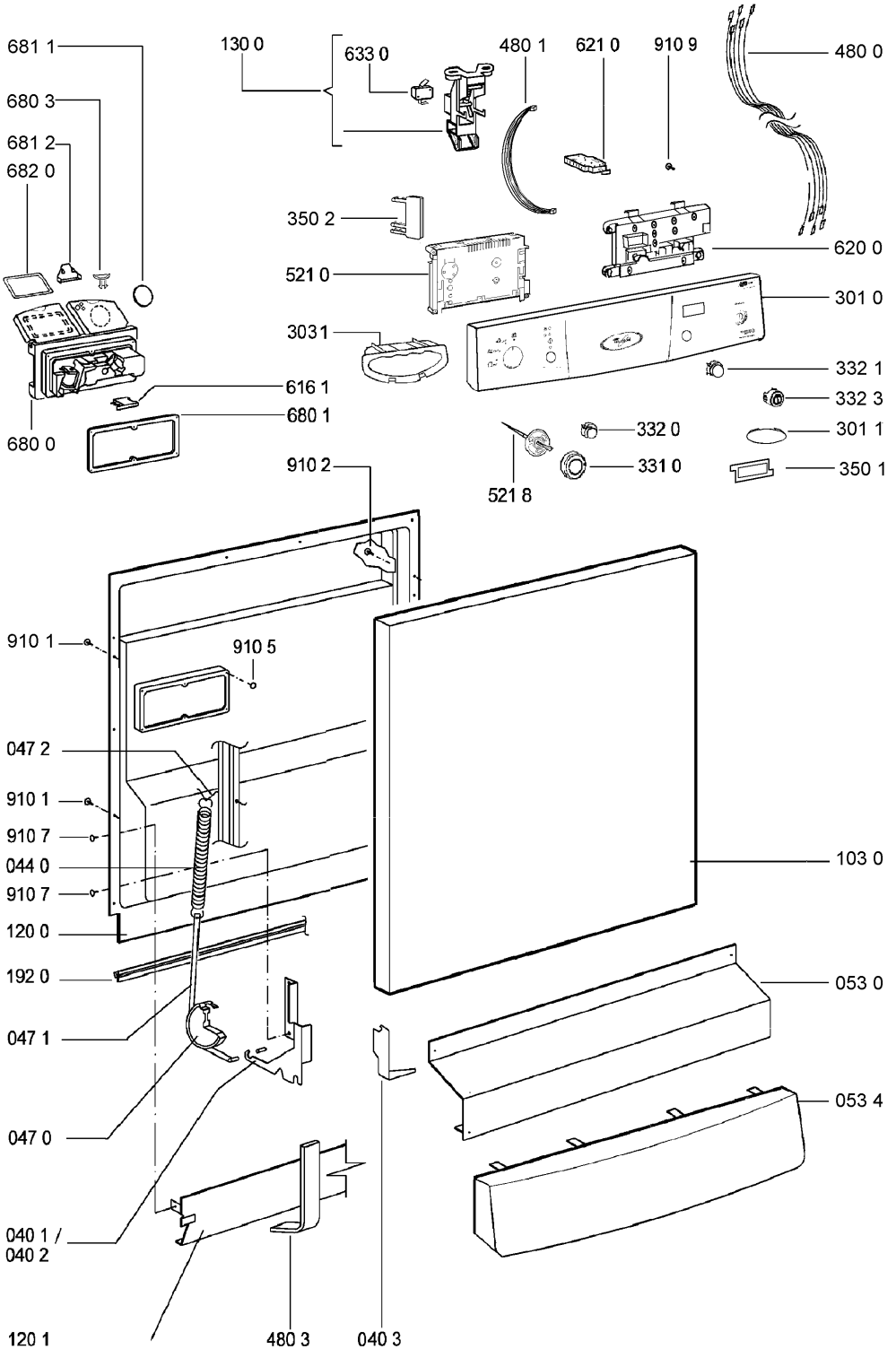
681 1
680 3
681 2
682 0
680 0
130 0
633 0
480 1
621 0
910 9
480 0
350 2
521 0
620 0
301 0
303 1
332 1
616 1
332 3
680 1
332 0
301 1
331 0
350 1
521 8
910 2
910 1
910 5
047 2
910 1
910 7
044 0
910 7
120 0
192 0
103 0
053 0
047 1
053 4
047 0
040 1 /
040 2
120 1
480 3
040 3