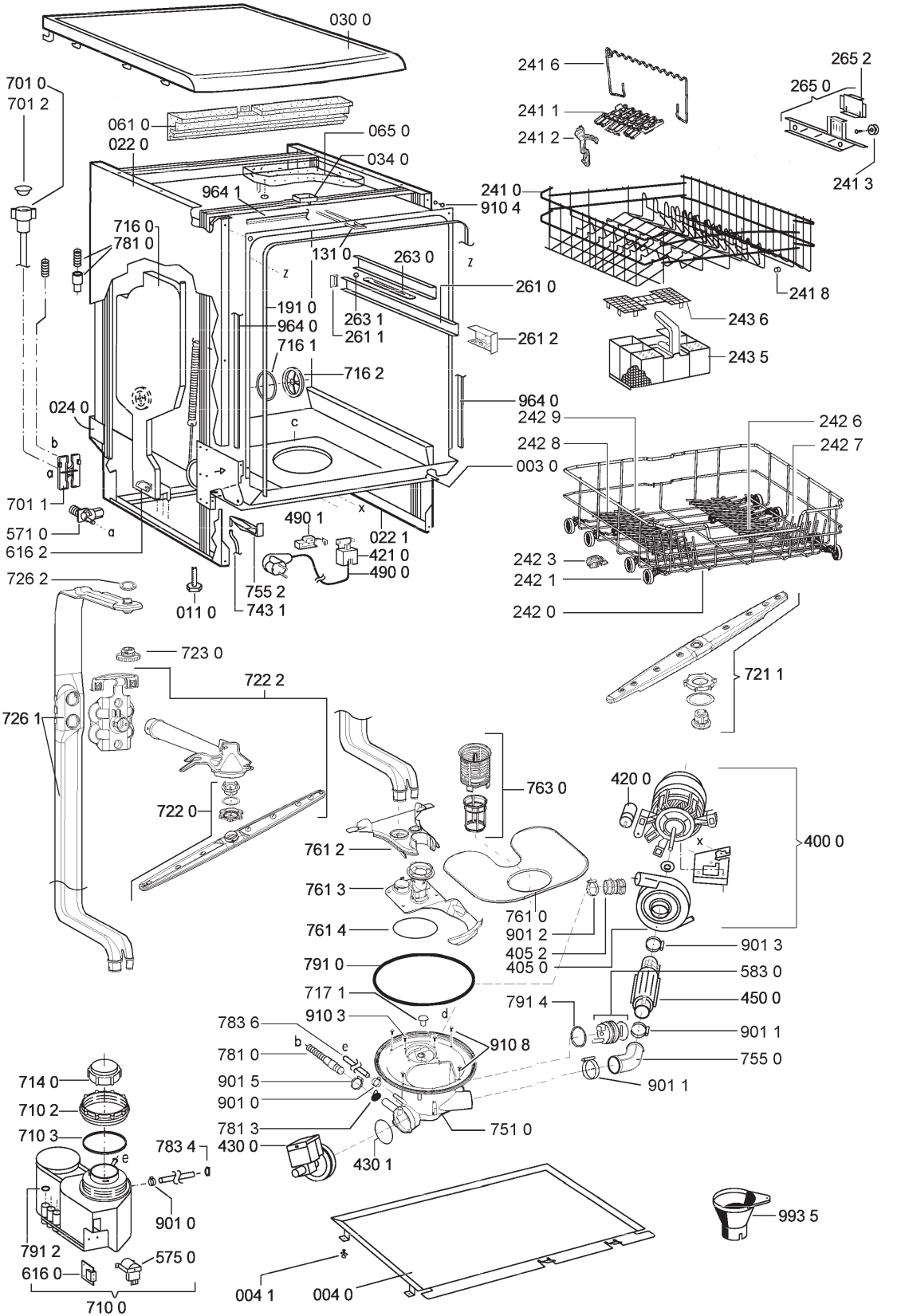
030 0
701 0
701 2
061 0
022 0
065 0
034 0
964 1
716 0
781 0
131 0
263 0
191 0
964 0
263 1
261 1
716 1
716 2
024 0
701 1
571 0
616 2
490 1
022 1
421 0
490 0
755 2
743 1
011 0
726 2
241 6
241 1
241 2
265 2
265 0
241 3
241 0
910 4
241 8
243 6
243 5
261 0
261 2
964 0
003 0
242 9
242 8
242 6
242 7
242 3
242 1
242 0
721 1
723 0
722 2
726 1
722 0
763 0
420 0
400 0
761 2
761 3
761 4
761 0
901 2
405 2
405 0
901 3
583 0
450 0
791 0
717 1
791 4
910 3
783 6
781 0
910 8
901 1
755 0
901 1
901 5
901 0
781 3
751 0
430 0
430 1
714 0
710 2
710 3
783 4
901 0
791 2
575 0
616 0
710 0
004 1
004 0
993 5

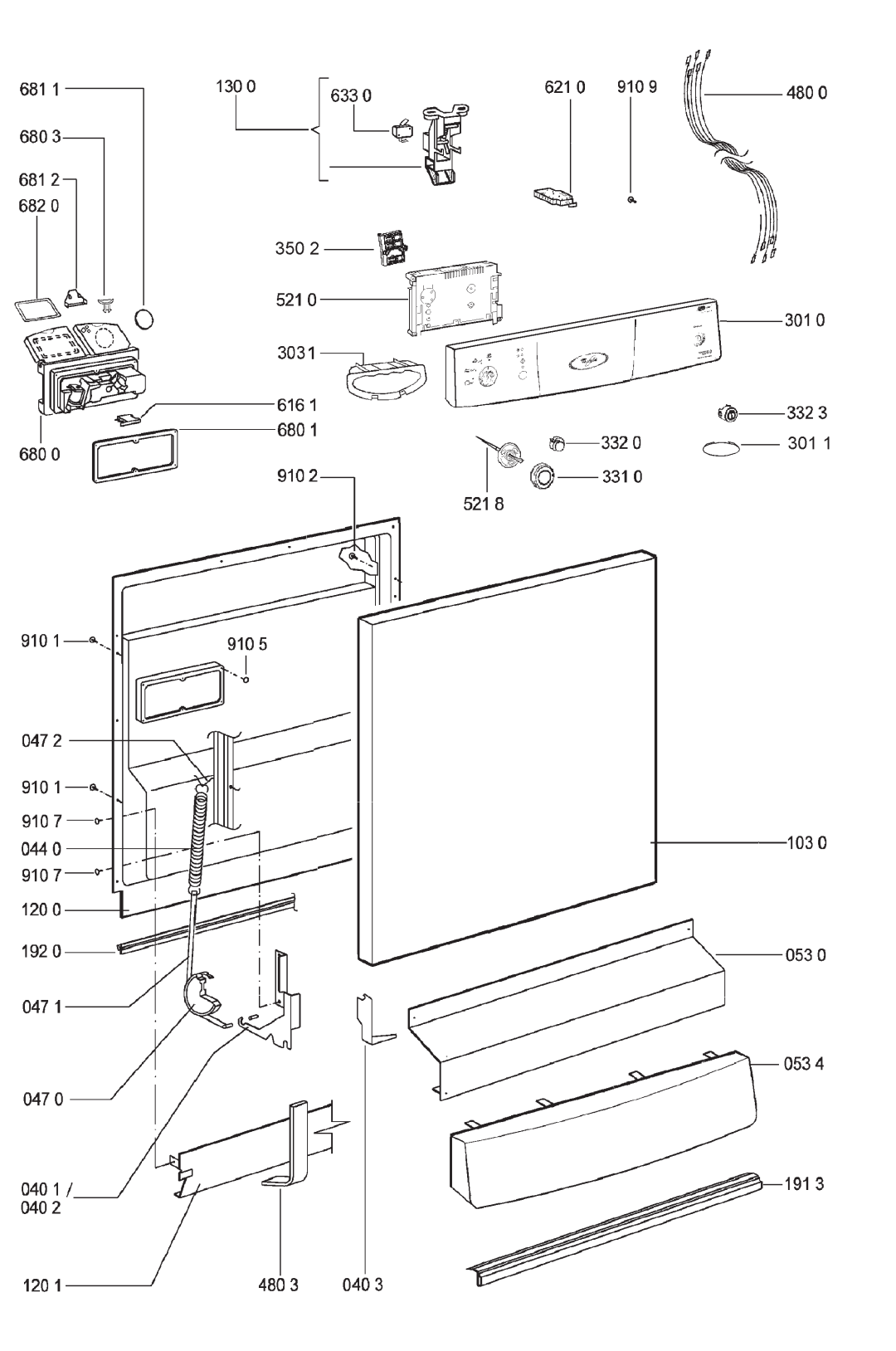
681 1
680 3
681 2
682 0
680 0
130 0
633 0
621 0
910 9
480 0
350 2
521 0
301 0
303 1
616 1
680 1
332 3
332 0
301 1
331 0
521 8
910 2
910 1
910 5
047 2
910 1
910 7
044 0
910 7
120 0
192 0
047 1
047 0
040 1 /
040 2
120 1
480 3
040 3
103 0
053 0
053 4
191 3