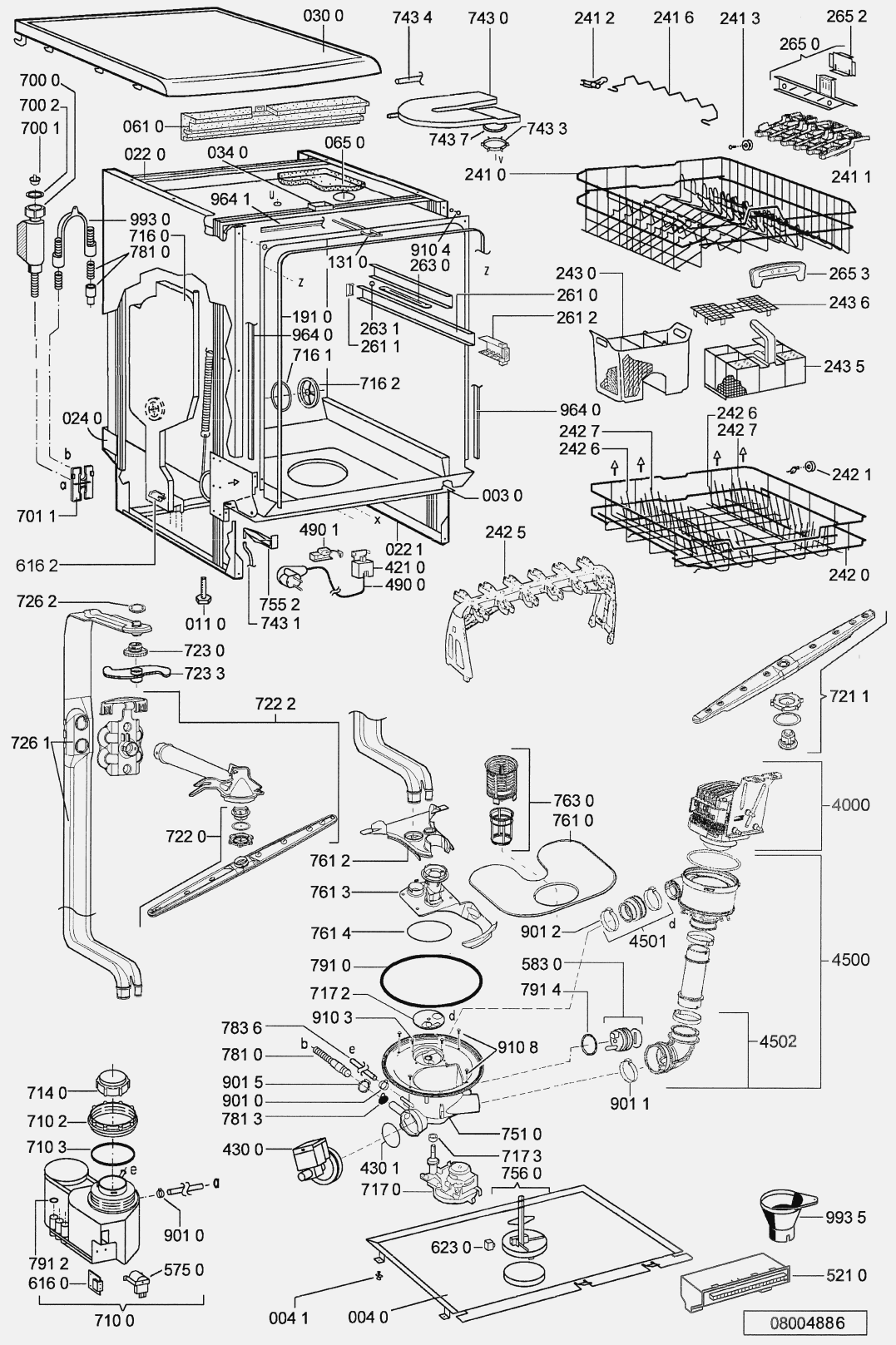
030 0
743 4
743 0
241 2
241 6
241 3
265 2
265 0
700 0
700 2
700 1
061 0
743 7
743 3
022 0
034 0
065 0
241 0
241 1
964 1
993 0
716 0
781 0
131 0
910 4
263 0
243 0
265 3
261 0
243 6
261 2
191 0
263 1
261 1
964 0
716 1
716 2
243 5
964 0
242 6
242 7
242 7
242 6
242 1
024 0
003 0
701 1
490 1
022 1
242 5
616 2
421 0
490 0
242 0
726 2
755 2
011 0
743 1
723 0
723 3
721 1
722 2
726 1
763 0
761 0
4000
722 0
761 2
761 3
901 2
4501
761 4
4500
791 0
583 0
717 2
791 4
910 3
783 6
910 8
4502
781 0
901 5
901 0
781 3
901 1
714 0
710 2
710 3
751 0
430 0
430 1
717 3
756 0
717 0
901 0
993 5
791 2
616 0
575 0
623 0
521 0
710 0
004 1
004 0
08004886