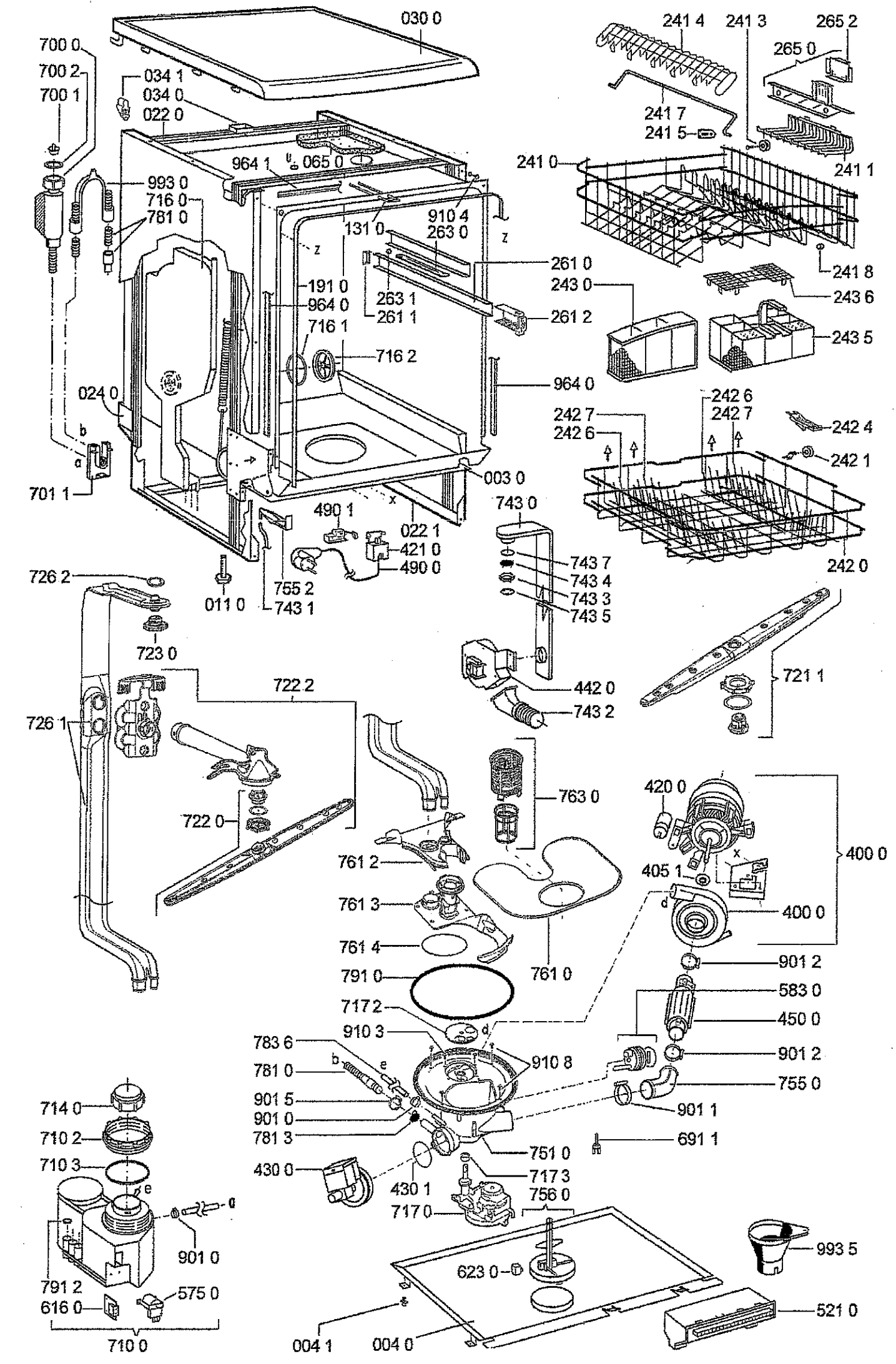
030 0
700 0
700 2
700 1
034 1
034 0
022 0
964 1
065 0
993 0
716 0
781 0
131 0
910 4
263 0
z
z
261 0
191 0
263 1
964 0
261 1
261 2
716 1
716 2
964 0
024 0
b
a
701 1
003 0
x
490 1
022 1
421 0
490 0
011 0
755 2
743 1
726 2
723 0
722 2
726 1
722 0
743 0
743 7
743 4
743 3
743 5
442 0
743 2
721 1
763 0
761 2
761 3
761 4
791 0
761 0
717 2
910 3
d
783 6
781 0
b
e
910 8
901 5
901 0
781 3
751 0
430 0
430 1
717 3
756 0
717 0
714 0
710 2
710 3
e
901 0
791 2
616 0
575 0
710 0
004 1
004 0
623 0
241 4
241 3
265 2
265 0
241 7
241 5
241 0
241 1
241 8
243 0
243 6
243 5
242 6
242 7
242 7
242 6
242 4
242 1
242 0
420 0
405 1
x
400 0
d
400 0
901 2
583 0
450 0
901 2
755 0
901 1
691 1
993 5
521 0

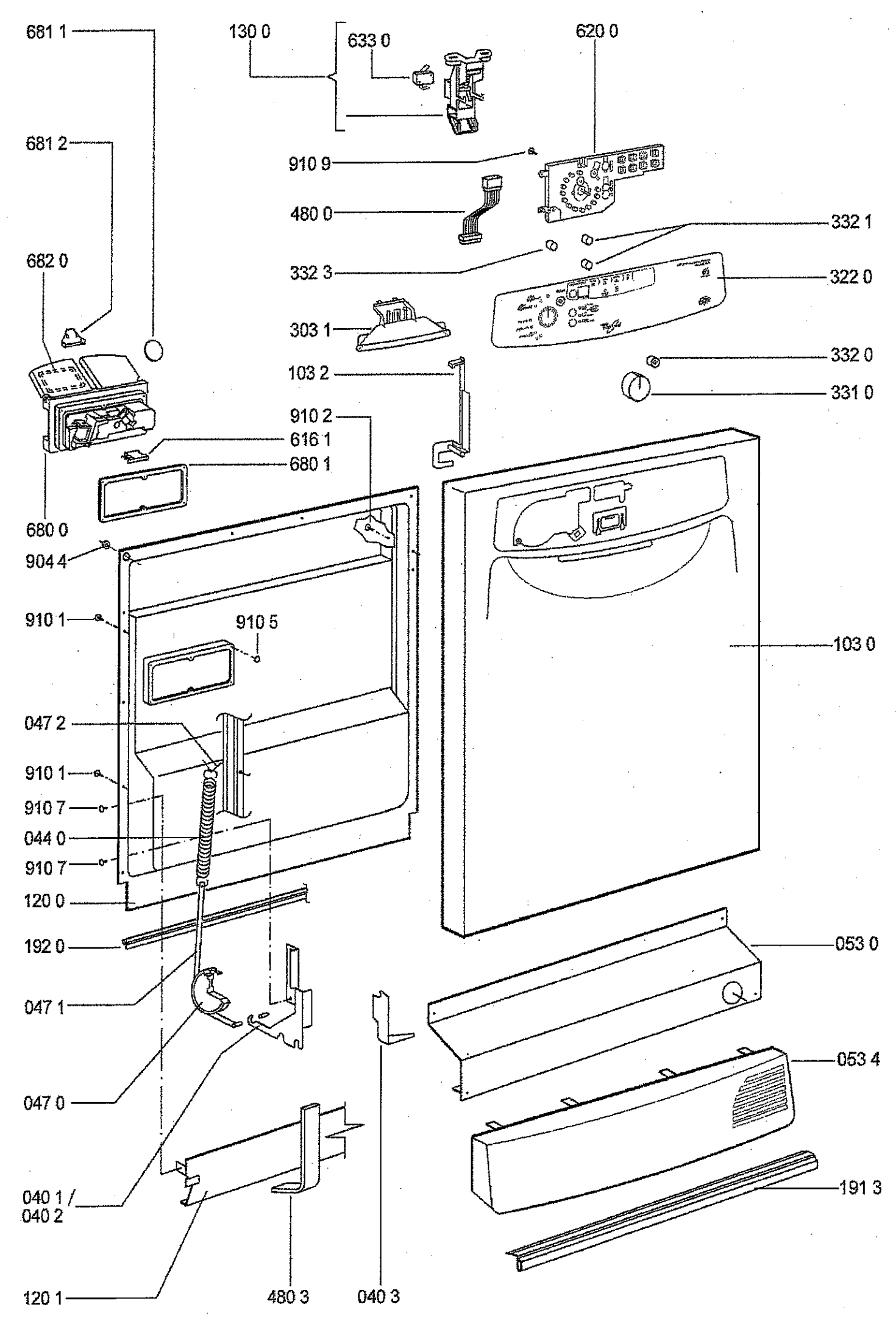
681 1
130 0
633 0
620 0
681 2
910 9
480 0
332 1
682 0
332 3
322 0
303 1
332 0
103 2
331 0
910 2
616 1
680 1
680 0
904 4
910 1
910 5
103 0
047 2
910 1
910 7
044 0
910 7
120 0
192 0
053 0
047 1
053 4
047 0
191 3
040 1 /
040 2
120 1
480 3
040 3