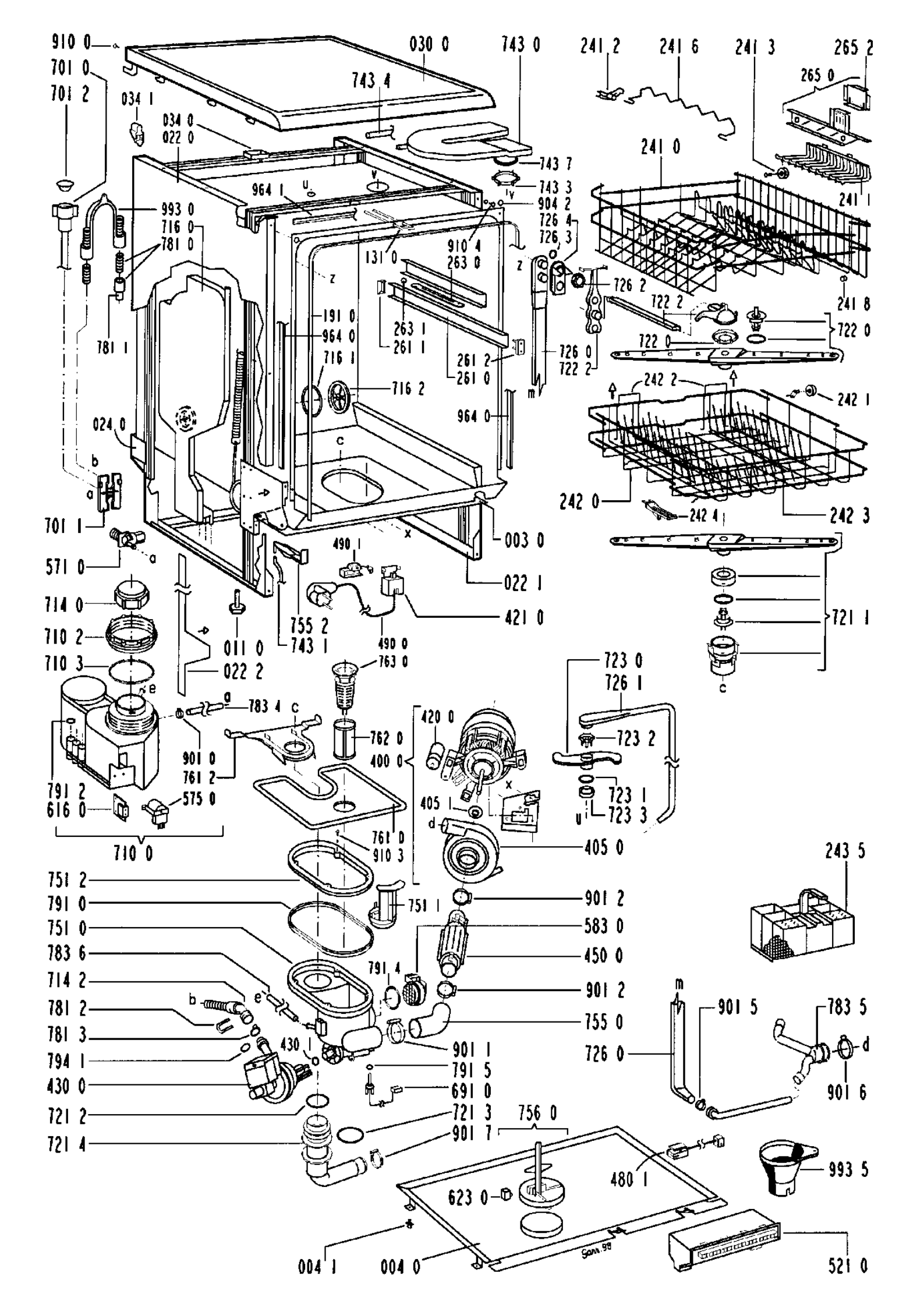
910 0
701 0
701 2
034 1
034 0
022 0
030 0
743 4
743 0
241 2
241 6
241 3
265 2
265 0
241 0
241 1
743 7
743 3
904 2
726 4
726 3
964 1
993 0
716 0
781 0
781 1
131 0
910 4
263 0
726 2
722 2
241 8
722 0
191 0
964 0
263 1
261 1
716 1
261 2
261 0
726 0
722 2
716 2
242 2
242 1
024 0
964 0
242 0
242 4
242 3
701 1
003 0
571 0
490 1
022 1
714 0
421 0
710 2
755 2
743 1
011 0
490 0
721 1
710 3
022 2
763 0
723 0
726 1
783 4
762 0
420 0
723 2
901 0
400 0
761 2
723 1
791 2
575 0
405 1
723 3
616 0
761 0
405 0
710 0
910 3
243 5
751 2
901 2
791 0
751 1
583 0
751 0
450 0
783 6
791 4
714 2
901 2
781 2
755 0
781 3
901 1
794 1
791 5
430 0
691 0
721 2
721 3
756 0
721 4
901 7
901 5
783 5
726 0
901 6
480 1
993 5
623 0
004 1
004 0
521 0

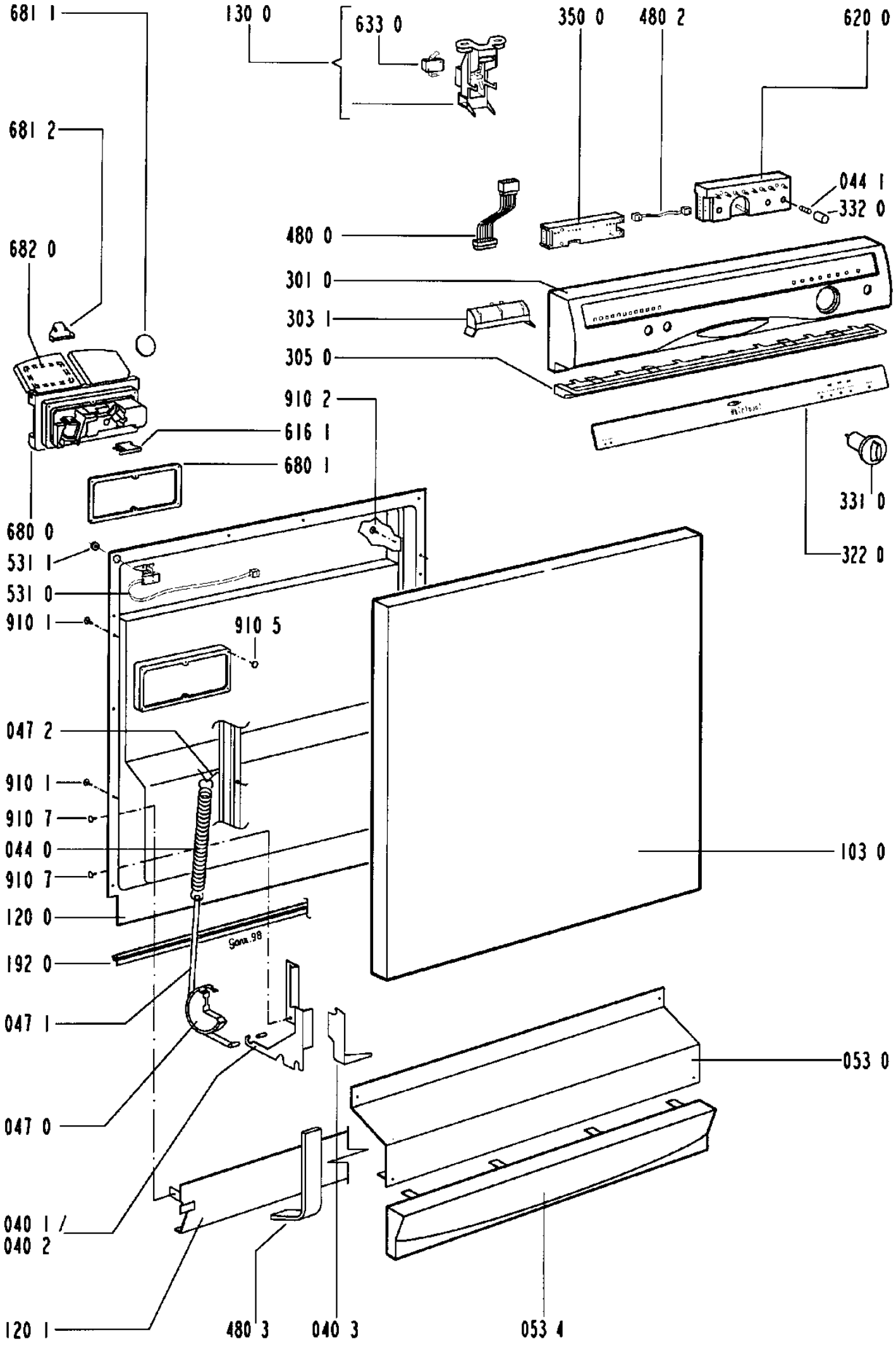
681 1
130 0
633 0
350 0
480 2
620 0
681 2
044 1
332 0
480 0
682 0
301 0
303 1
305 0
910 2
616 1
680 1
331 0
680 0
322 0
531 1
531 0
910 1
910 5
047 2
910 1
910 7
044 0
910 7
103 0
120 0
192 0
047 1
053 0
047 0
040 1
040 2
120 1
480 3
040 3
053 4