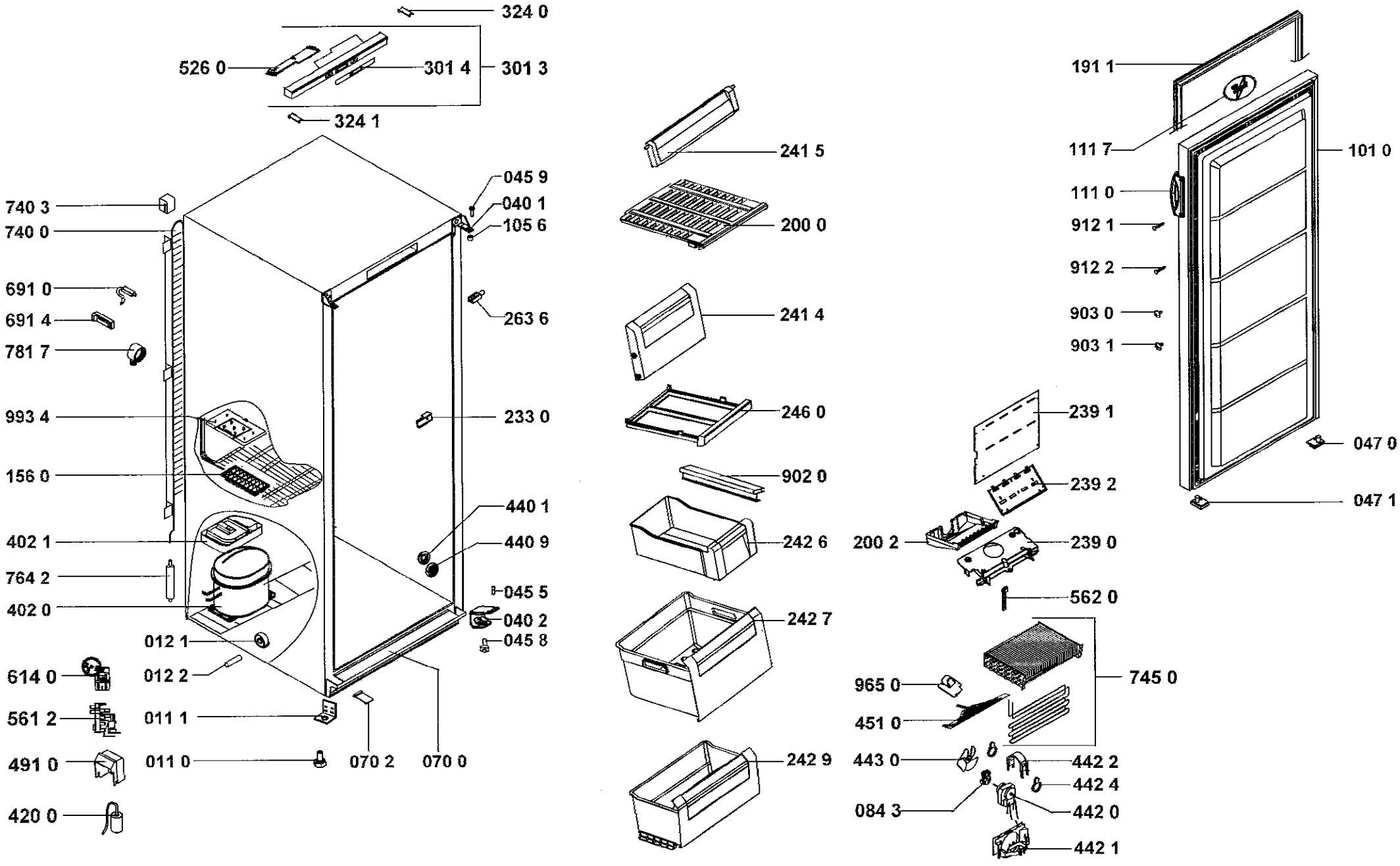
324 0
526 0
301 4
301 3
324 1
740 3
740 0
691 0
691 4
781 7
993 4
156 0
402 1
764 2
402 0
614 0
561 2
491 0
420 0
012 1
012 2
011 1
011 0
070 2
070 0
045 9
040 1
105 6
263 6
233 0
440 1
440 9
045 5
040 2
045 8
241 5
200 0
241 4
246 0
902 0
242 6
242 7
242 9
191 1
111 7
101 0
111 0
912 1
912 2
903 0
903 1
047 0
047 1
239 1
239 2
200 2
239 0
562 0
745 0
965 0
451 0
443 0
084 3
442 2
442 4
442 0
442 1