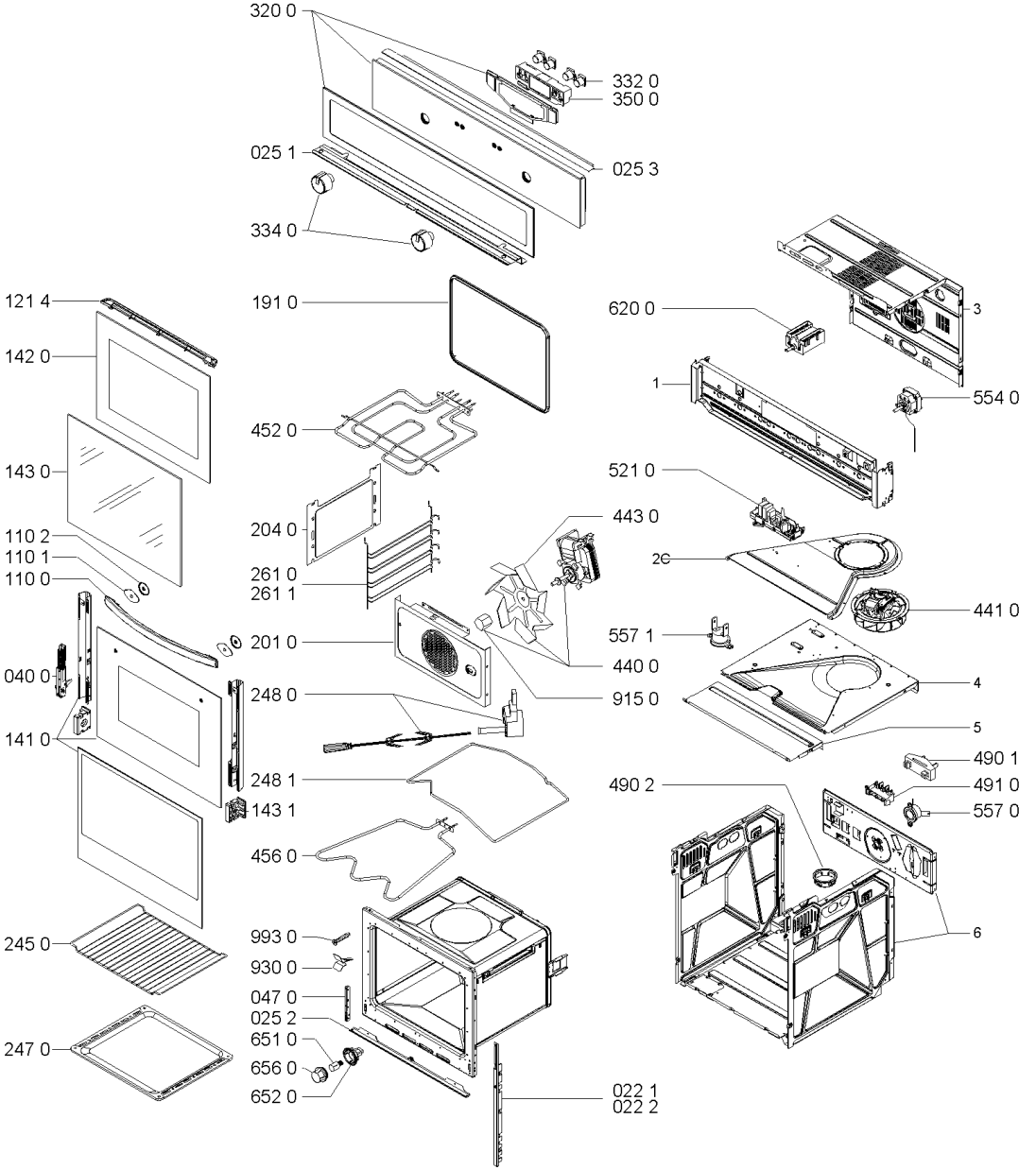
320 0
332 0
350 0
025 1
025 3
334 0
121 4
191 0
620 0
3
142 0
1
554 0
452 0
143 0
521 0
443 0
204 0
110 2
110 1
110 0
261 0
261 1
2C
441 0
557 1
201 0
440 0
040 0
248 0
915 0
4
141 0
5
490 1
248 1
490 2
491 0
143 1
557 0
456 0
6
245 0
993 0
930 0
047 0
025 2
247 0
651 0
656 0
652 0
022 1
022 2