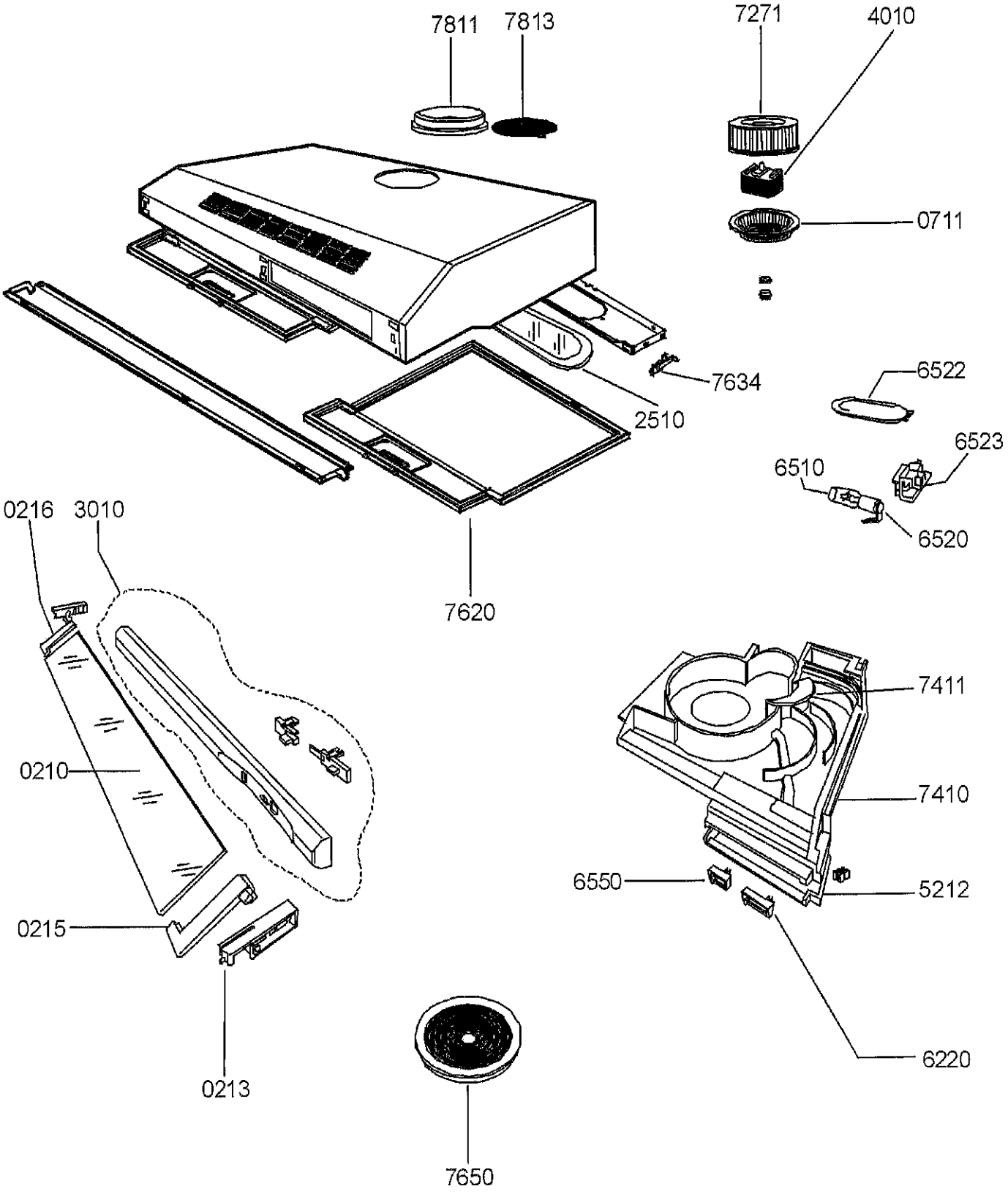
7811
7813
7271
4010
0711
7634
2510
6522
6523
6510
6520
7620
0216
3010
0210
0215
0213
7411
7410
6550
5212
6220
7650