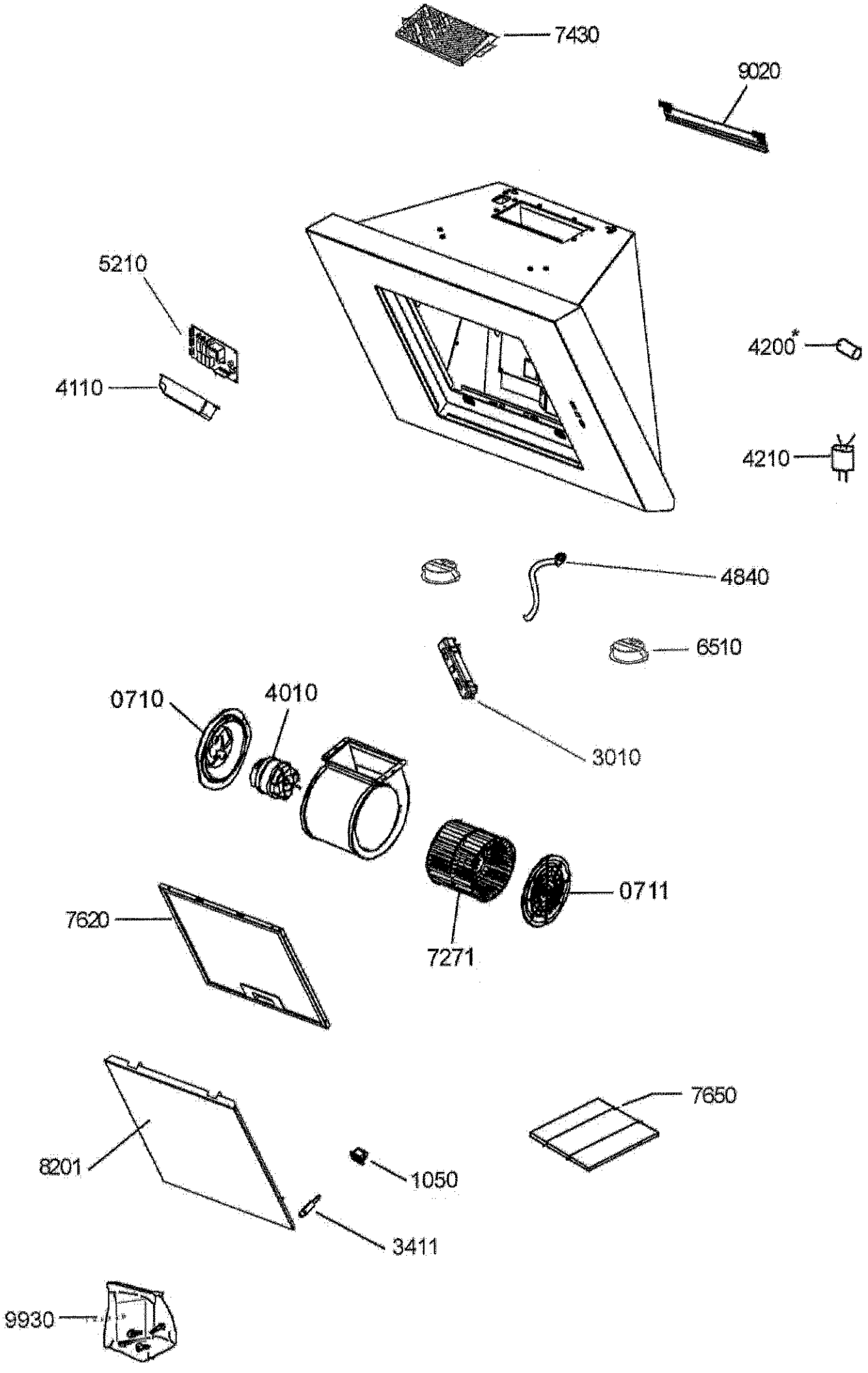
7430
9020
5210
4110
4200*
4210
4840
6510
3010
0710
4010
0711
7271
7620
7650
8201
1050
3411
9930