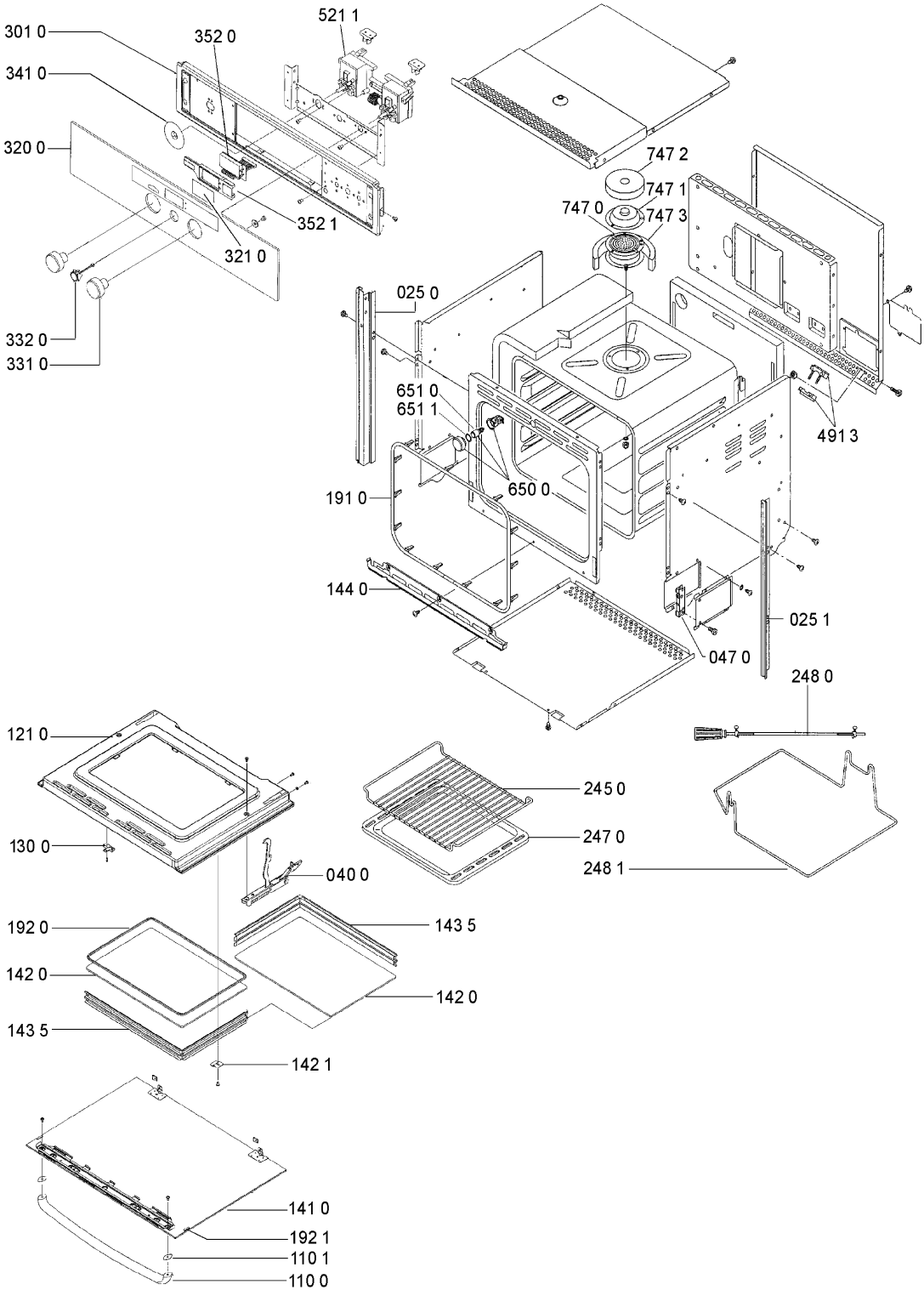
301 0
352 0
521 1
341 0
320 0
352 1
321 0
332 0
331 0
747 2
747 1
747 0
747 3
025 0
651 0
651 1
650 0
191 0
144 0
491 3
025 1
047 0
248 0
121 0
130 0
040 0
245 0
247 0
248 1
192 0
143 5
142 0
142 0
143 5
142 1
141 0
192 1
110 1
110 0

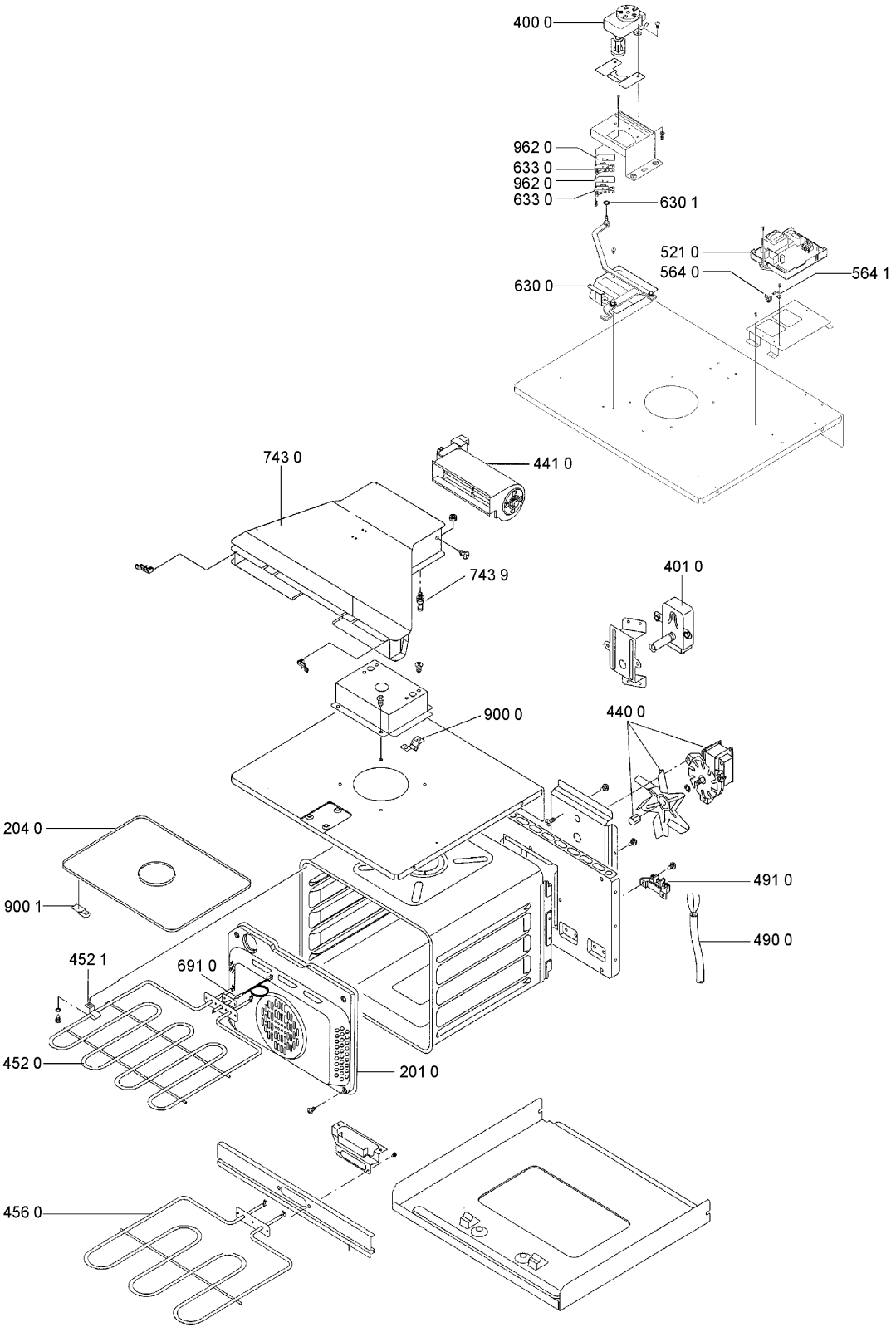
400 0
962 0
633 0
962 0
633 0
630 1
521 0
564 0
564 1
630 0
743 0
441 0
743 9
401 0
900 0
440 0
204 0
900 1
491 0
490 0
452 1
691 0
452 0
201 0
456 0