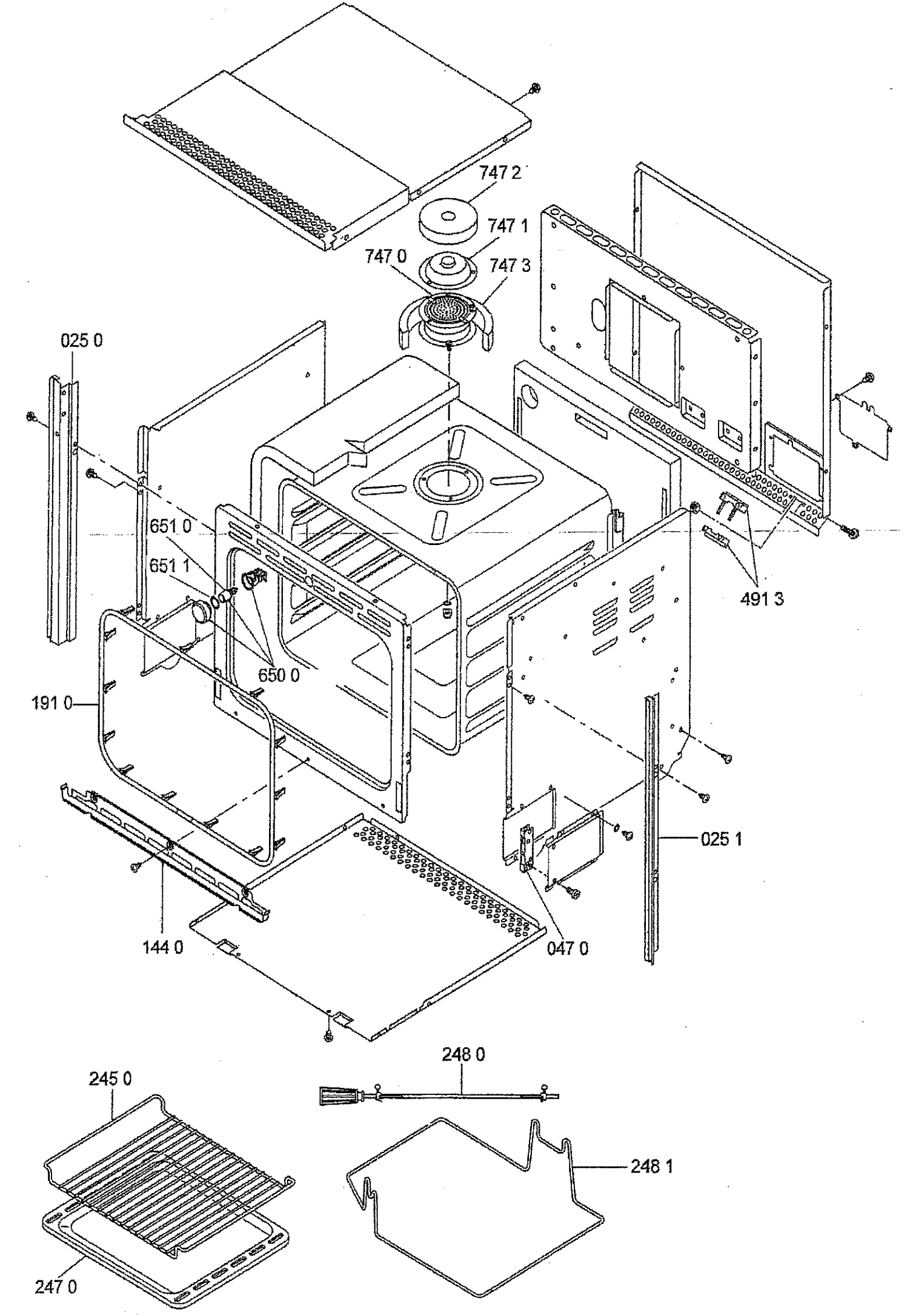
747 2
747 1
747 0
747 3
025 0
651 0
651 1
650 0
191 0
491 3
025 1
144 0
047 0
248 0
245 0
248 1
247 0

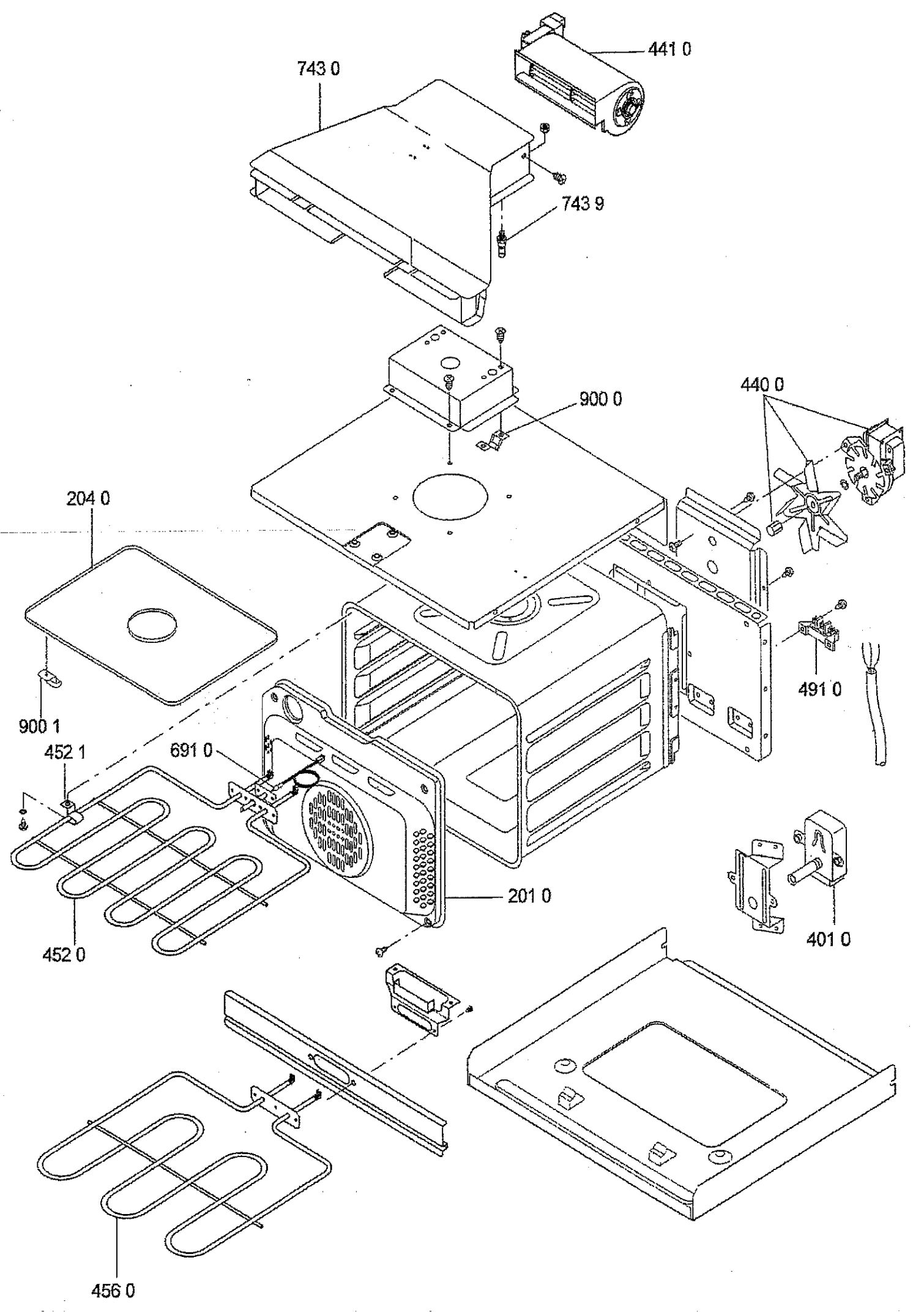
441 0
743 0
743 9
900 0
440 0
204 0
491 0
900 1
452 1
691 0
201 0
401 0
452 0
456 0

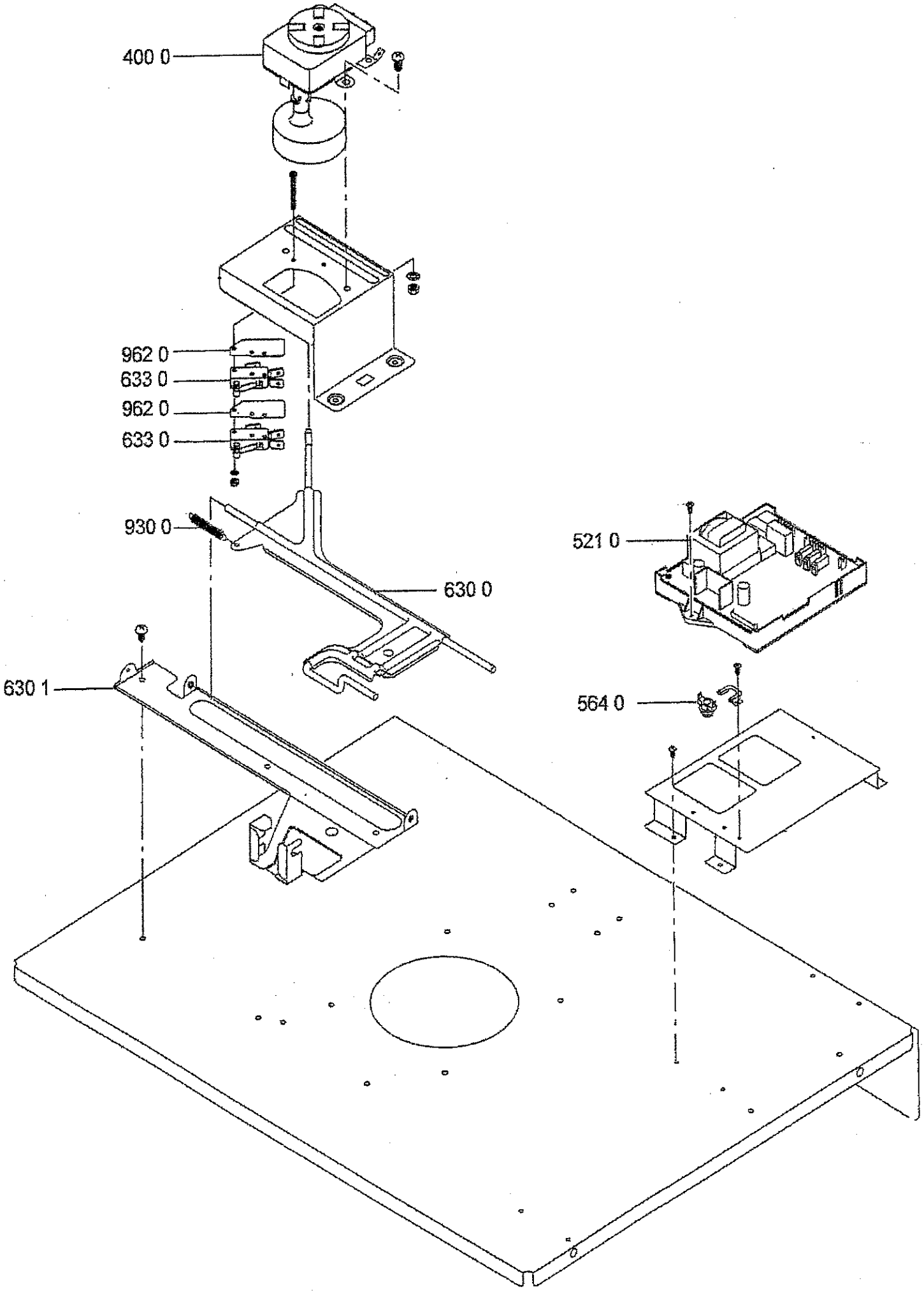
400 0
962 0
633 0
962 0
633 0
930 0
630 0
630 1
521 0
564 0

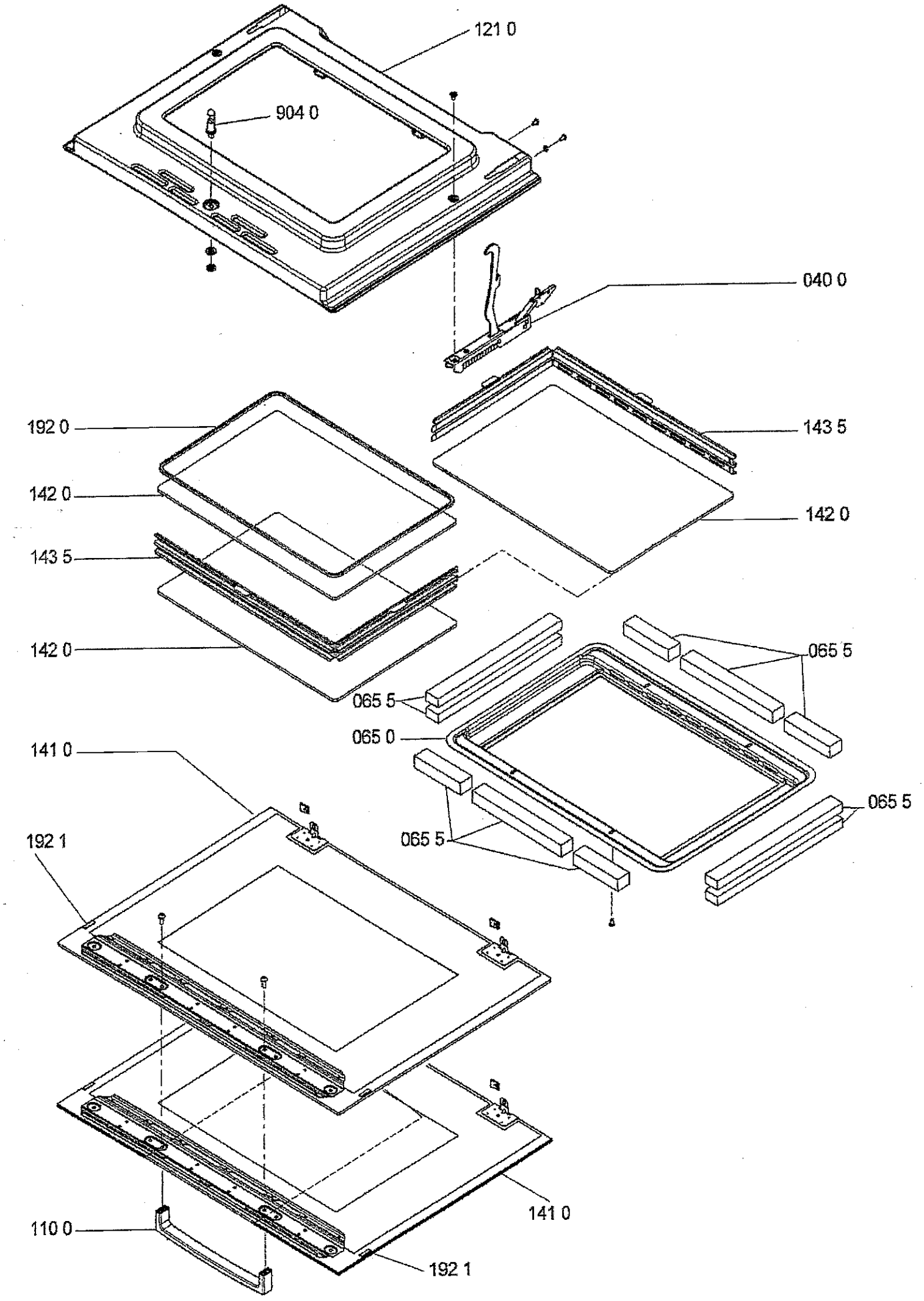
121 0
904 0
040 0
192 0
143 5
142 0
142 0
143 5
142 0
065 5
065 5
065 0
065 5
065 5
141 0
192 1
141 0
110 0
192 1

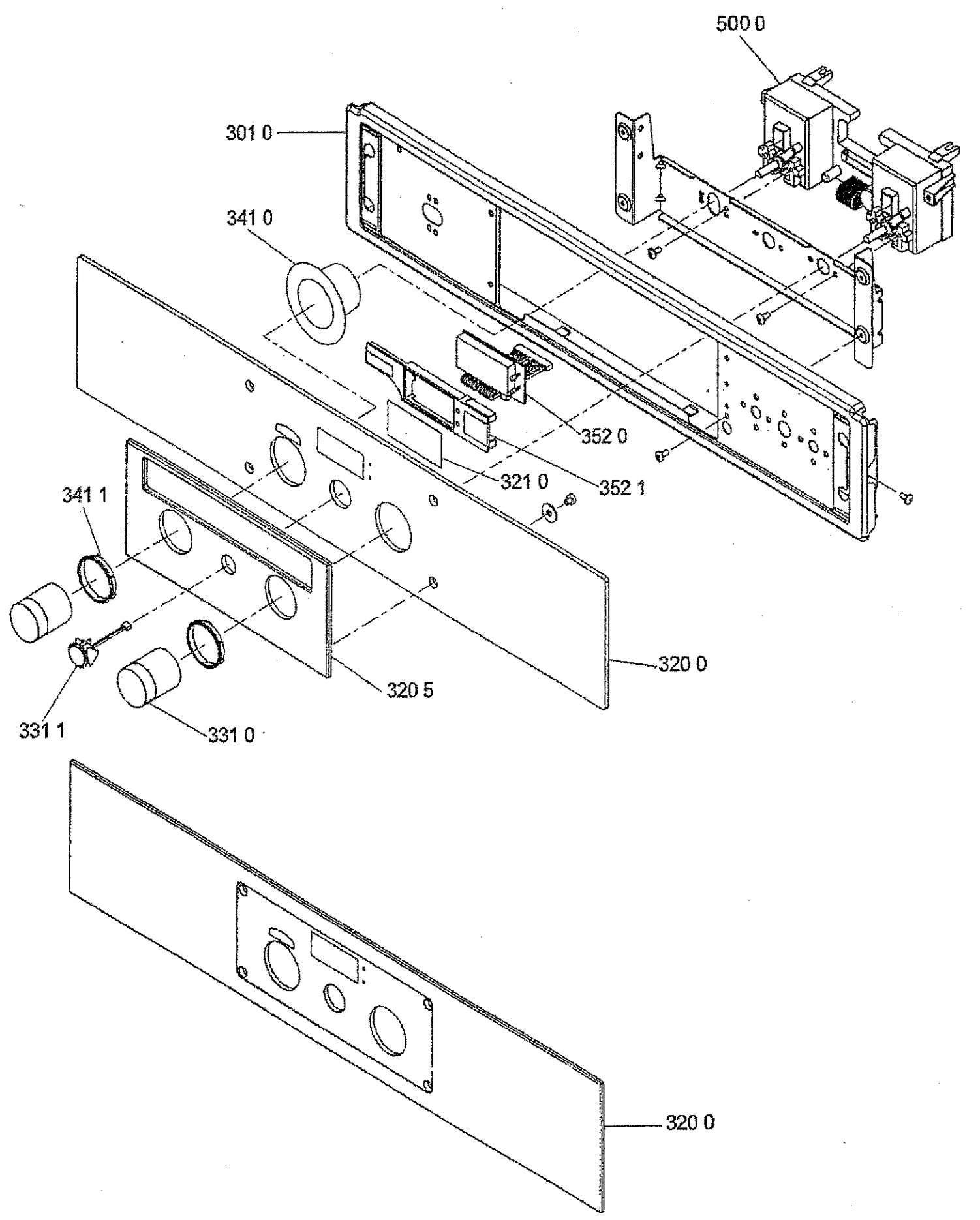
500 0
301 0
341 0
352 0
321 0
352 1
341 1
320 0
320 5
331 1
331 0
320 0