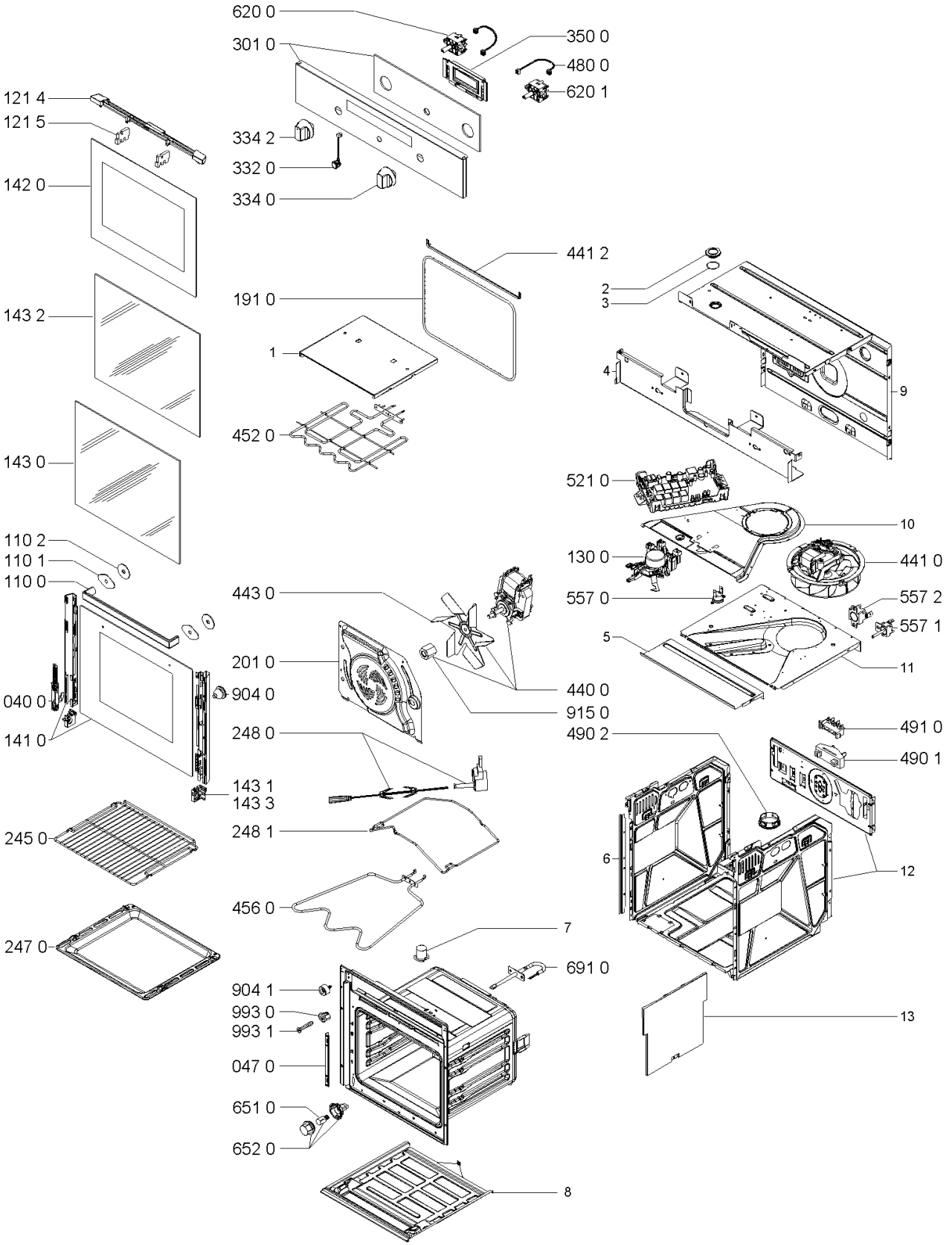
620 0
301 0
350 0
480 0
620 1
121 4
121 5
334 2
332 0
334 0
142 0
441 2
2
3
191 0
143 2
1
4
9
452 0
521 0
143 0
10
110 2
110 1
110 0
130 0
441 0
443 0
557 0
557 2
557 1
5
11
201 0
904 0
440 0
915 0
040 0
141 0
248 0
490 2
491 0
490 1
143 1
143 3
248 1
6
12
245 0
456 0
7
247 0
691 0
904 1
993 0
993 1
13
047 0
651 0
652 0
8