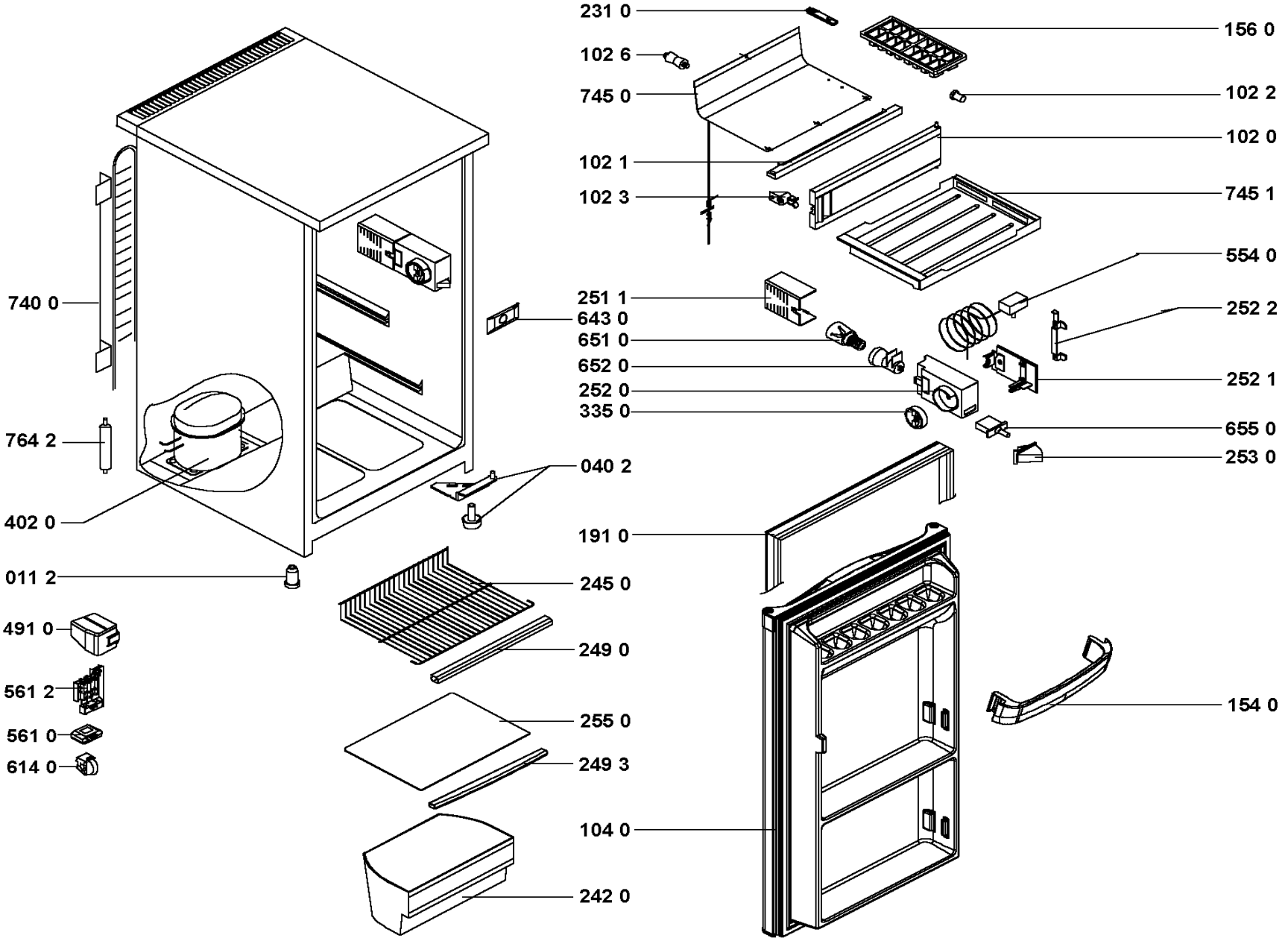
231 0
156 0
102 6
745 0
102 2
102 0
102 1
102 3
745 1
554 0
740 0
251 1
643 0
252 2
651 0
652 0
252 1
252 0
335 0
655 0
764 2
253 0
040 2
402 0
191 0
011 2
245 0
491 0
249 0
561 2
154 0
255 0
561 0
249 3
614 0
104 0
242 0