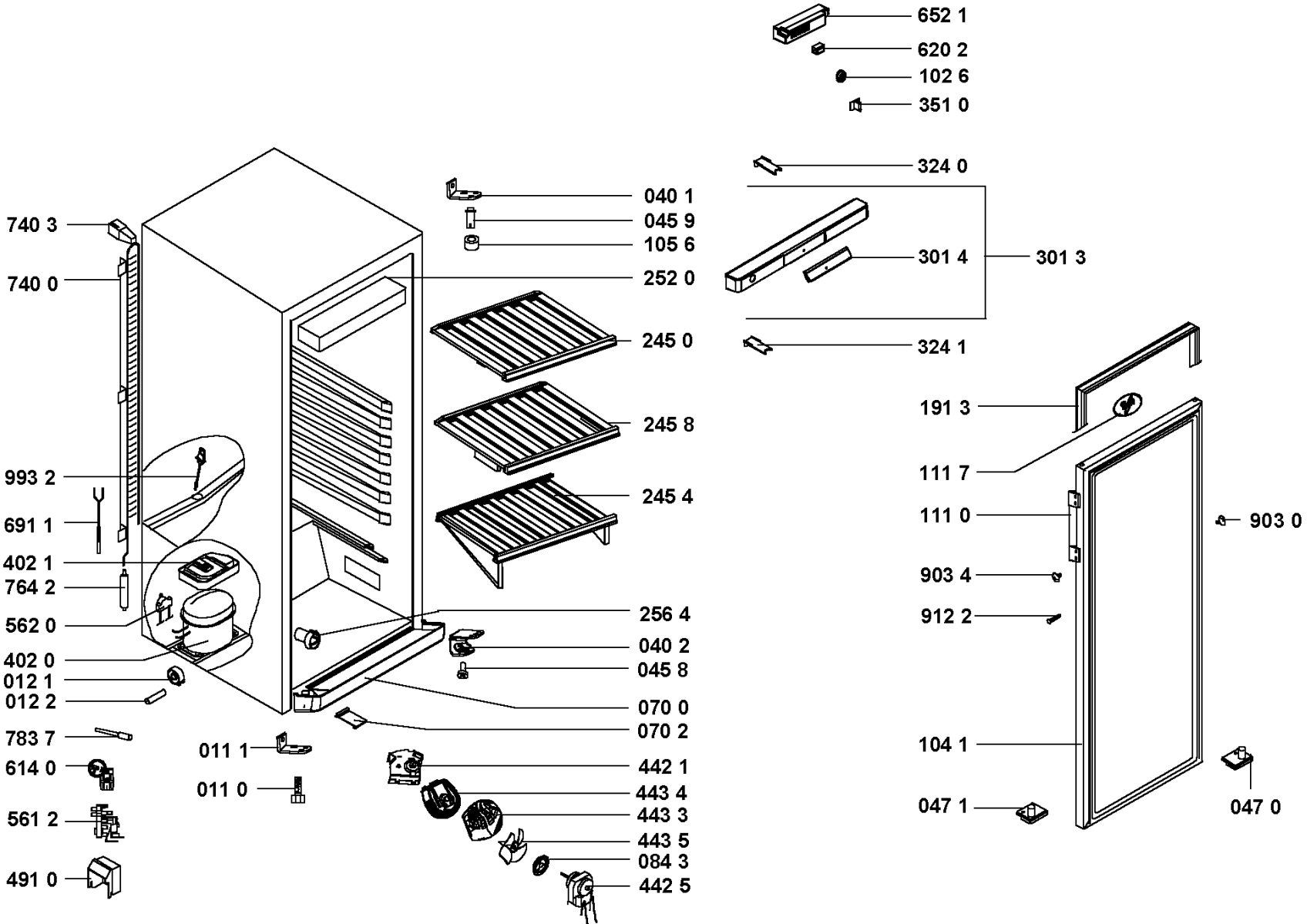
652 1
620 2
102 6
351 0
324 0
301 4
301 3
324 1
040 1
045 9
105 6
252 0
245 0
245 8
245 4
740 3
740 0
993 2
691 1
402 1
764 2
562 0
402 0
012 1
012 2
783 7
614 0
561 2
491 0
011 1
011 0
256 4
040 2
045 8
070 0
070 2
442 1
443 4
443 3
443 5
084 3
442 5
191 3
111 7
111 0
903 4
912 2
104 1
047 1
903 0
047 0