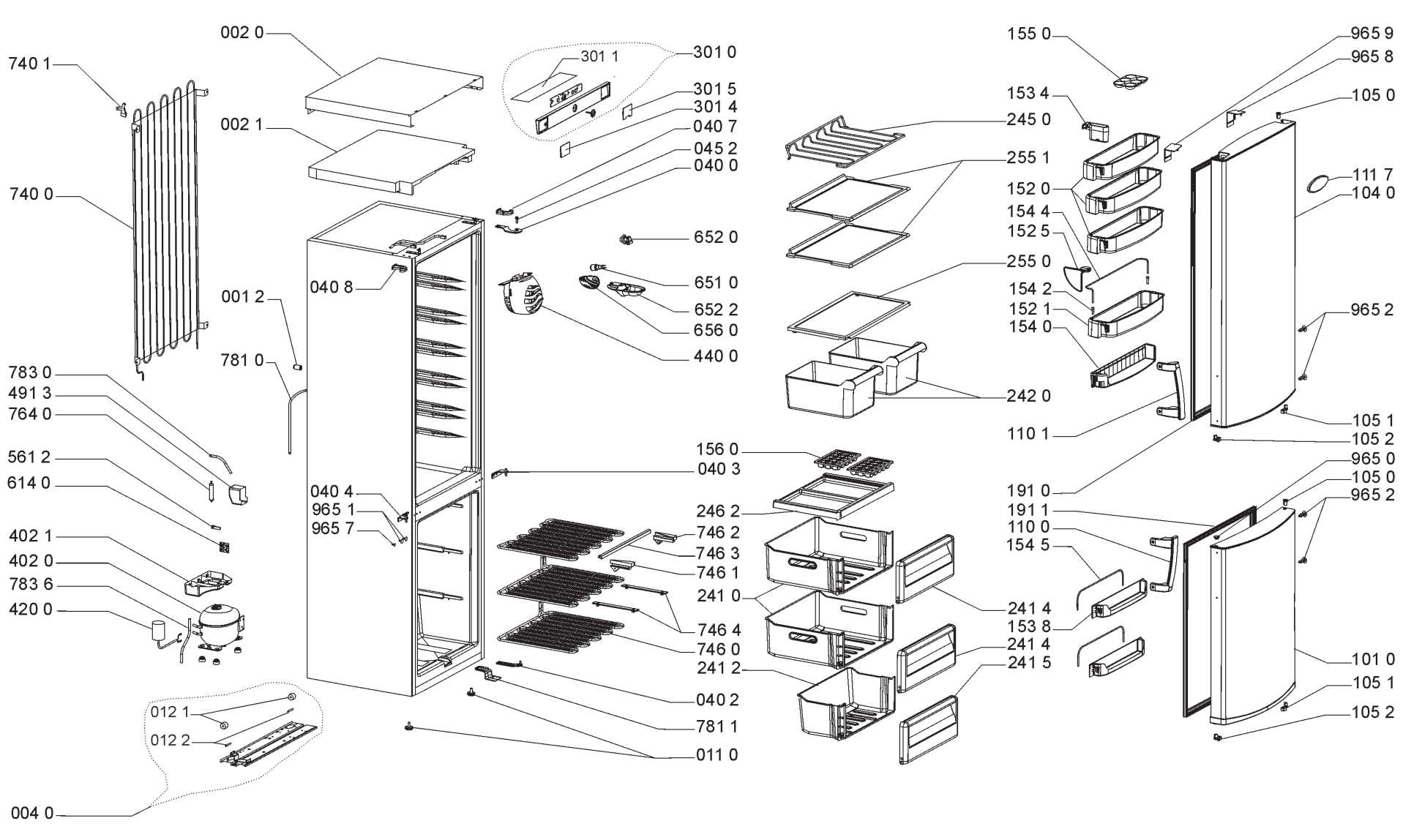
002 0
740 1
002 1
301 1
301 0
301 5
301 4
040 7
045 2
040 0
740 0
652 0
040 8
001 2
651 0
652 2
656 0
440 0
781 0
783 0
491 3
764 0
561 2
614 0
156 0
040 3
040 4
965 1
965 7
246 2
746 2
746 3
746 1
402 1
402 0
783 6
420 0
241 0
746 4
746 0
241 2
040 2
781 1
012 1
012 2
011 0
004 0
155 0
965 9
965 8
153 4
105 0
245 0
255 1
111 7
152 0
104 0
154 4
152 5
255 0
154 2
152 1
965 2
154 0
242 0
110 1
105 1
105 2
965 0
105 0
965 2
191 0
191 1
110 0
154 5
241 4
153 8
241 4
241 5
101 0
105 1
105 2