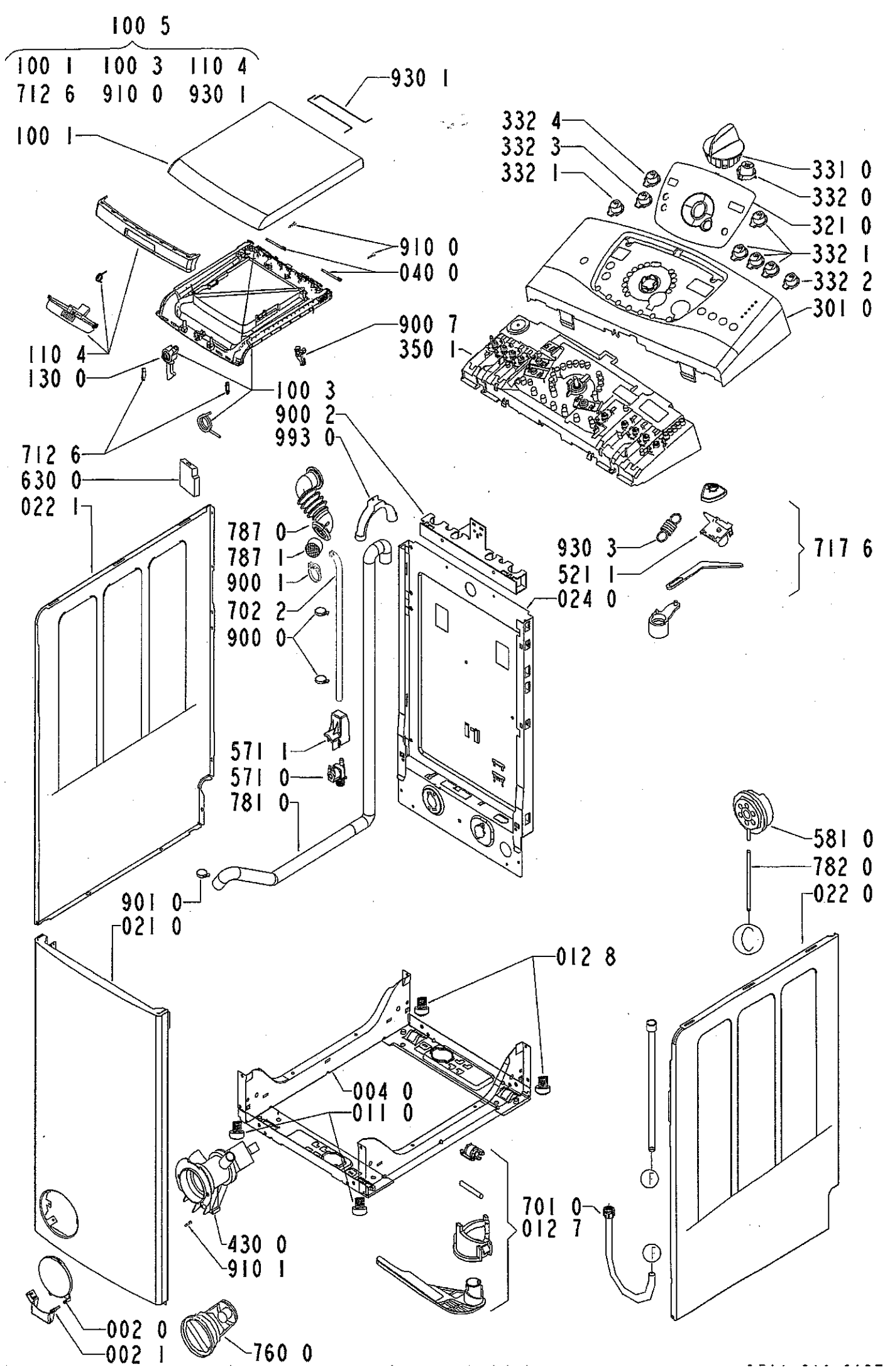
100 5
100 1
100 3
110 4
712 6
910 0
930 1
930 1
100 1
332 4
332 3
332 1
331 0
332 0
321 0
332 1
332 2
301 0
910 0
040 0
900 7
350 1
110 4
130 0
100 3
900 2
993 0
712 6
630 0
022 1
787 0
787 1
900 1
702 2
900 0
930 3
521 1
024 0
717 6
571 1
571 0
781 0
581 0
782 0
022 0
901 0
021 0
012 8
004 0
011 0
701 0
012 7
430 0
910 1
002 0
002 1
760 0

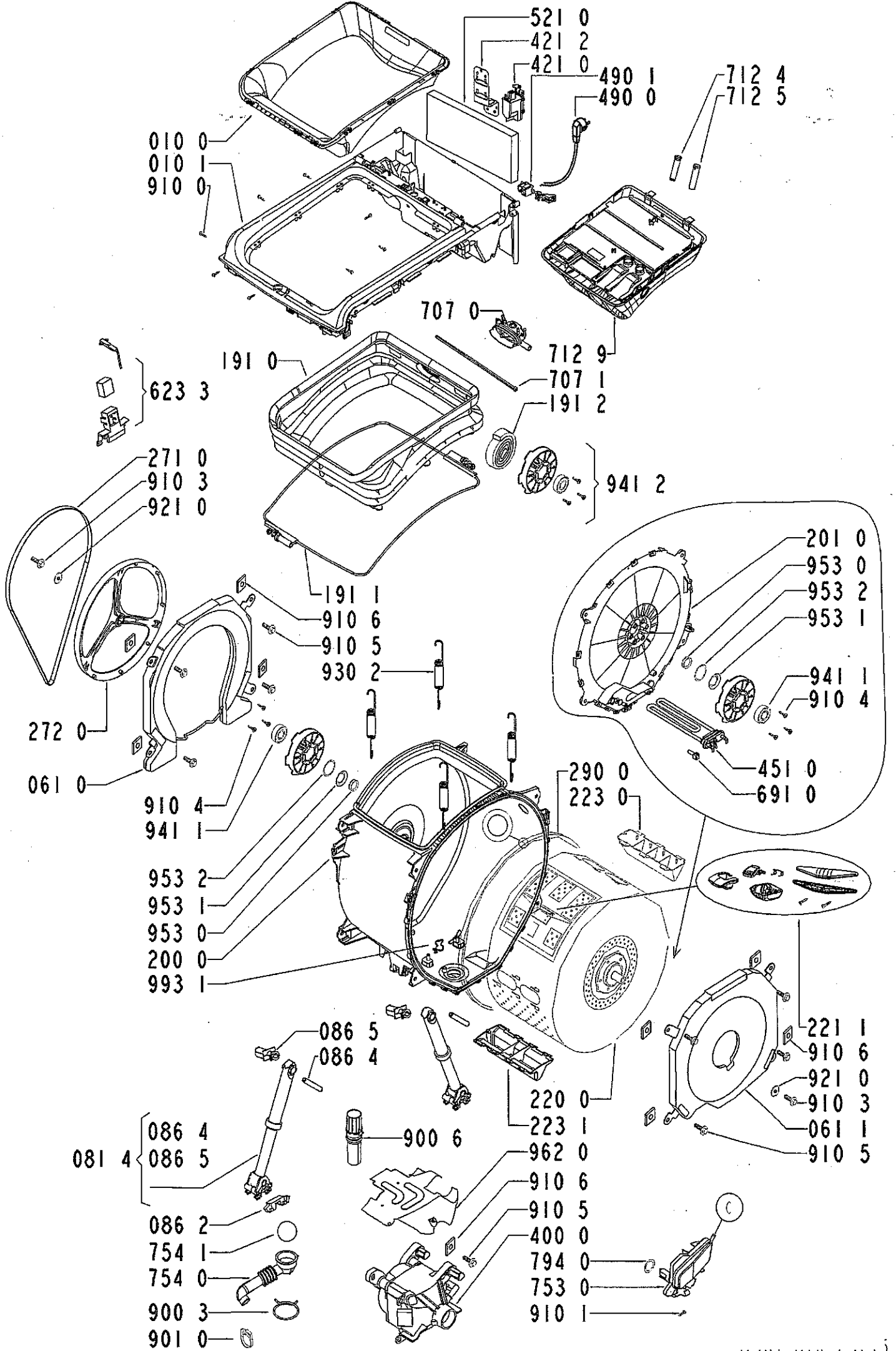
521 0
421 2
421 0
490 1
490 0
712 4
712 5
010 0
010 1
910 0
707 0
712 9
707 1
191 0
191 2
623 3
941 2
271 0
910 3
921 0
191 1
910 6
910 5
930 2
201 0
953 0
953 2
953 1
941 1
910 4
451 0
691 0
272 0
061 0
910 4
941 1
290 0
223 0
953 2
953 1
953 0
200 0
993 1
086 5
086 4
220 0
223 1
221 1
910 6
921 0
910 3
061 1
910 5
081 4
086 4
086 5
900 6
962 0
910 6
910 5
400 0
794 0
753 0
910 1
086 2
754 1
754 0
900 3
901 0