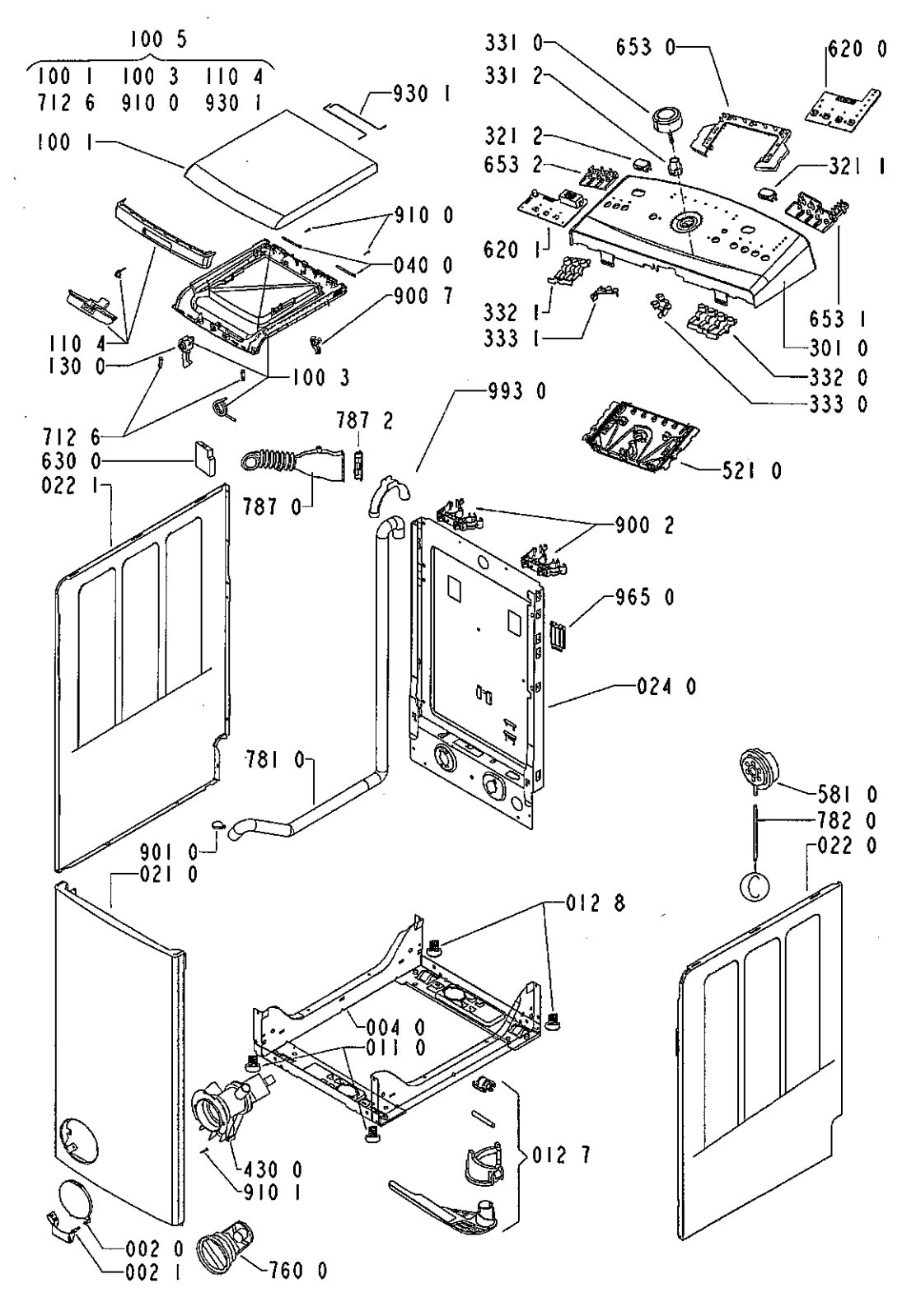
100 5
100 1
100 3
110 4
712 6
910 0
930 1
930 1
100 1
910 0
040 0
900 7
110 4
130 0
100 3
712 6
630 0
022 1
787 2
787 0
993 0
900 2
965 0
024 0
781 0
901 0
021 0
331 0
331 2
653 0
620 0
321 2
653 2
321 1
620 1
332 1
333 1
653 1
301 0
332 0
333 0
521 0
581 0
782 0
022 0
012 8
004 0
011 0
012 7
430 0
910 1
002 0
002 1
760 0

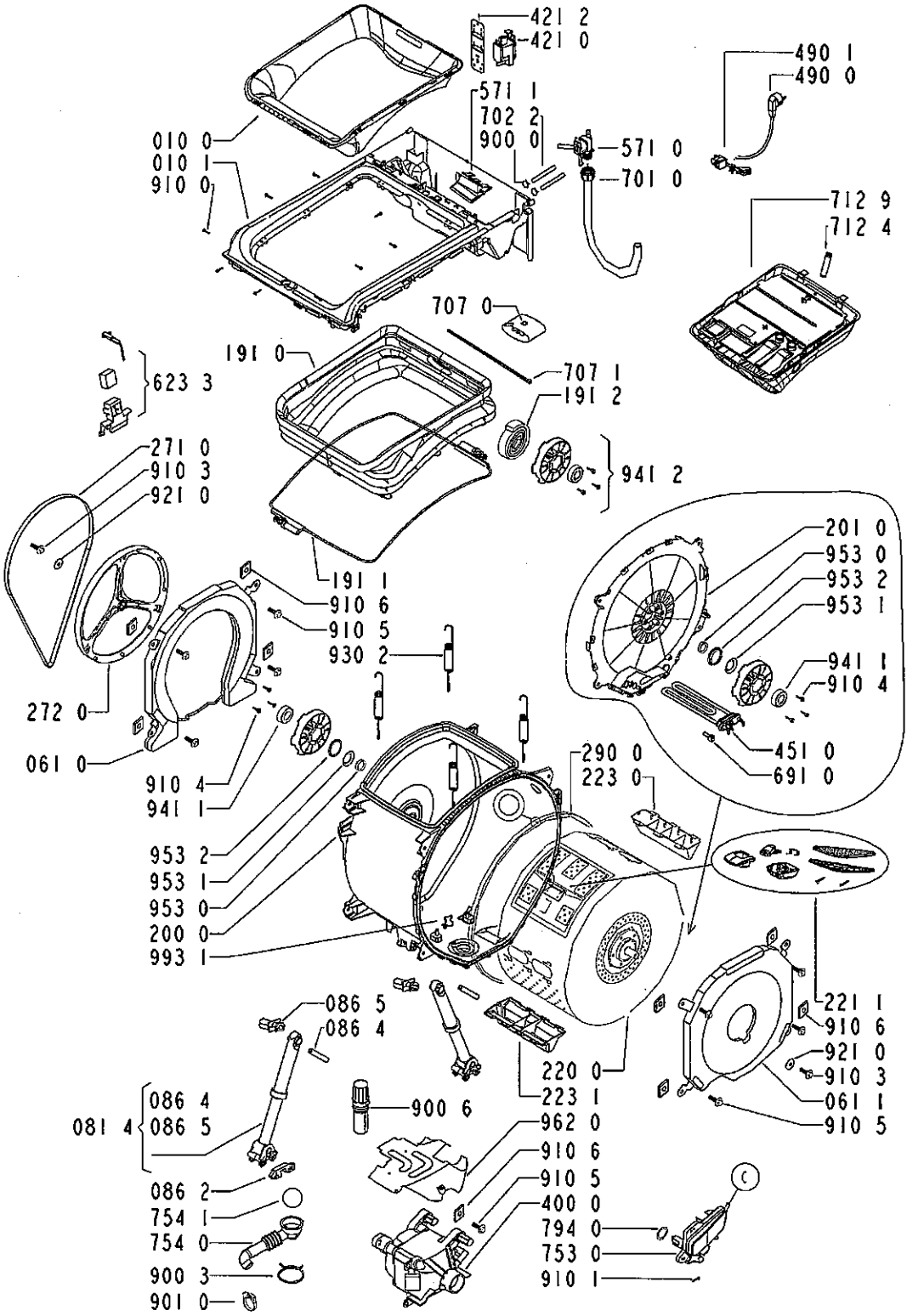
421 2
421 0
490 1
490 0
571 1
702 2
900 0
571 0
701 0
010 0
010 1
910 0
712 9
712 4
707 0
191 0
707 1
191 2
623 3
941 2
271 0
910 3
921 0
201 0
953 0
953 2
953 1
191 1
910 6
910 5
930 2
941 1
910 4
272 0
061 0
910 4
941 1
451 0
691 0
290 0
223 0
953 2
953 1
953 0
200 0
993 1
086 5
086 4
221 1
910 6
921 0
910 3
061 1
910 5
220 0
223 1
900 6
081 4
086 4
086 5
962 0
910 6
910 5
400 0
086 2
754 1
754 0
900 3
901 0
794 0
753 0
910 1
C