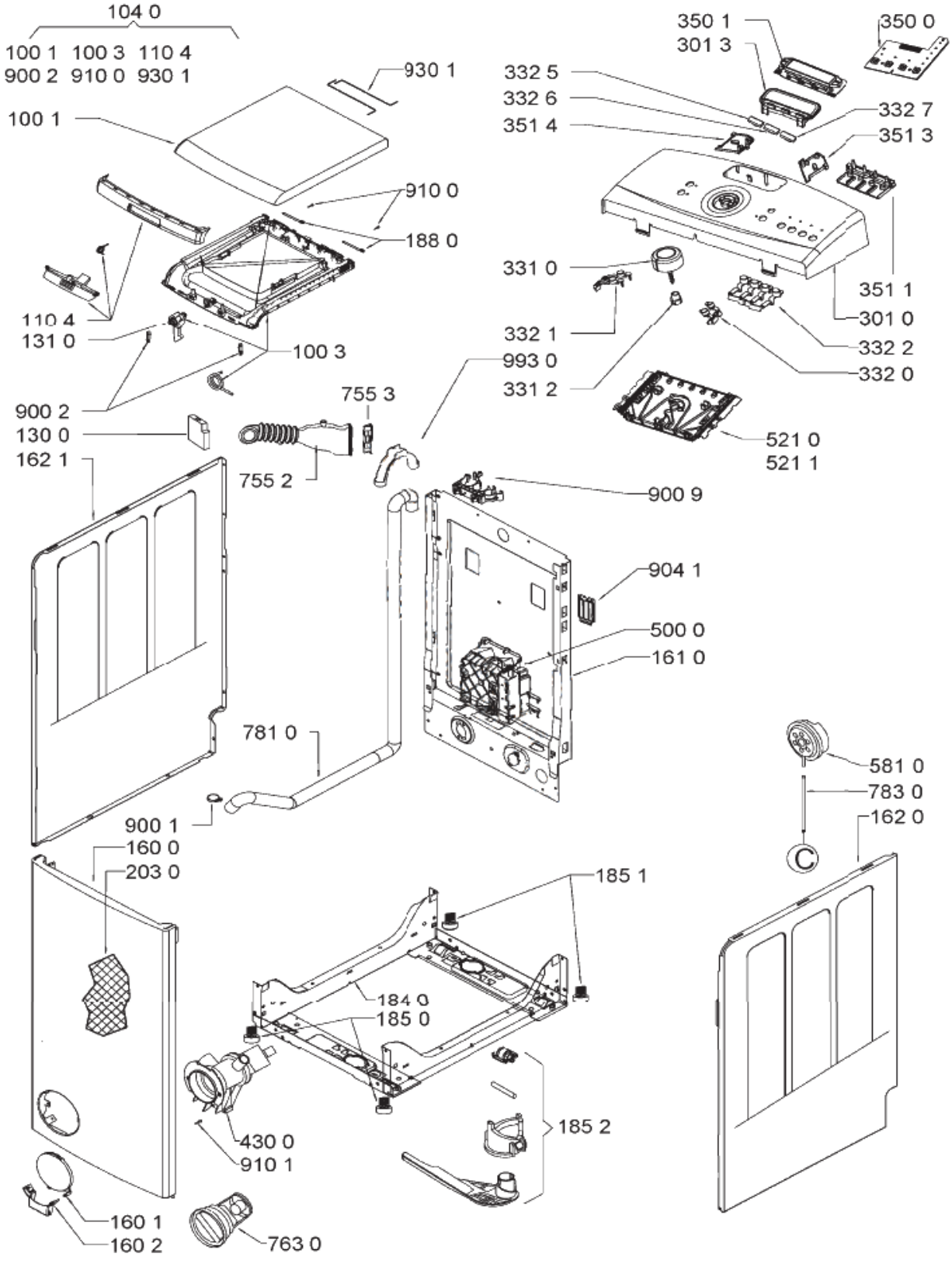
104 0
100 1 100 3 110 4
900 2 910 0 930 1
930 1
100 1
910 0
188 0
110 4
131 0
100 3
900 2
130 0
162 1
755 3
755 2
993 0
331 2
350 1
301 3
350 0
332 5
332 6
351 4
332 7
351 3
331 0
351 1
301 0
332 1
332 2
332 0
521 0
521 1
900 9
904 1
500 0
161 0
781 0
900 1
581 0
783 0
162 0
160 0
203 0
185 1
184 0
185 0
185 2
430 0
910 1
160 1
160 2
763 0

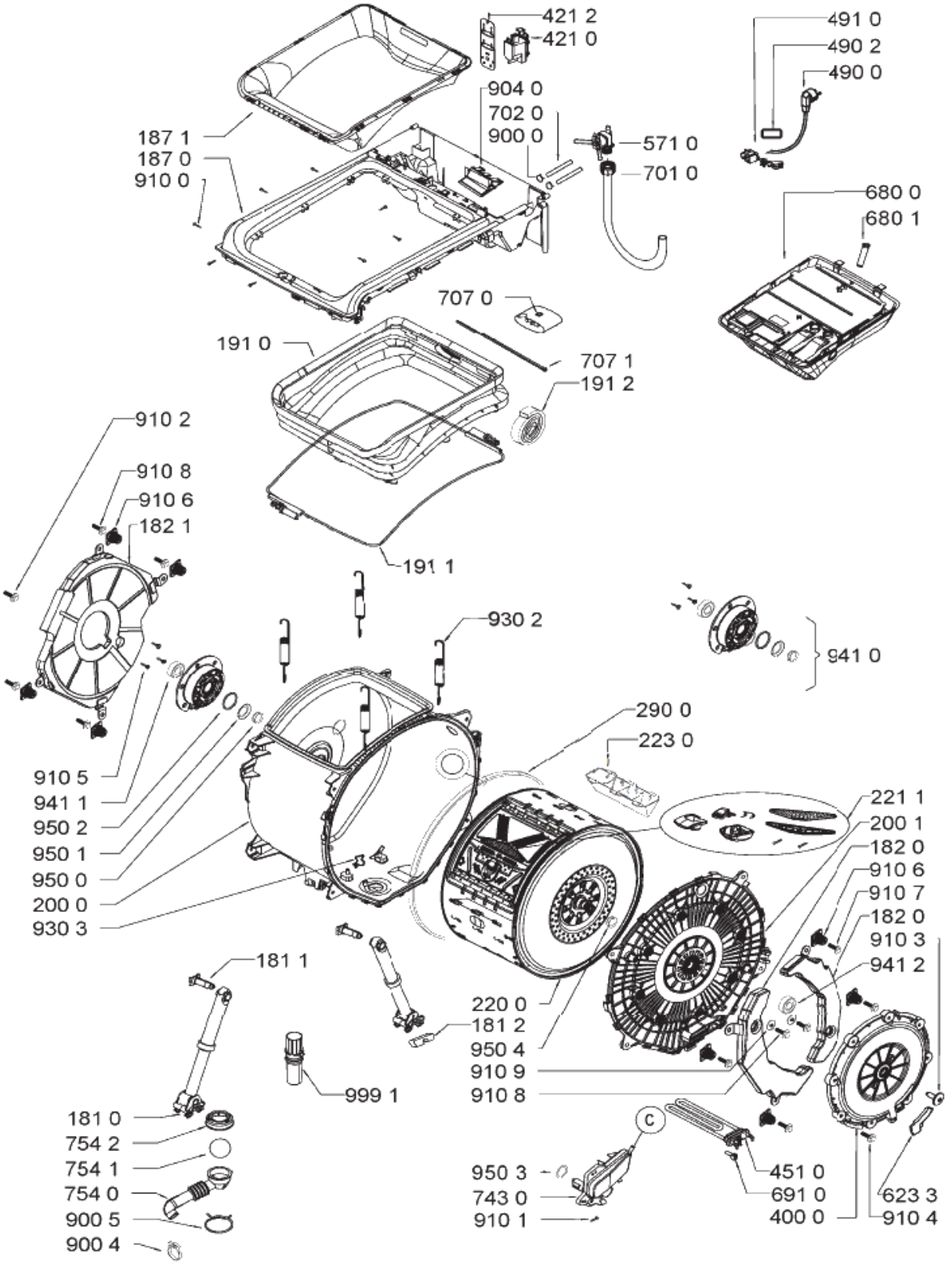
421 2
421 0
491 0
490 2
490 0
904 0
702 0
900 0
571 0
701 0
187 1
187 0
910 0
680 0
680 1
707 0
191 0
707 1
191 2
910 2
910 8
910 6
182 1
191 1
930 2
941 0
290 0
223 0
910 5
941 1
950 2
950 1
950 0
200 0
930 3
221 1
200 1
182 0
910 6
910 7
182 0
910 3
941 2
181 1
220 0
181 2
950 4
910 9
910 8
999 1
181 0
754 2
754 1
754 0
900 5
900 4
C
950 3
743 0
910 1
451 0
691 0
400 0
623 3
910 4