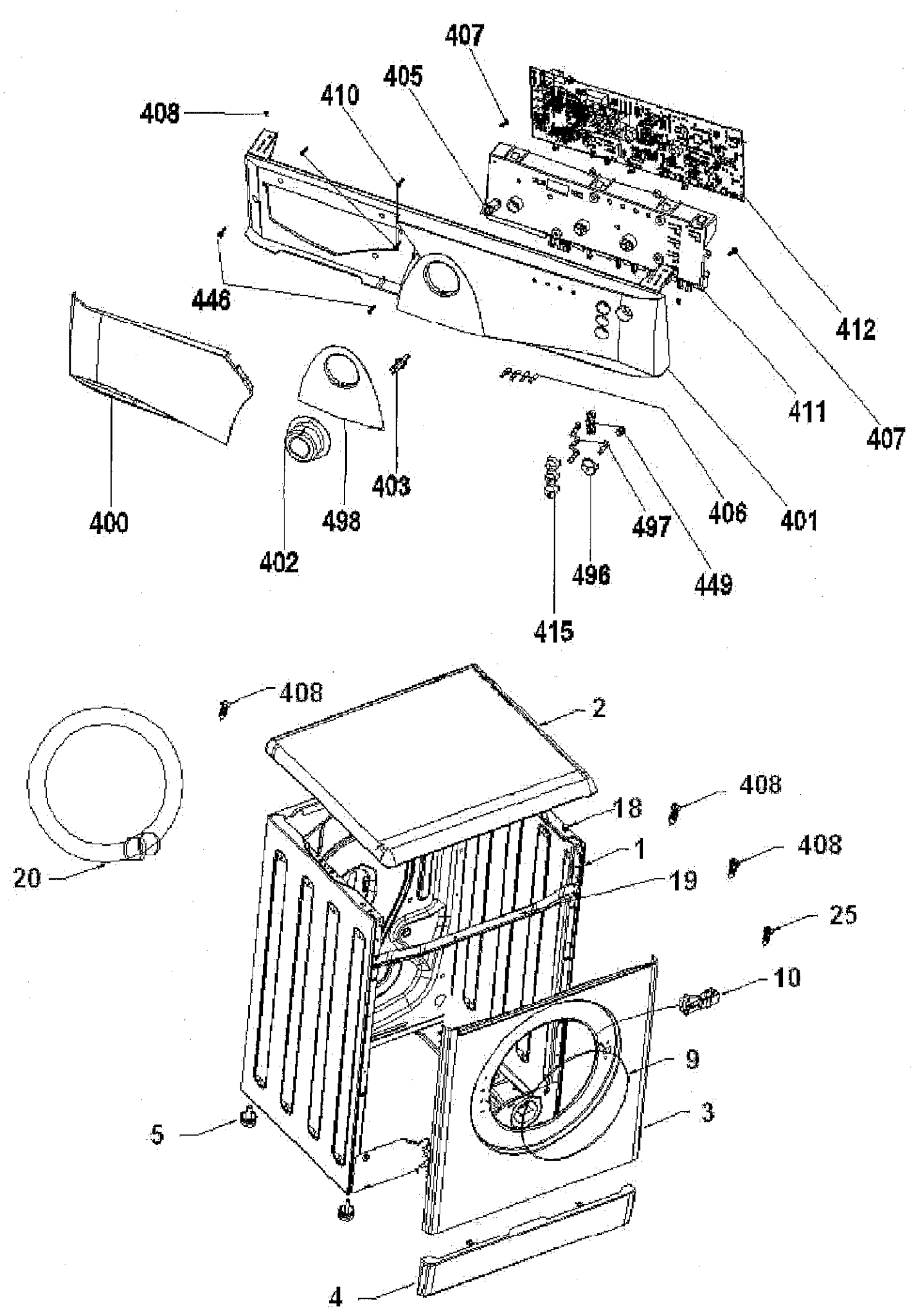
407
405
410
408
446
412
411
407
400
403
498
402
406
401
497
496
449
415
408
2
408
18
1
408
20
19
25
10
9
3
5
4

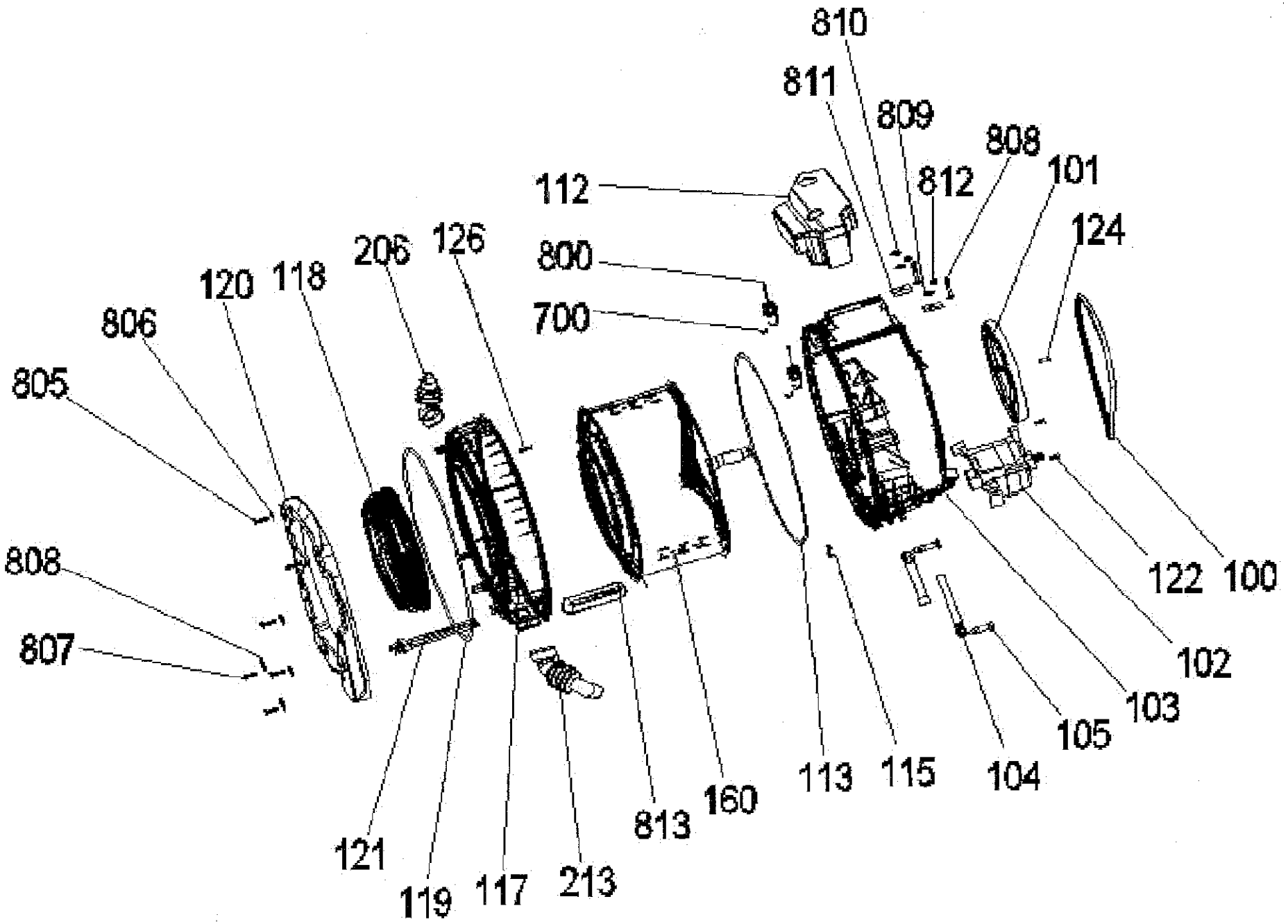
810
811
809
808
812
101
112
124
800
700
120
118
206
126
806
805
808
807
122
100
102
103
105
104
113
115
160
813
121
119
117
213

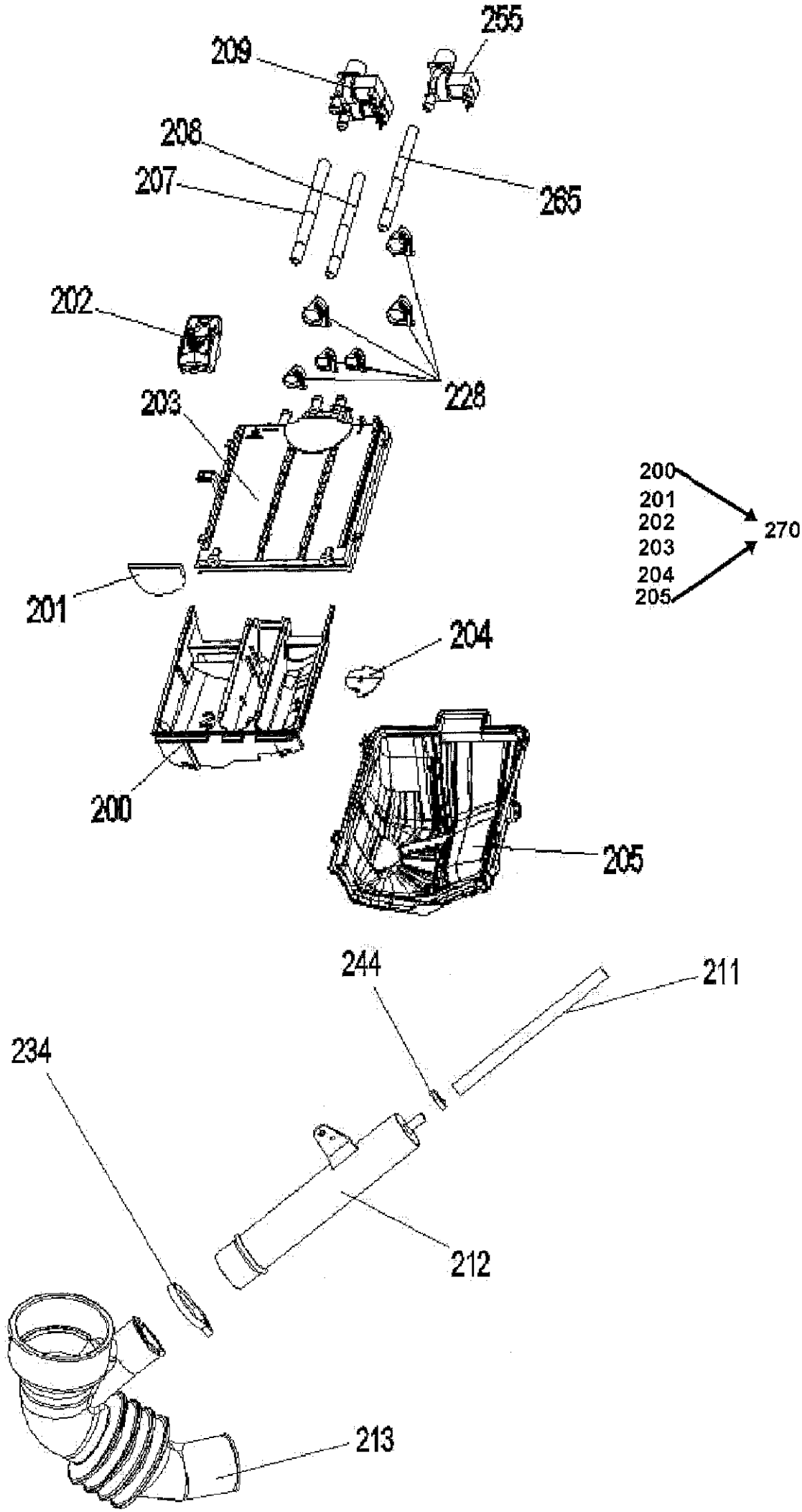
255
209
208
207
265
202
228
203
200
201
202
203
204
205
270
201
204
200
205
244
211
234
212
213

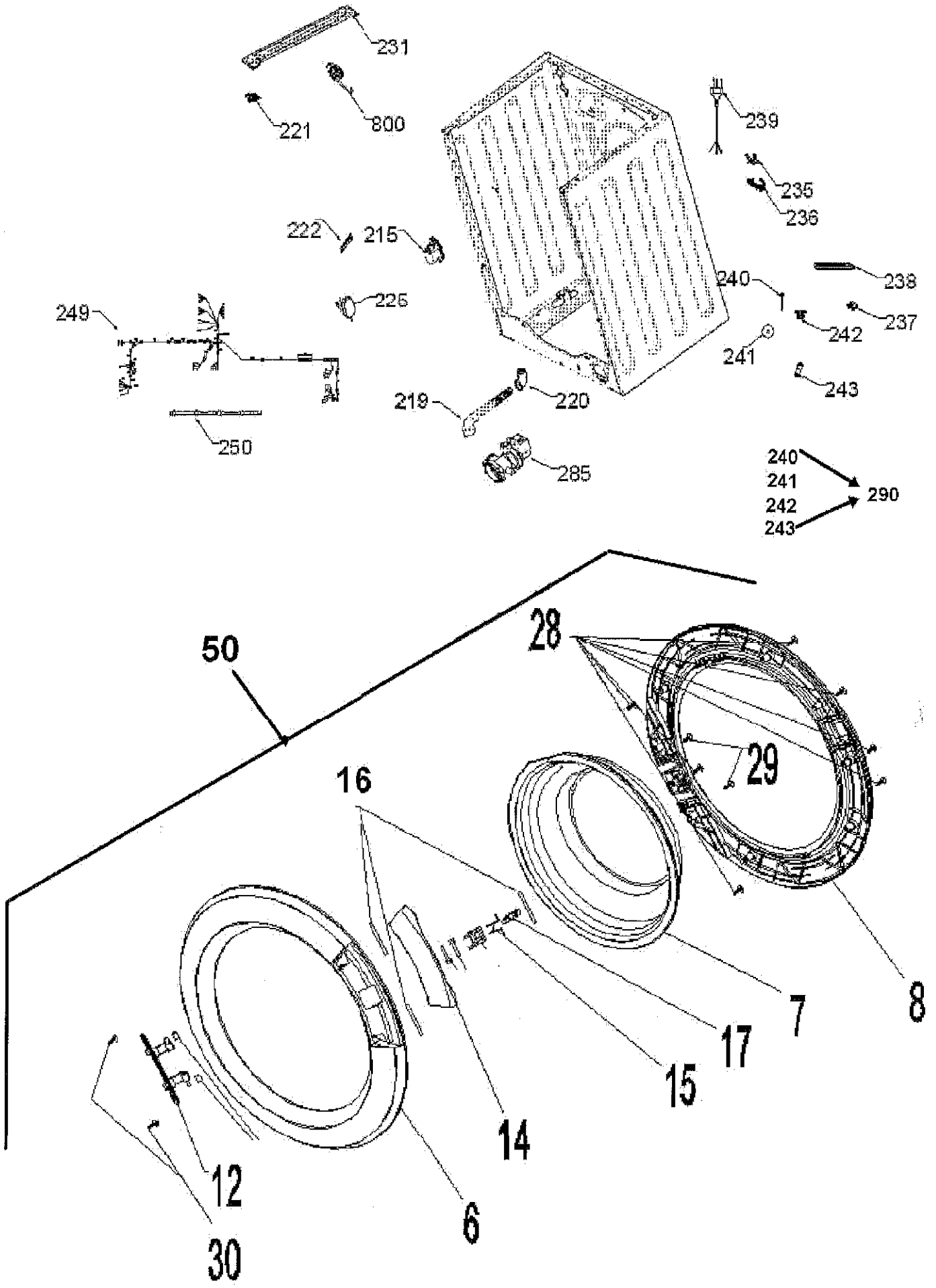
231
800
221
239
235
236
222
215
238
240
225
237
242
249
241
243
219
220
250
285
240
241
242
243
290
50
28
29
16
7
8
17
15
14
12
6
30