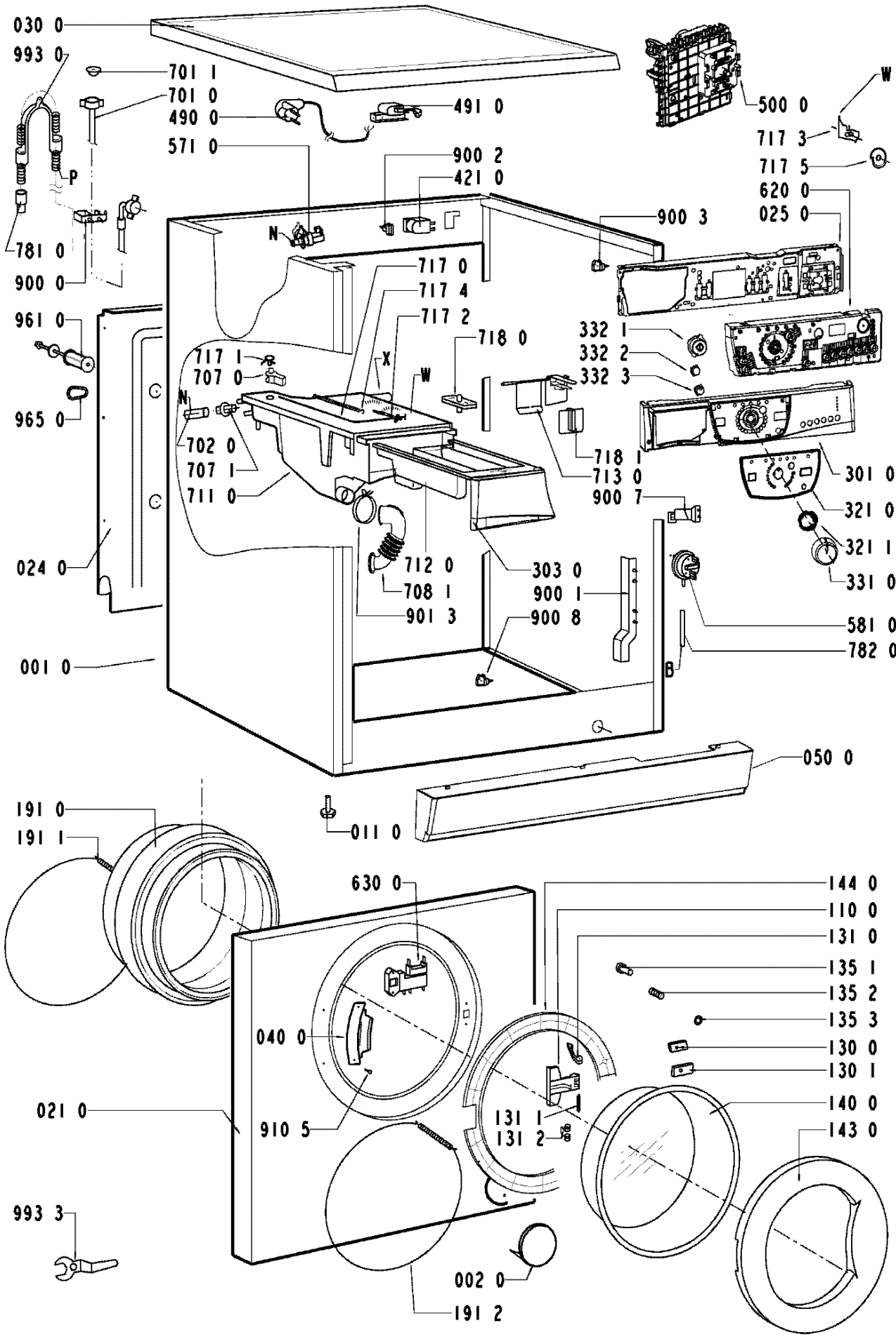
030 0
993 0
701 1
701 0
490 0
491 0
500 0
W
717 3
717 5
620 0
025 0
571 0
900 2
421 0
P
781 0
900 0
N
900 3
717 0
717 4
717 2
718 0
961 0
717 1
707 0
X
W
332 1
332 2
332 3
965 0
N
702 0
707 1
711 0
718 1
713 0
900 7
301 0
321 0
321 1
331 0
024 0
712 0
708 1
901 3
303 0
900 1
900 8
581 0
782 0
001 0
B
050 0
011 0
191 0
191 1
630 0
144 0
110 0
131 0
135 1
135 2
135 3
130 0
130 1
040 0
021 0
910 5
131 1
131 2
140 0
143 0
993 3
002 0
191 2

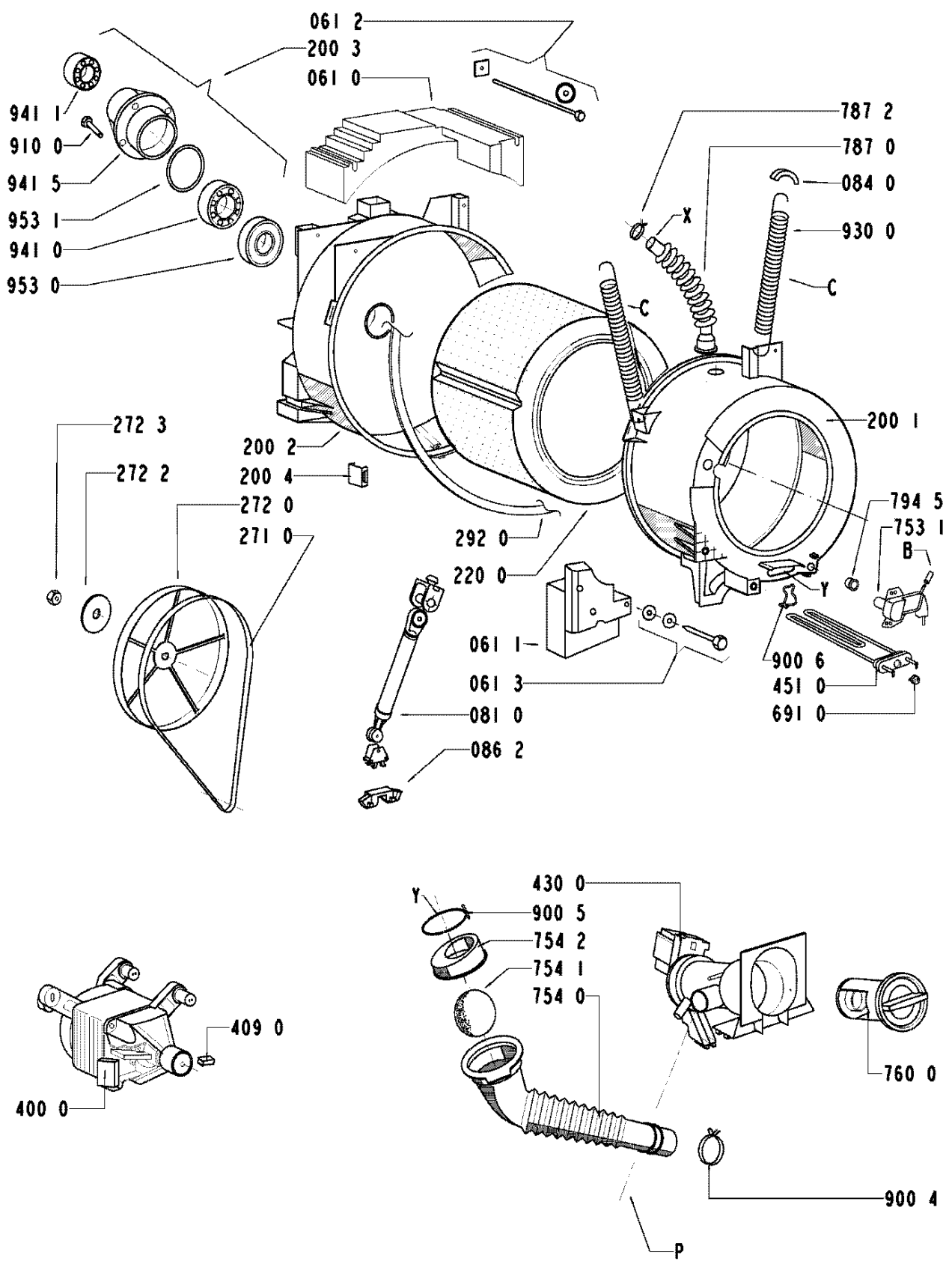
061 2
200 3
061 0
941 1
910 0
941 5
953 1
941 0
953 0
787 2
787 0
084 0
930 0
X
C
C
200 1
272 3
200 2
272 2
200 4
272 0
271 0
292 0
220 0
794 5
753 1
B
Y
061 1
061 3
081 0
086 2
900 6
451 0
691 0
430 0
Y
900 5
754 2
754 1
754 0
409 0
400 0
760 0
900 4
P