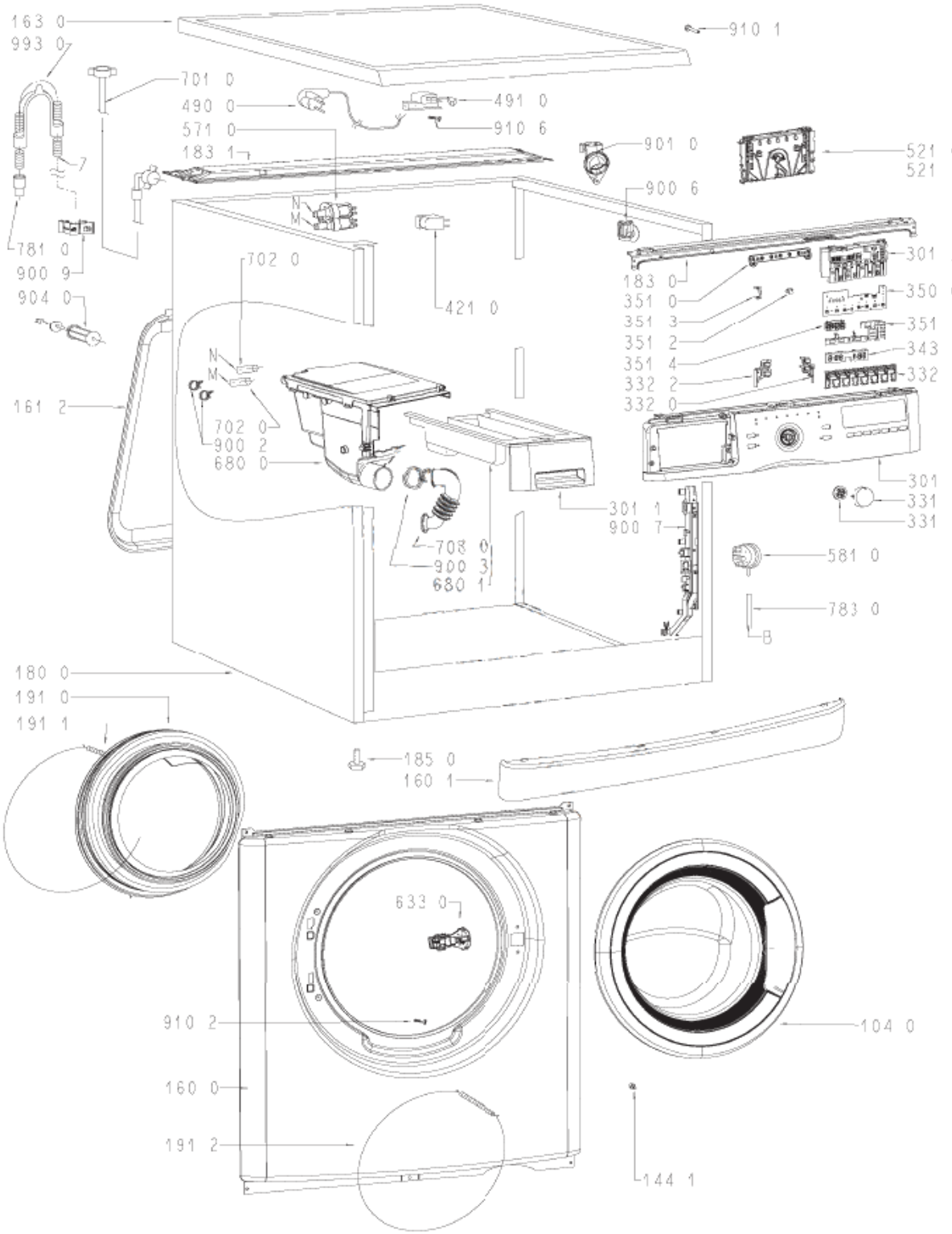
163 0
993 0
910 1
701 0
490 0
491 0
571 0
910 6
183 1
901 0
521 0
521 1
7
900 6
N
M
781 0
900 9
702 0
421 0
183 0
301 2
904 0
351 0
350 0
351 3
351 1
351 2
343 0
351 4
N
M
332 2
332 1
332 0
161 2
702 0
900 2
680 0
301 0
331 0
331 2
301 1
900 7
708 0
900 3
680 1
581 0
783 0
B
180 0
191 0
191 1
185 0
160 1
633 0
910 2
104 0
160 0
191 2
144 1

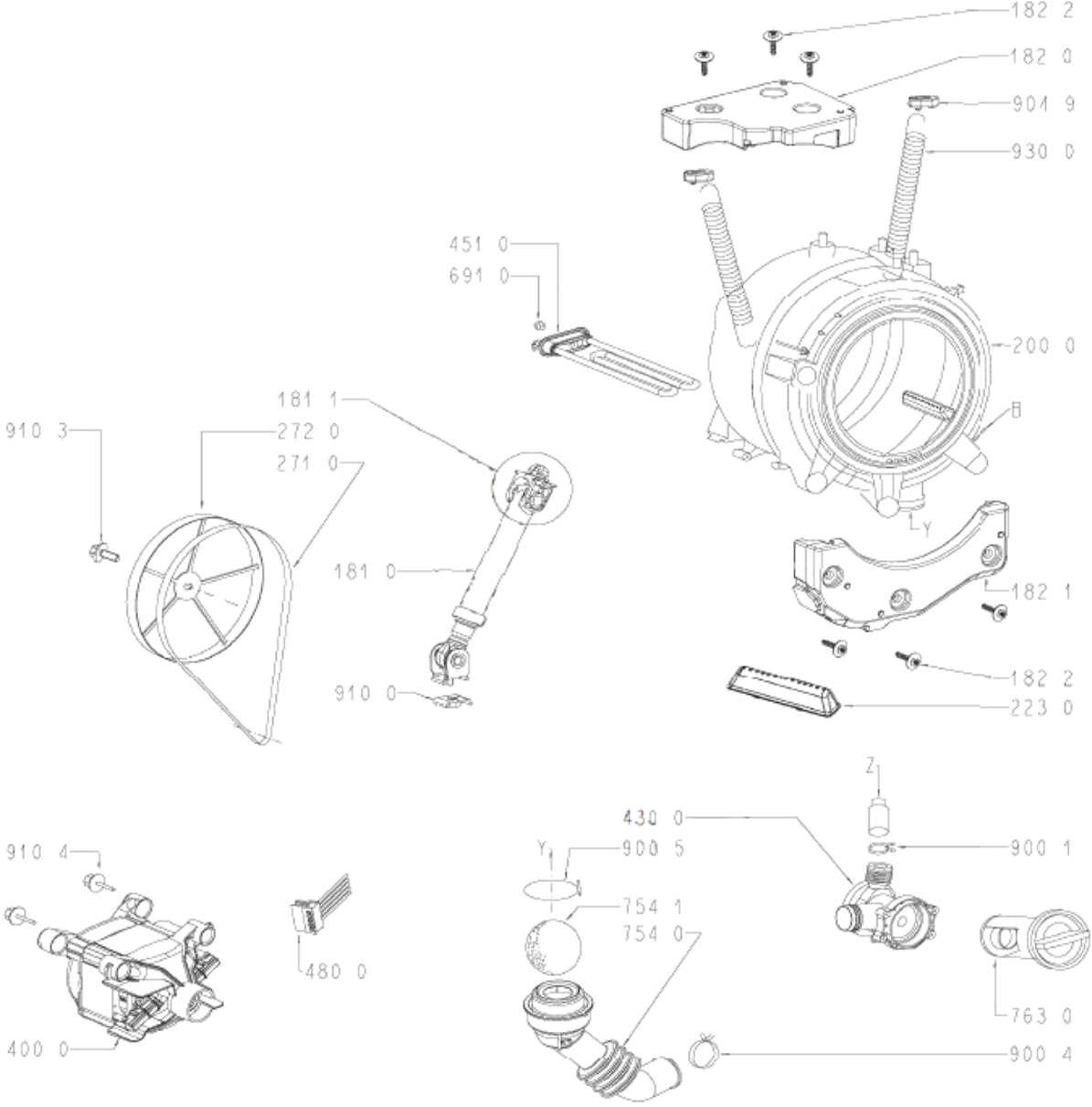
182 2
182 0
901 9
930 0
451 0
691 0
200 0
B
Y
182 1
182 2
223 0
181 1
910 3
272 0
271 0
181 0
910 0
Z
430 0
900 1
Y
900 5
754 1
754 0
763 0
900 4
910 4
480 0
400 0