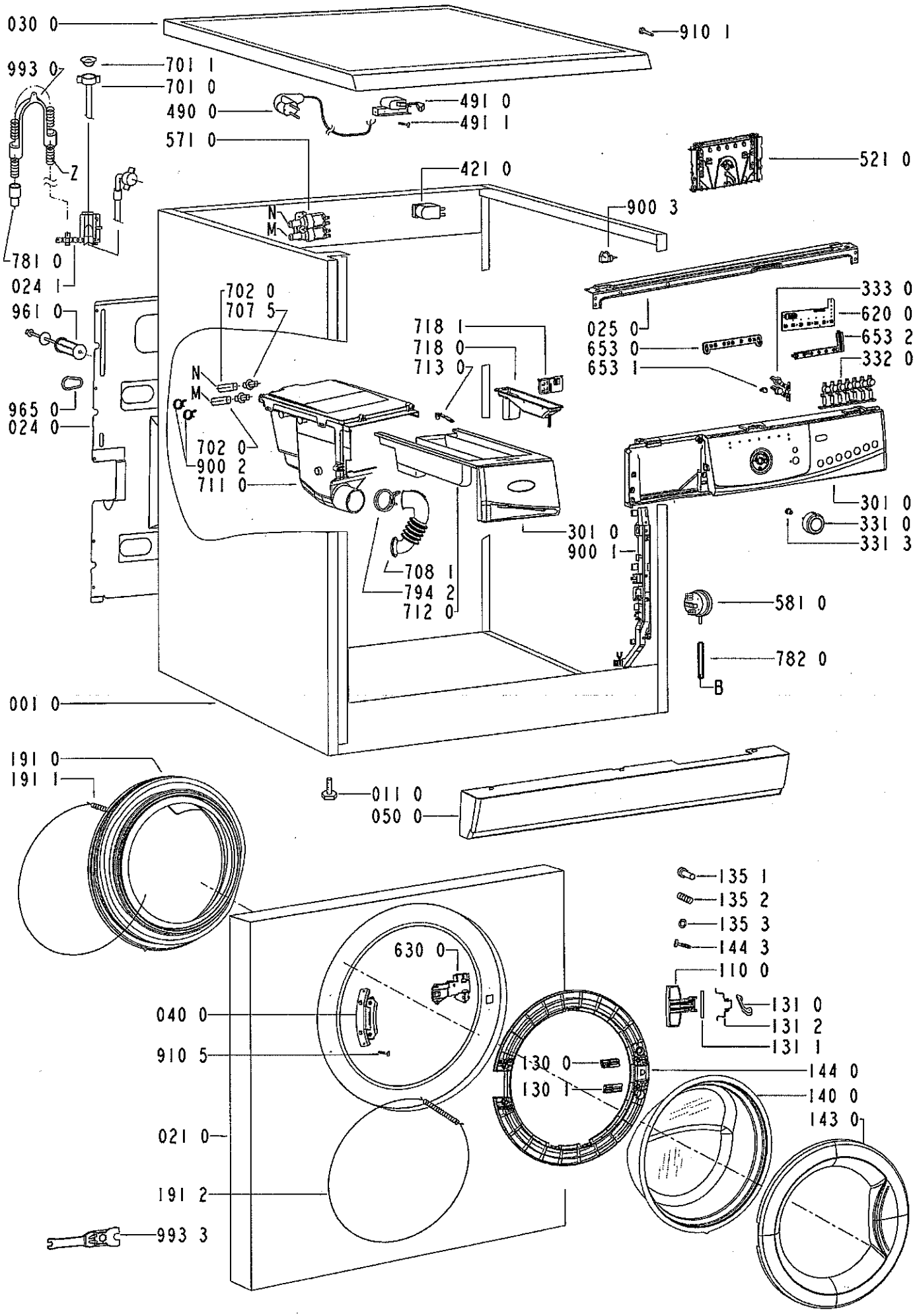
030 0
910 1
993 0
701 1
701 0
490 0
491 0
491 1
571 0
521 0
421 0
Z
N
M
900 3
781 0
024 1
702 0
707 5
333 0
620 0
961 0
718 1
718 0
713 0
025 0
653 0
653 2
653 1
332 0
965 0
024 0
702 0
900 2
711 0
301 0
331 0
331 3
301 0
900 1
708 1
794 2
712 0
581 0
782 0
B
001 0
191 0
191 1
011 0
050 0
135 1
135 2
135 3
144 3
110 0
630 0
131 0
131 2
131 1
040 0
910 5
130 0
130 1
144 0
140 0
143 0
021 0
191 2
993 3

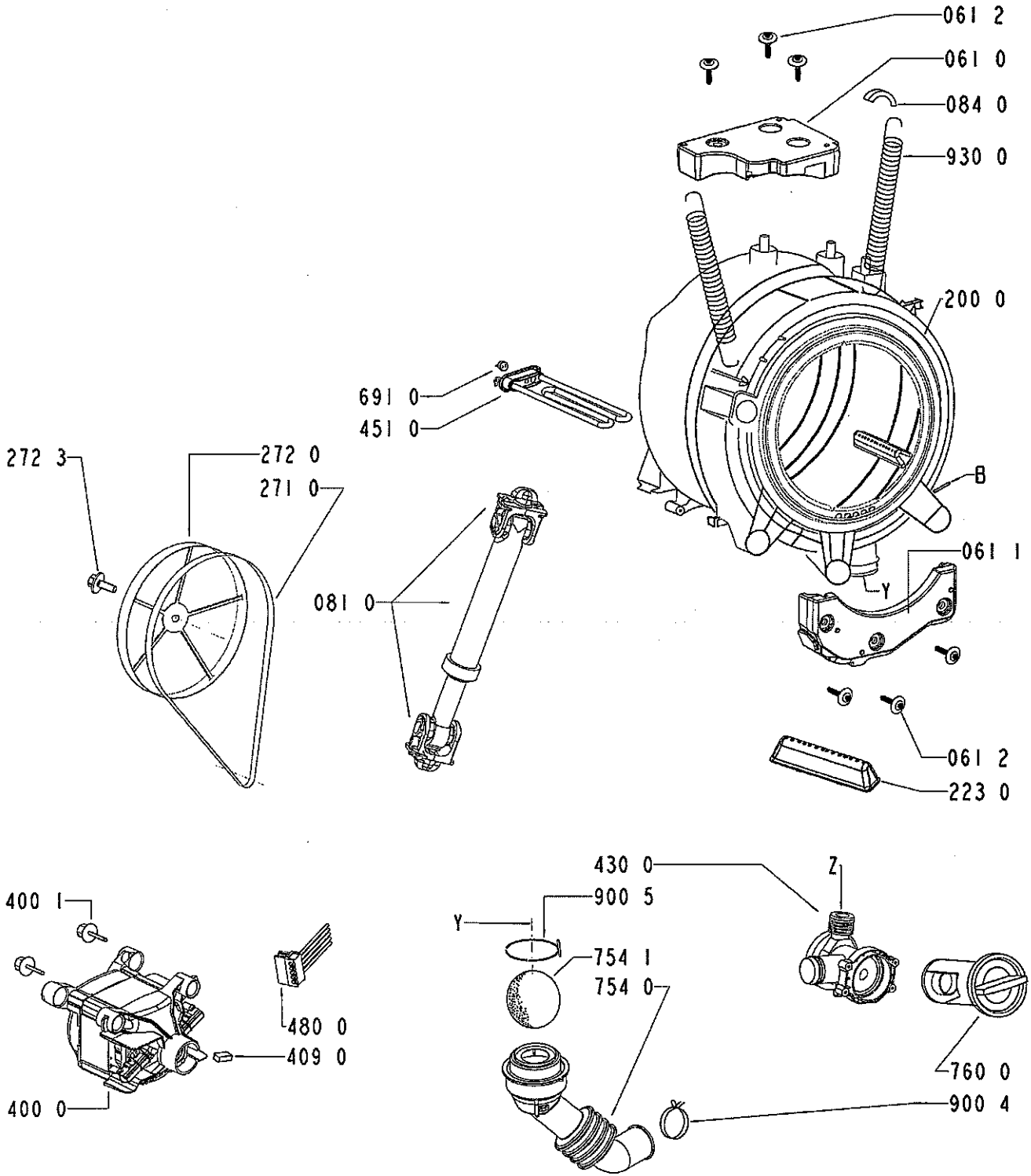
061 2
061 0
084 0
930 0
200 0
691 0
451 0
272 3
272 0
271 0
B
061 1
Y
081 0
061 2
223 0
430 0
Z
900 5
Y
754 1
754 0
400 1
480 0
409 0
400 0
760 0
900 4