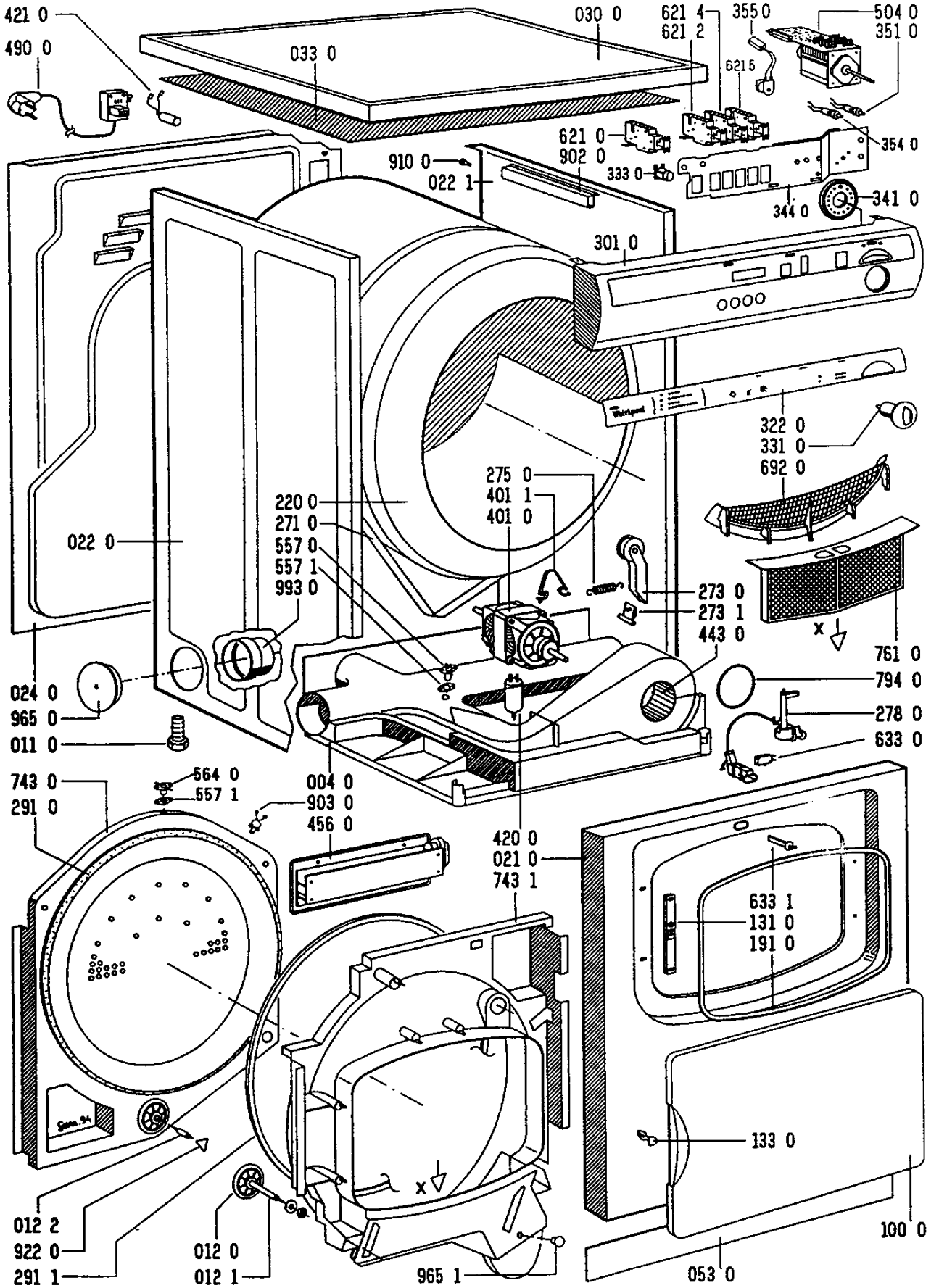
421 0
490 0
033 0
030 0
621 4
621 2
355 0
504 0
351 0
621 5
621 0
902 0
333 0
354 0
910 0
022 1
344 0
341 0
301 0
322 0
331 0
692 0
275 0
401 1
401 0
220 0
271 0
557 0
557 1
993 0
022 0
273 0
273 1
443 0
761 0
794 0
024 0
965 0
011 0
278 0
633 0
743 0
291 0
564 0
557 1
004 0
903 0
456 0
420 0
021 0
743 1
633 1
131 0
191 0
133 0
012 2
922 0
291 1
012 0
012 1
965 1
053 0
100 0