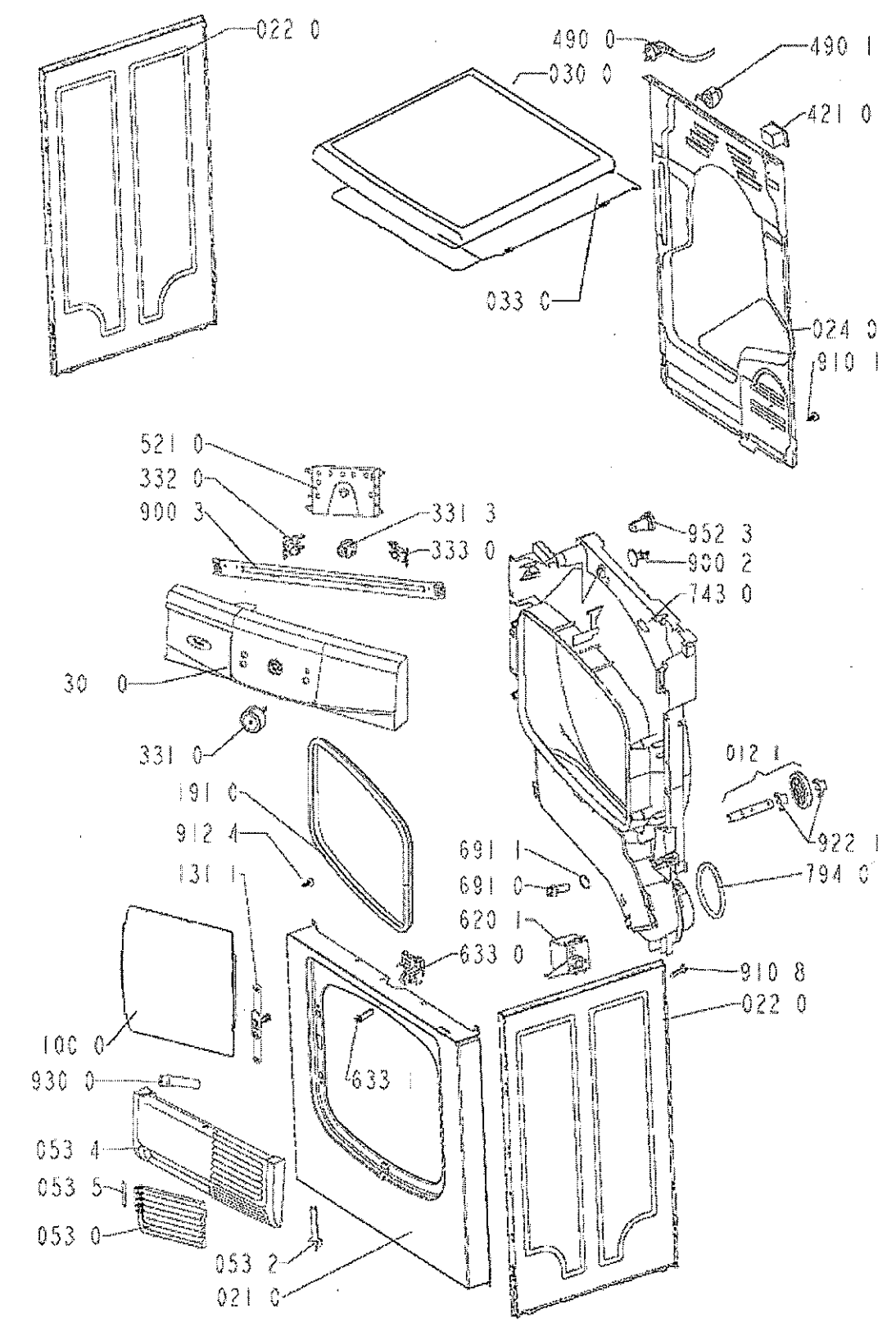
022 0
490 0
490 1
030 0
421 0
033 0
024 0
910 1
521 0
332 0
900 3
331 3
333 0
952 3
900 2
743 0
30 0
331 0
012 1
191 0
912 4
922 1
131 1
691 1
691 0
794 0
620 1
633 0
910 8
022 0
106 0
930 0
633 1
053 4
053 5
053 0
053 2
021 0

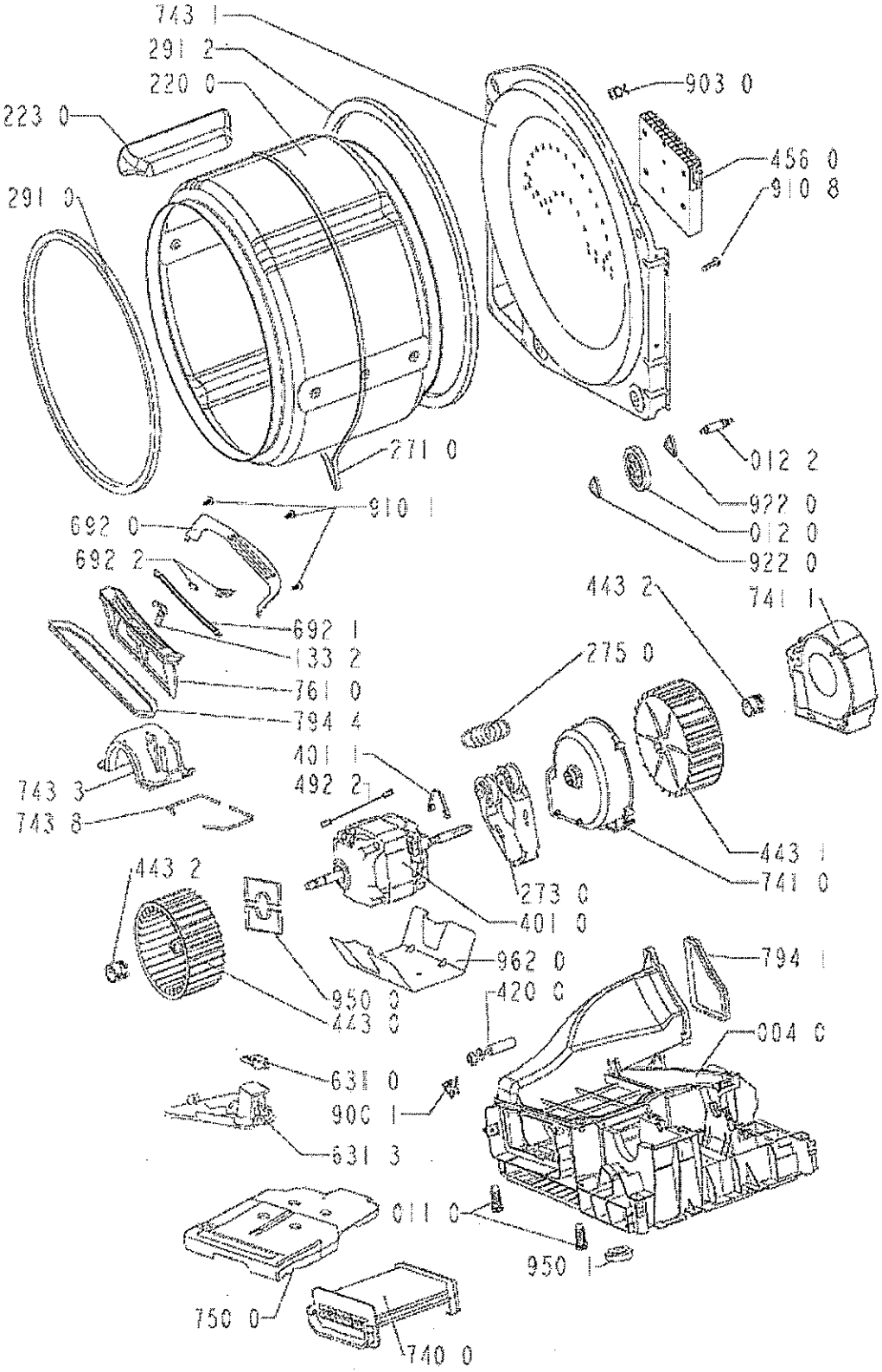
743 1
291 2
220 0
223 0
291 0
903 0
456 0
910 8
271 0
012 2
922 0
012 0
922 0
910 1
692 0
692 2
692 1
133 2
761 0
794 4
743 3
743 8
443 2
741 1
275 0
401 1
492 2
443 1
741 0
273 0
401 0
962 0
794 1
443 2
950 0
443 0
420 0
004 0
631 0
900 1
631 3
011 0
950 1
750 0
740 0