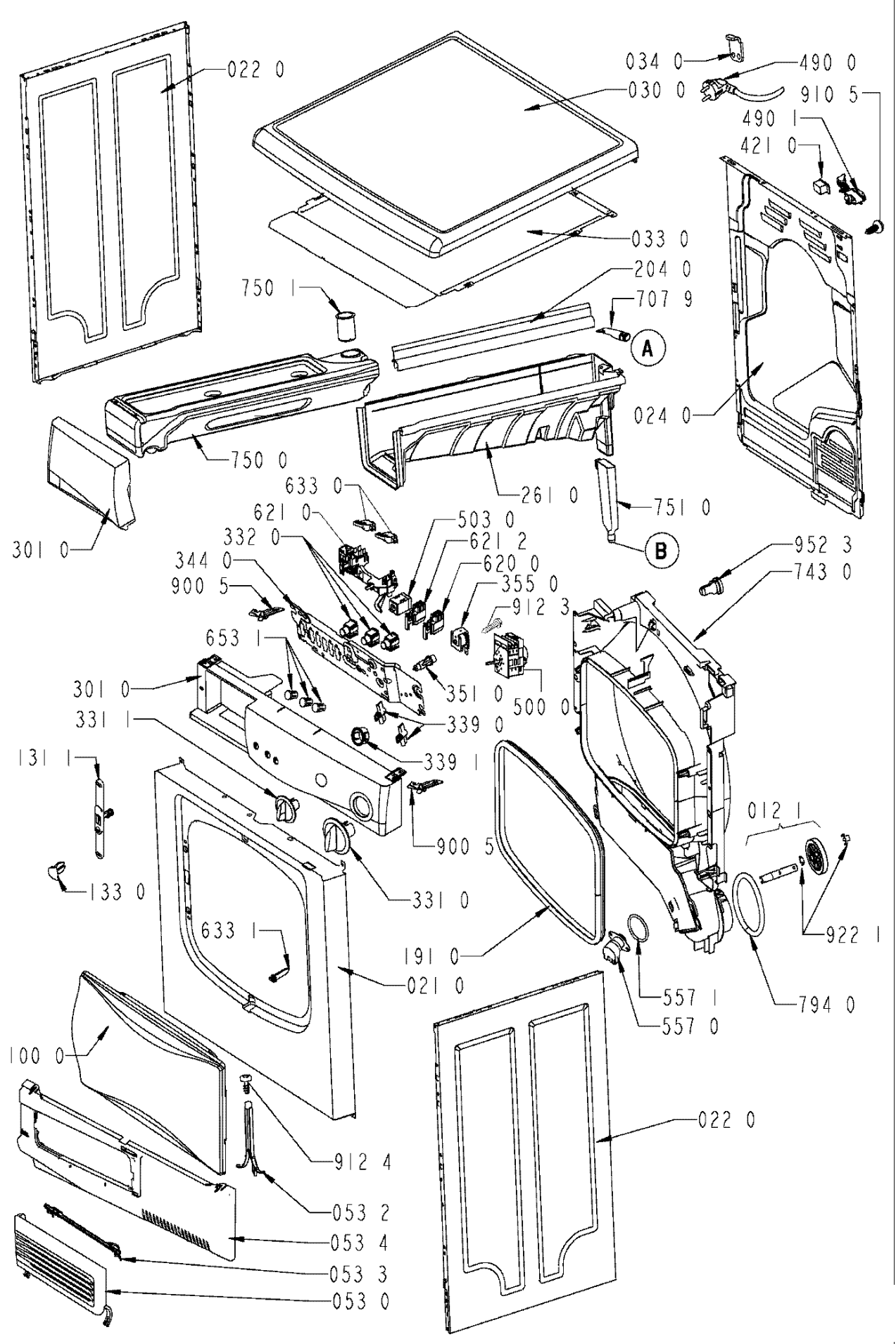
022 0
034 0
490 0
030 0
910 5
490 1
421 0
033 0
204 0
750 1
707 9
A
024 0
750 0
261 0
751 0
B
633 0
621 0
503 0
621 2
332 0
620 0
344 0
355 0
900 5
912 3
952 3
743 0
653 1
301 0
351 0
500 0
331 1
339 0
339 1
131 1
900 5
012 1
133 0
331 0
633 1
922 1
191 0
021 0
557 1
794 0
557 0
100 0
022 0
912 4
053 2
053 4
053 3
053 0

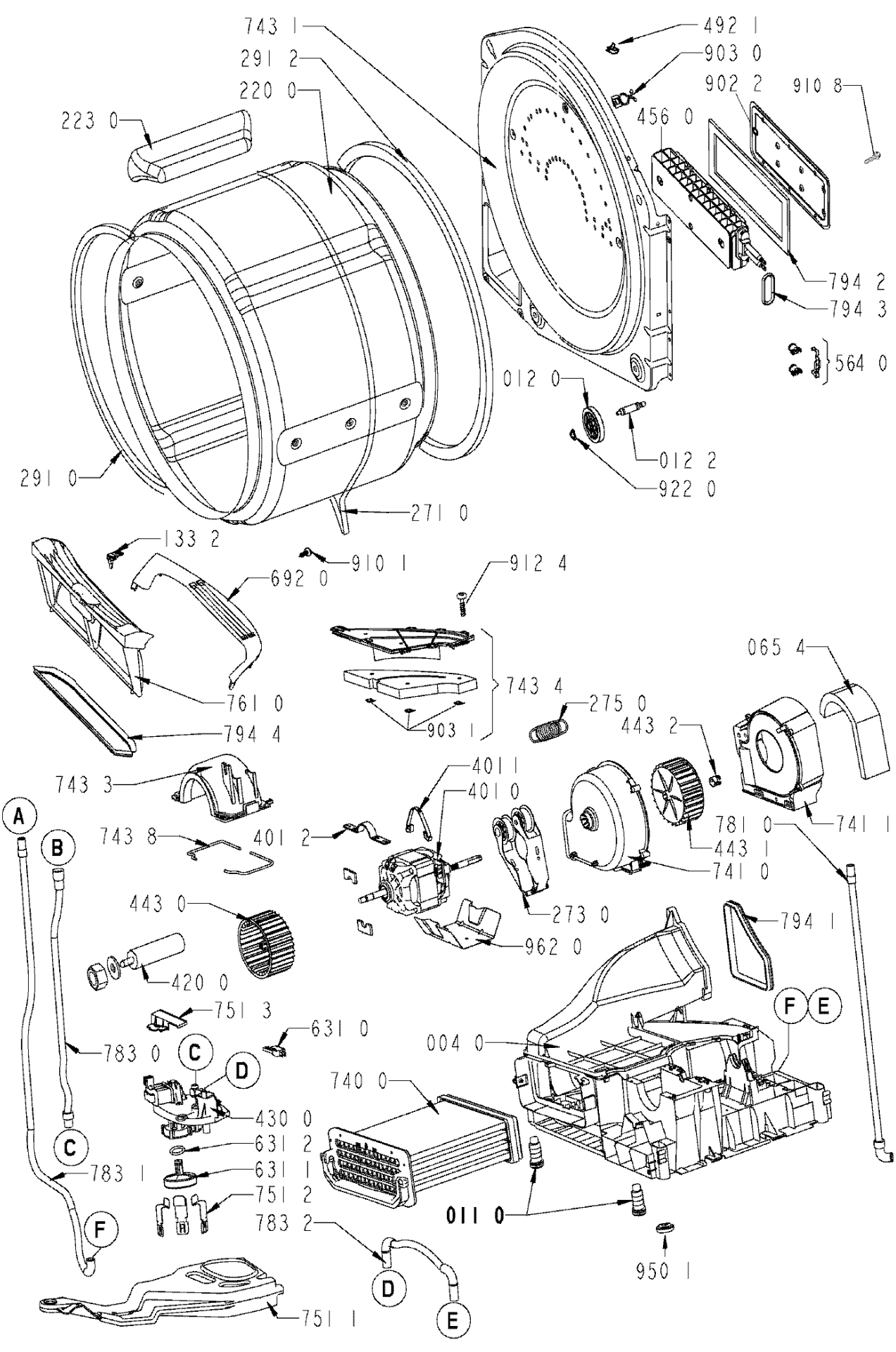
743 1
291 2
220 0
223 0
492 1
903 0
902 2
910 8
456 0
794 2
794 3
564 0
012 0
012 2
922 0
291 0
271 0
133 2
910 1
692 0
912 4
761 0
794 4
743 4
903 1
275 0
065 4
443 2
743 3
401 1
401 0
781 0
741 1
743 8
401 2
443 1
741 0
443 0
273 0
794 1
962 0
420 0
751 3
631 0
004 0
783 0
430 0
740 0
631 2
783 1
631 1
751 2
011 0
783 2
950 1
751 1
A
B
C
D
E
F