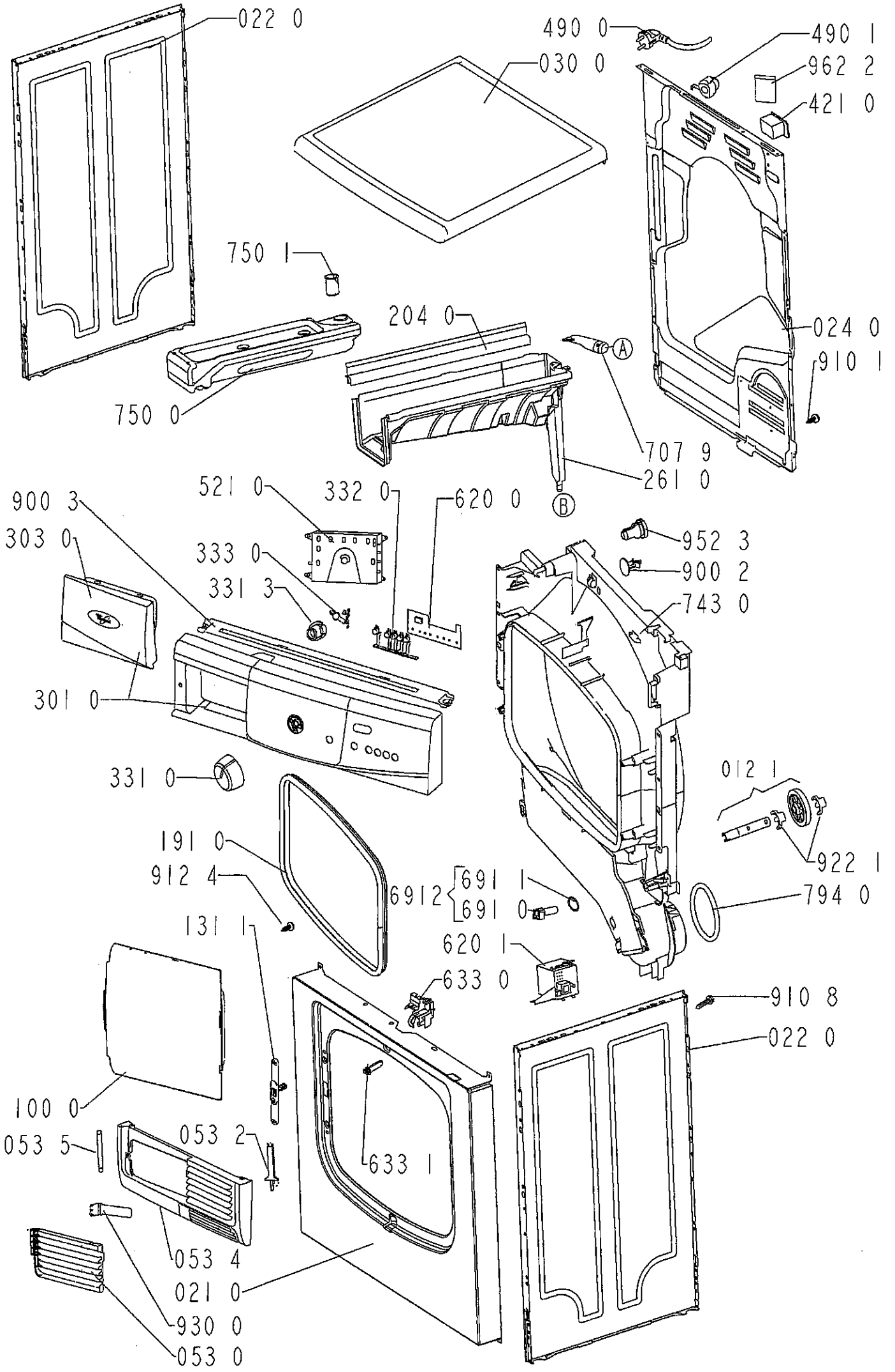
022 0
490 0
490 1
030 0
962 2
421 0
750 1
204 0
024 0
910 1
750 0
707 9
261 0
521 0
332 0
620 0
900 3
303 0
952 3
333 0
900 2
331 3
743 0
301 0
331 0
012 1
922 1
191 0
912 4
6912
691 1
691 0
794 0
131 1
620 1
633 0
910 8
022 0
100 0
053 5
053 2
633 1
053 4
021 0
930 0
053 0

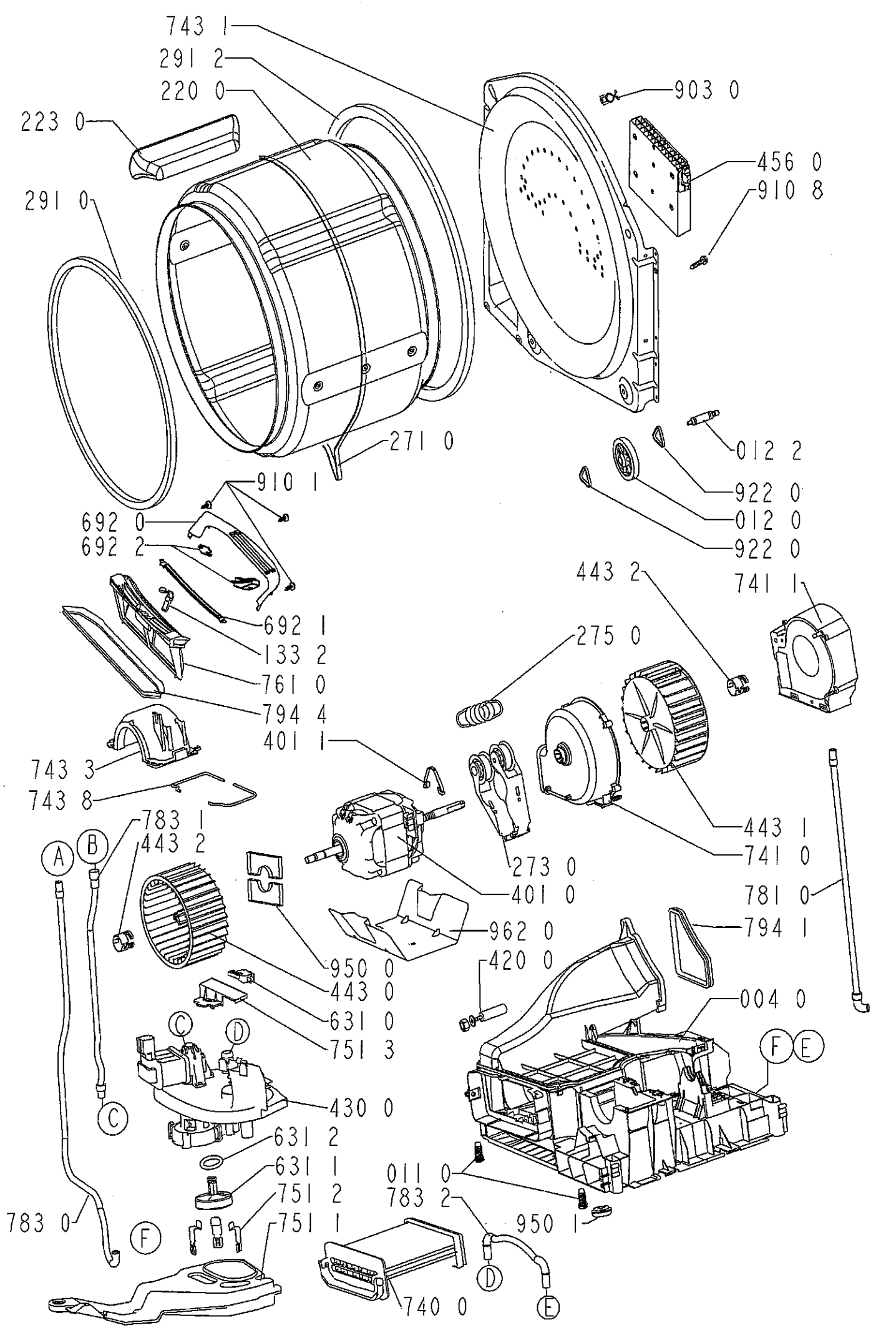
743 1
291 2
220 0
223 0
291 0
903 0
456 0
910 8
271 0
012 2
922 0
012 0
922 0
910 1
692 0
692 2
692 1
133 2
761 0
794 4
401 1
443 2
741 1
275 0
743 3
743 8
783 1
443 2
273 0
443 1
741 0
401 0
781 0
794 1
962 0
950 0
420 0
443 0
004 0
631 0
751 3
430 0
631 2
631 1
751 2
751 1
011 0
783 2
950 1
783 0
740 0
A
B
C
D
E
F