VUE A

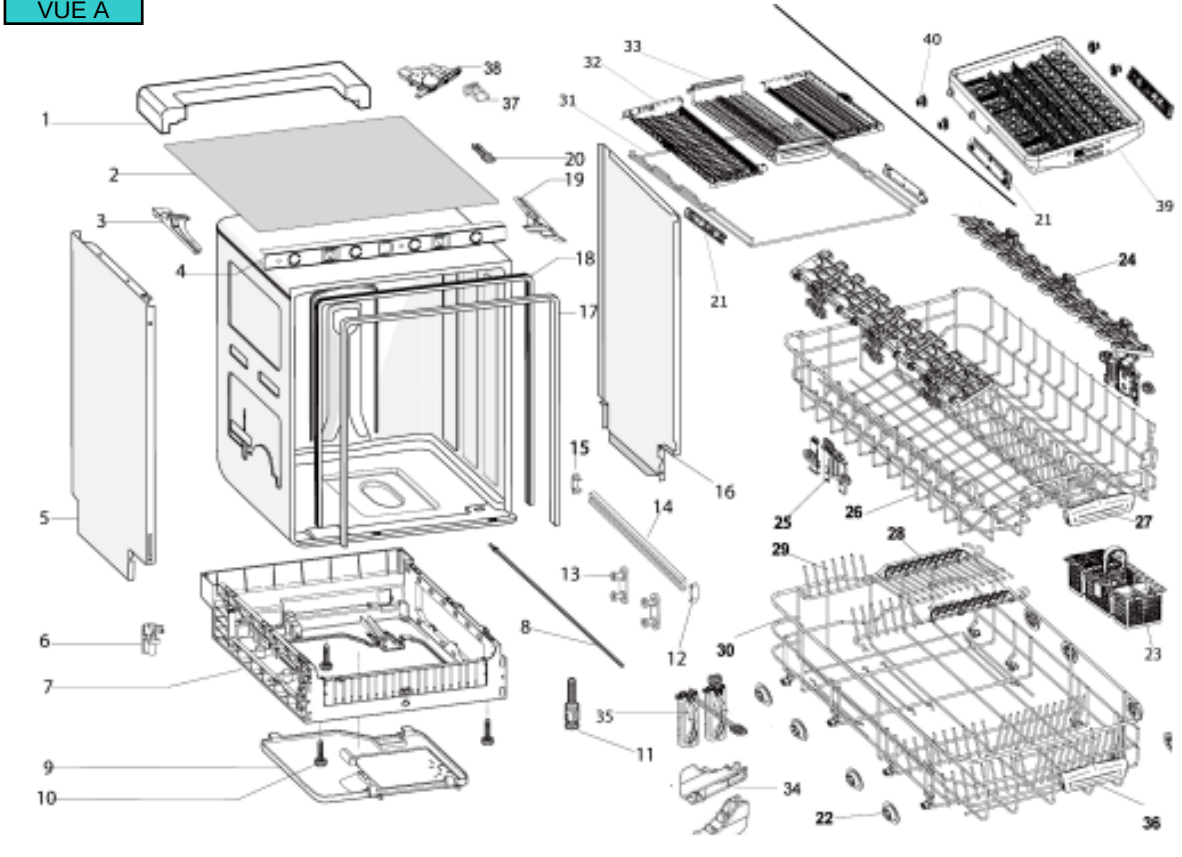
1
2
3
4
5
6
7
8
9
10
11
12
13
14
15
16
17
18
19
20
21
21
22
23
24
25
26
27
28
29
30
31
32
33
34
35
36
37
38
39
40

VUE B

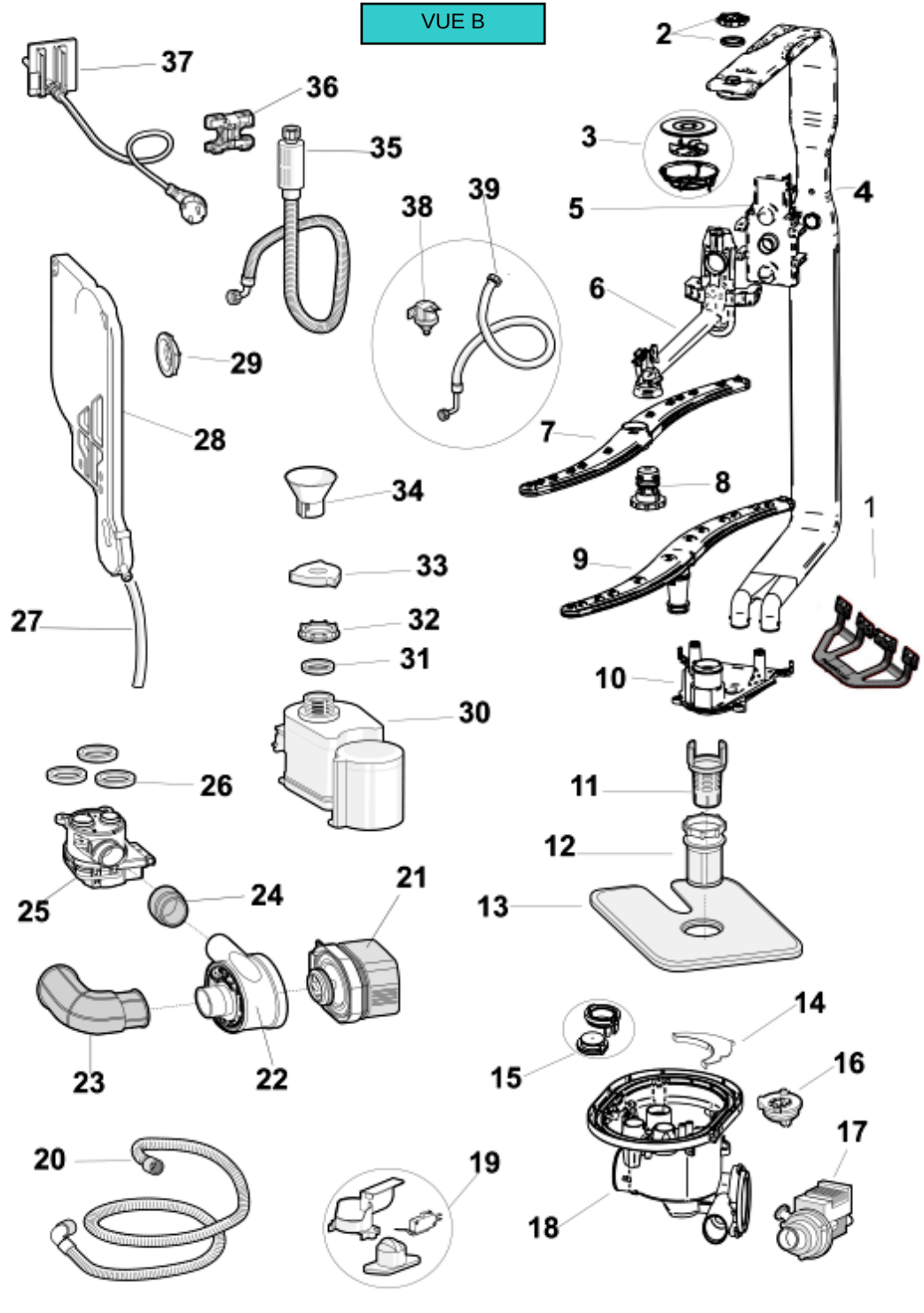
37
36
35
38
39
2
3
4
5
6
29
28
7
34
8
1
33
9
27
32
31
10
30
26
11
12
25
24
21
13
23
22
14
15
16
17
20
19
18
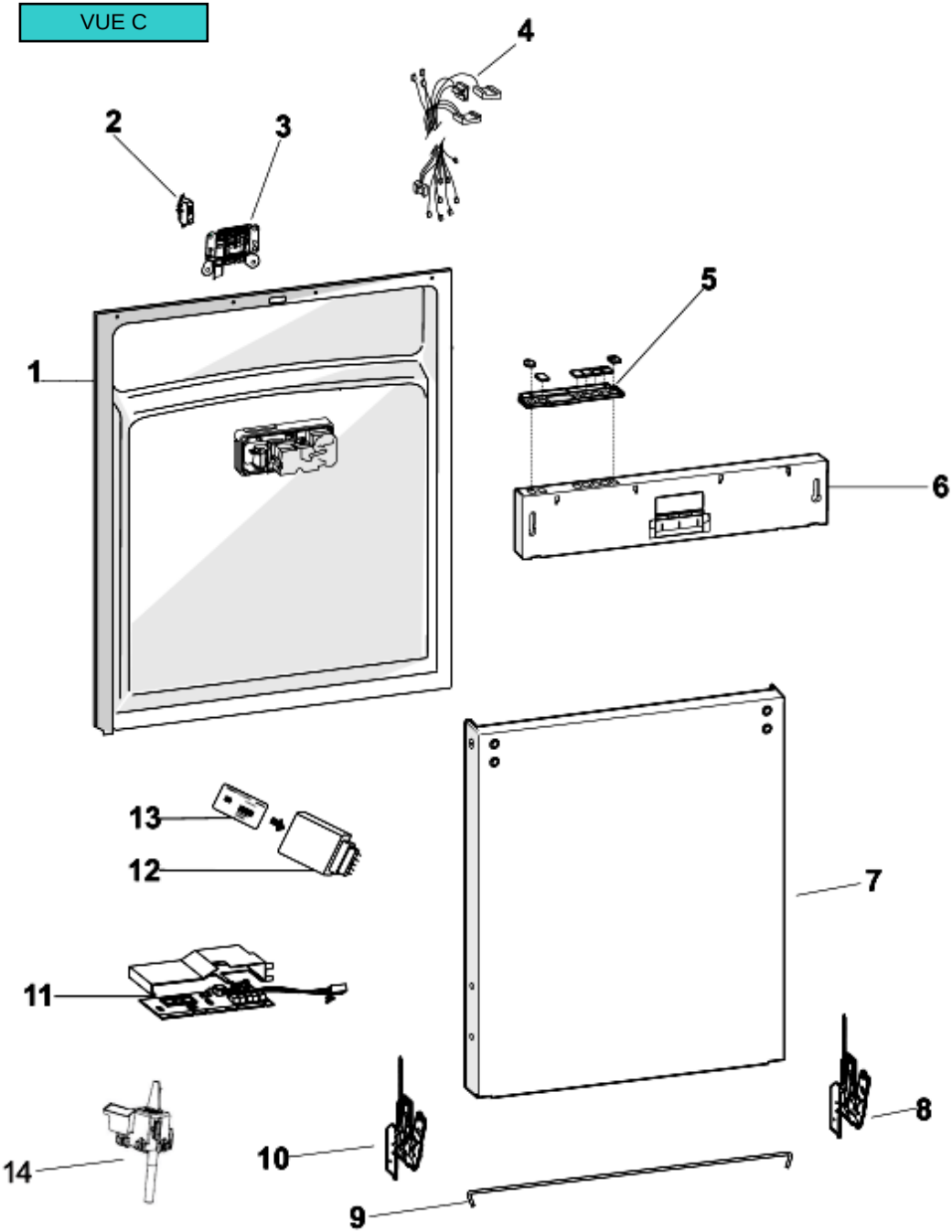
VUE C