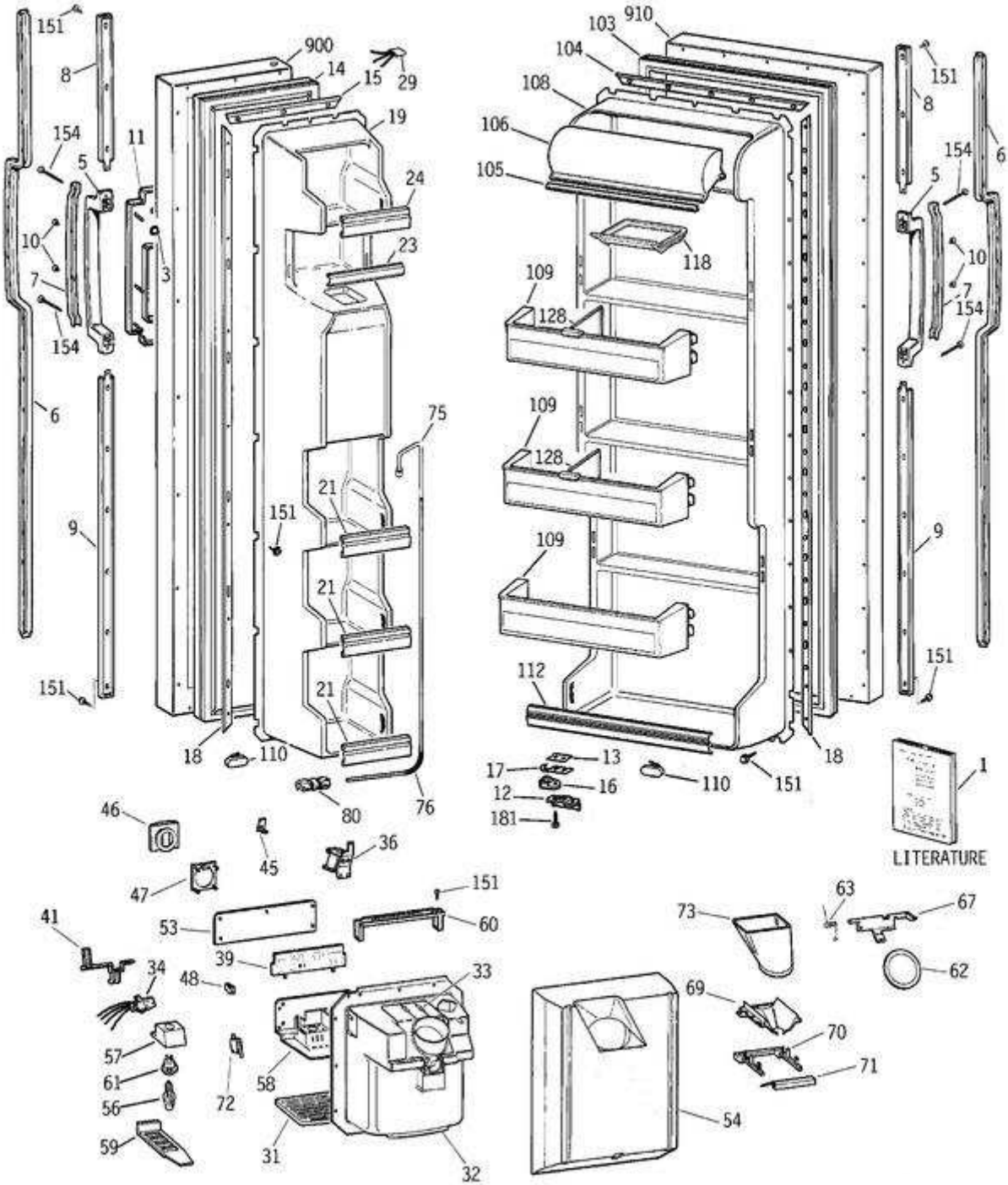
151
8
900
14
15
29
154
5
11
19
24
10
3
23
7
154
6
75
21
151
9
21
151
21
18
110
80
76
46
45
36
47
151
41
53
60
39
34
48
33
57
61
58
72
56
59
31
32
103
910
104
108
106
105
118
109
128
109
128
109
112
17
13
12
16
181
110
151
18
151
8
154
6
5
10
7
154
9
151
1
LITERATURE
63
73
67
62
69
70
71
54

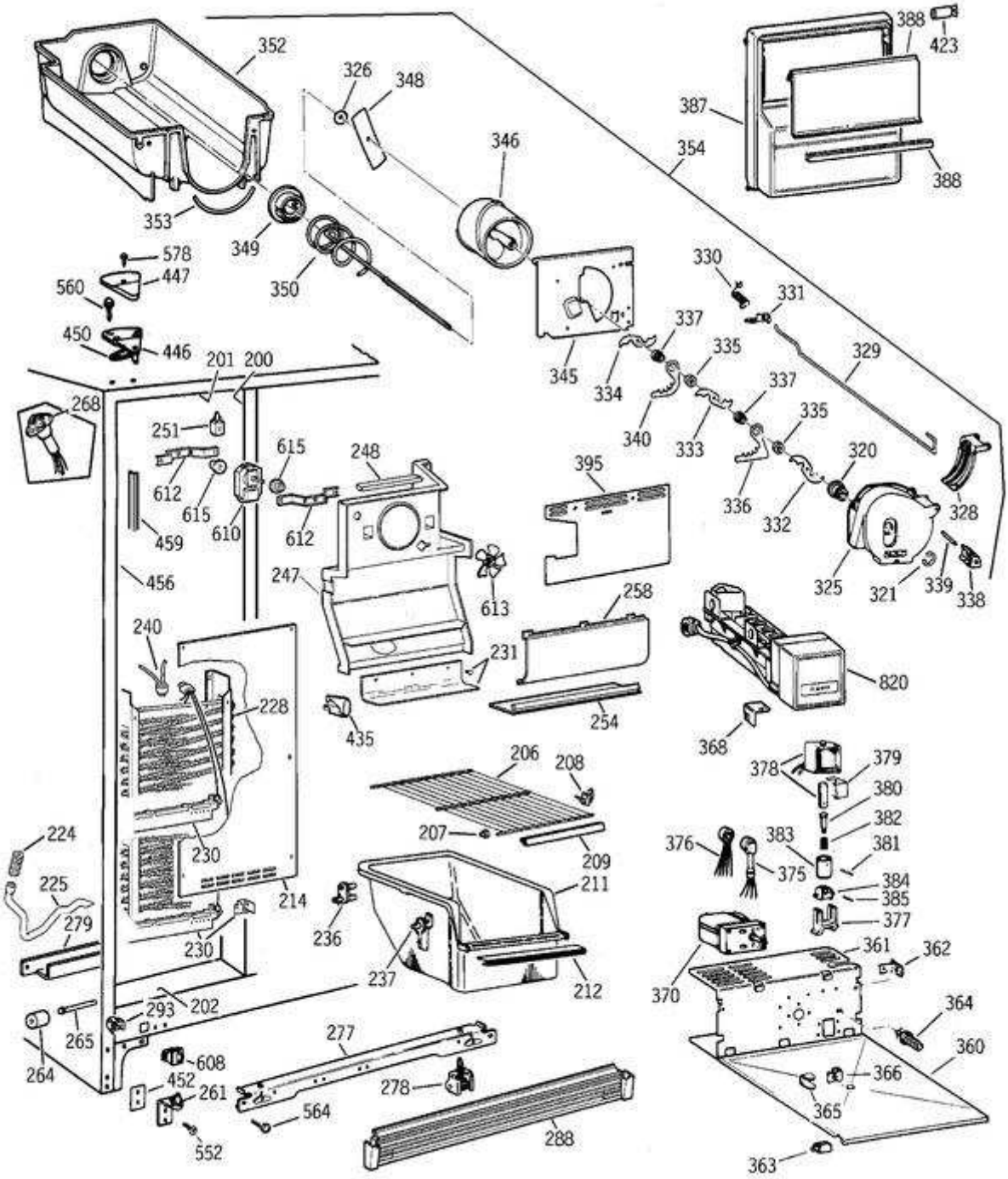
352
326
348
346
354
388
423
387
388
353
349
350
578
447
560
450
446
201
200
268
251
612
615
610
615
612
248
459
456
247
613
395
330
331
337
335
329
345
334
340
333
337
335
320
336
332
328
325
321
339
338
258
231
254
820
240
228
435
368
206
208
207
209
378
379
380
382
381
383
376
375
384
385
377
224
225
279
230
214
230
236
211
237
212
370
361
362
364
360
366
365
363
293
202
265
264
608
452
261
552
277
278
564
288

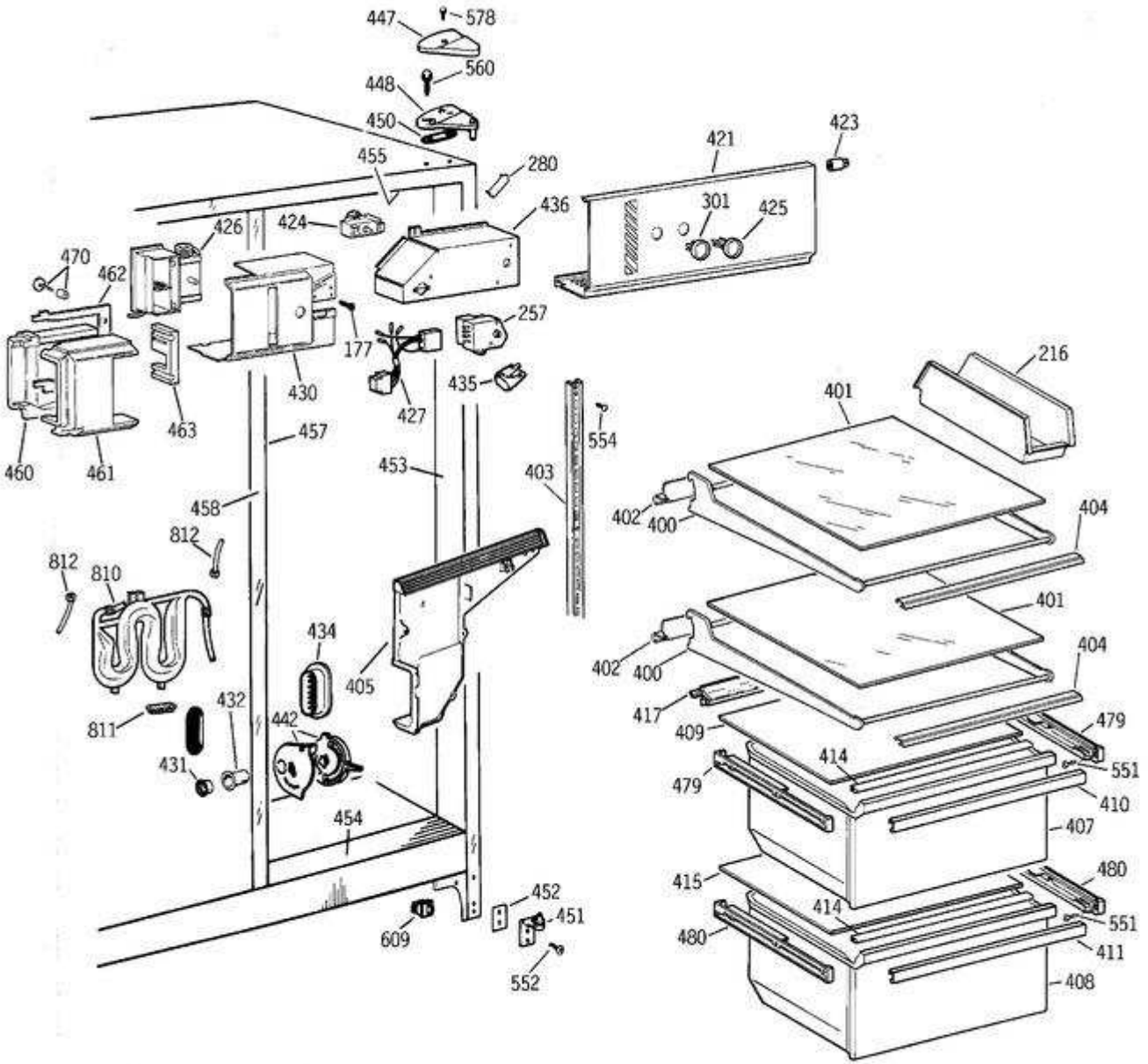
447
578
560
448
450
455
280
421
423
301
425
436
424
426
470
462
257
177
430
427
435
463
460
461
457
453
403
554
216
401
402
400
404
458
812
810
434
405
432
442
811
431
454
452
451
609
552
417
409
479
414
551
410
407
415
480
411
408

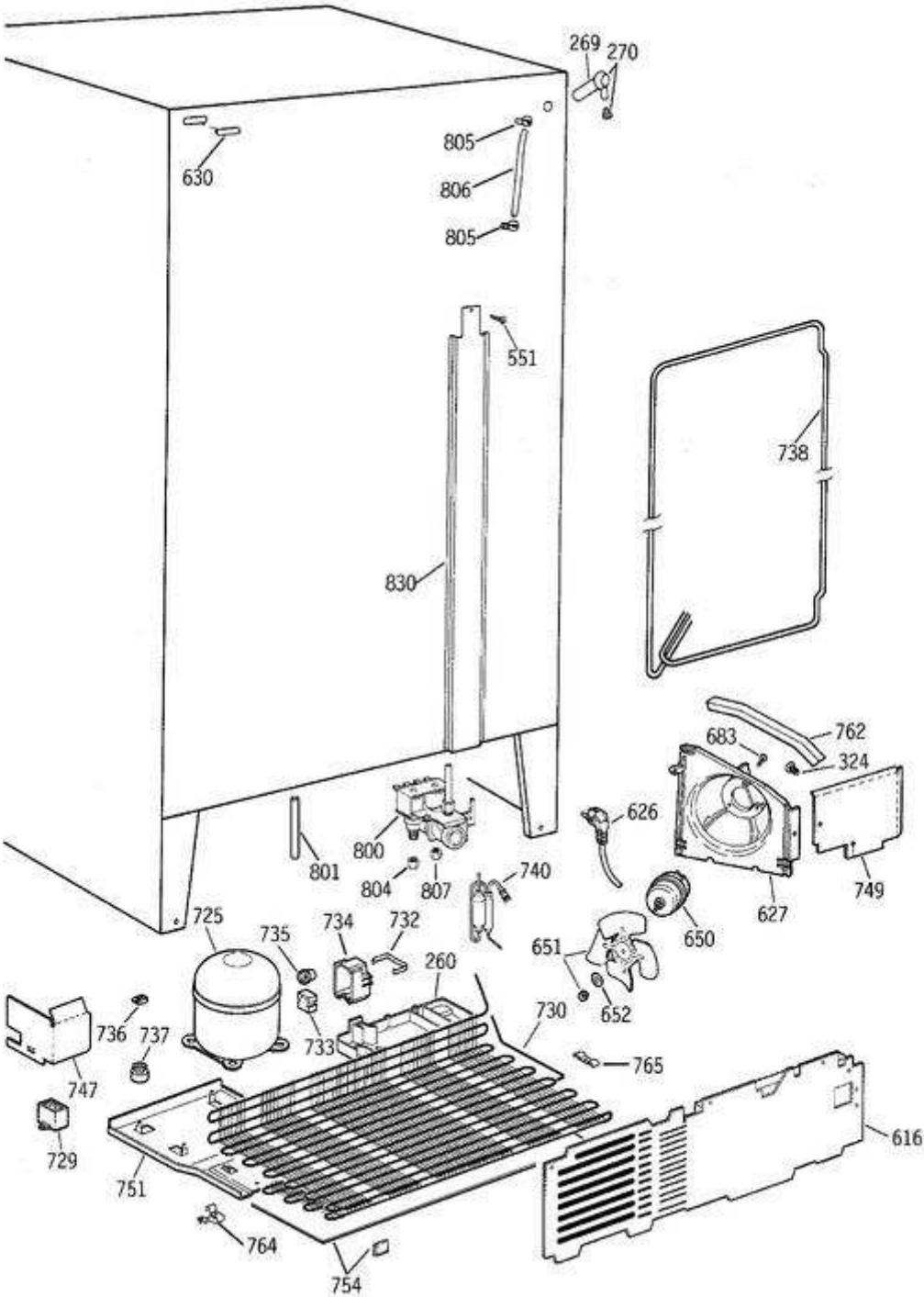
269
270
630
805
806
805
551
738
830
762
683
324
626
800
801
804
807
740
627
749
650
725
735
734
732
651
260
652
736
737
733
730
765
747
729
616
751
764
754