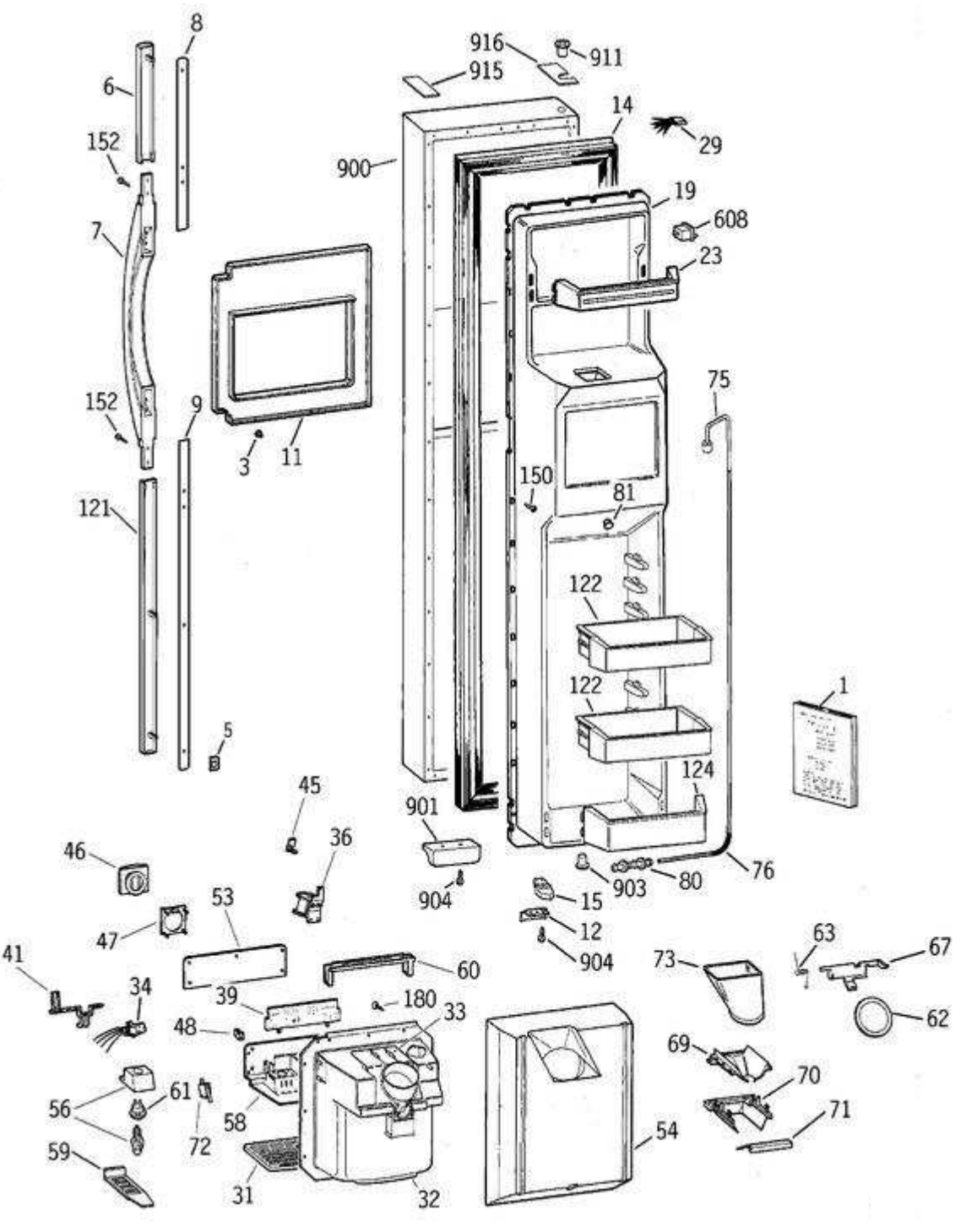
8
6
152
7
152
9
121
5
3
11
916
911
915
14
29
900
19
608
23
75
150
81
122
122
1
124
45
901
36
46
904
903
80
76
15
53
12
47
904
63
67
41
60
73
34
39
180
33
62
48
69
70
56
61
58
72
71
54
59
31
32

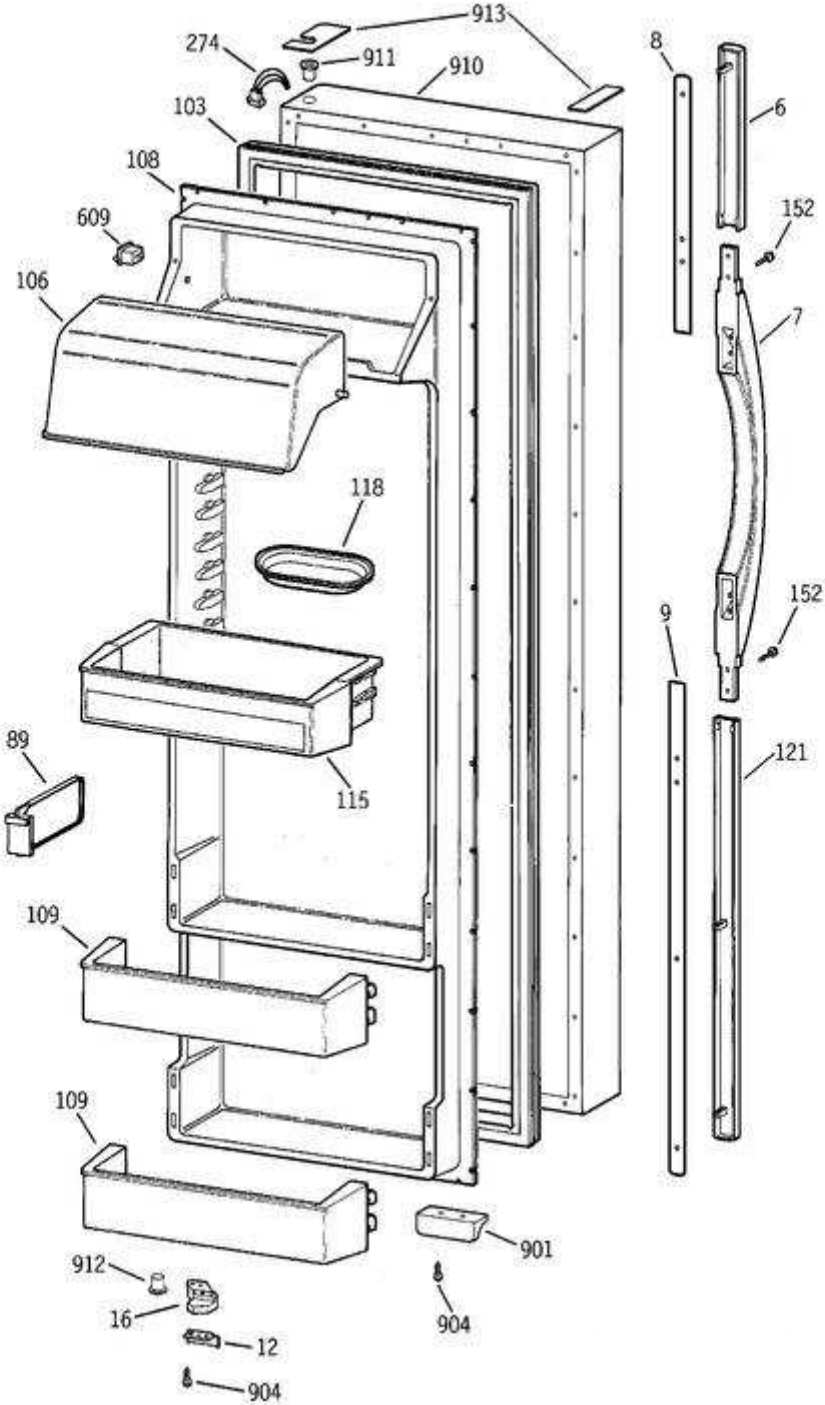
913
274
911
910
103
108
609
106
118
115
89
109
109
912
16
12
904
901
904
8
6
152
7
152
9
121

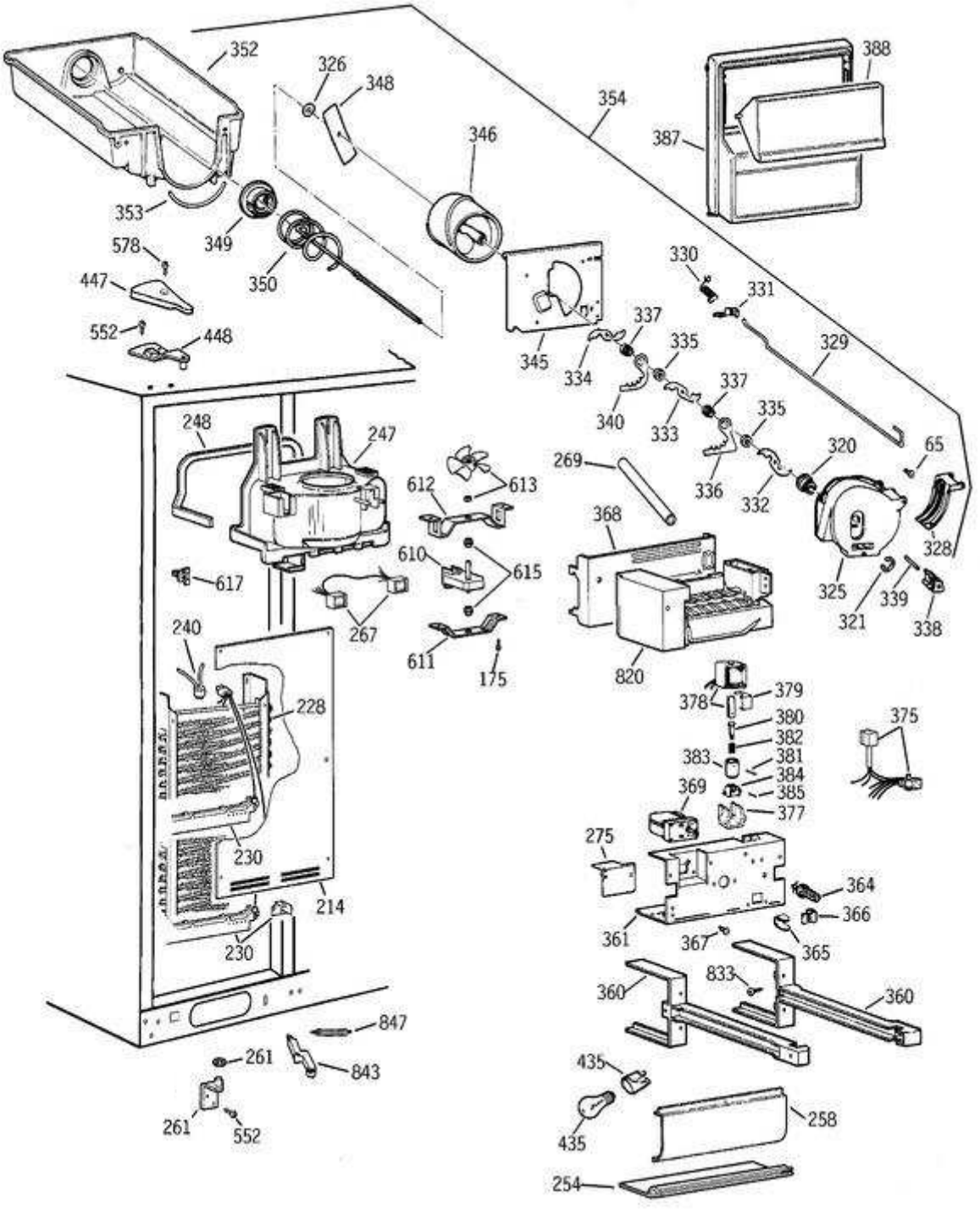
352
326
348
354
388
387
346
353
349
350
578
447
552
448
345
334
337
340
335
333
337
336
335
332
330
331
329
320
65
328
325
321
339
338
269
368
820
612
613
610
615
611
175
617
267
248
247
240
228
230
214
230
378
379
380
382
381
384
385
377
383
369
375
275
364
366
361
367
365
360
833
360
847
261
843
261
552
435
435
258
254

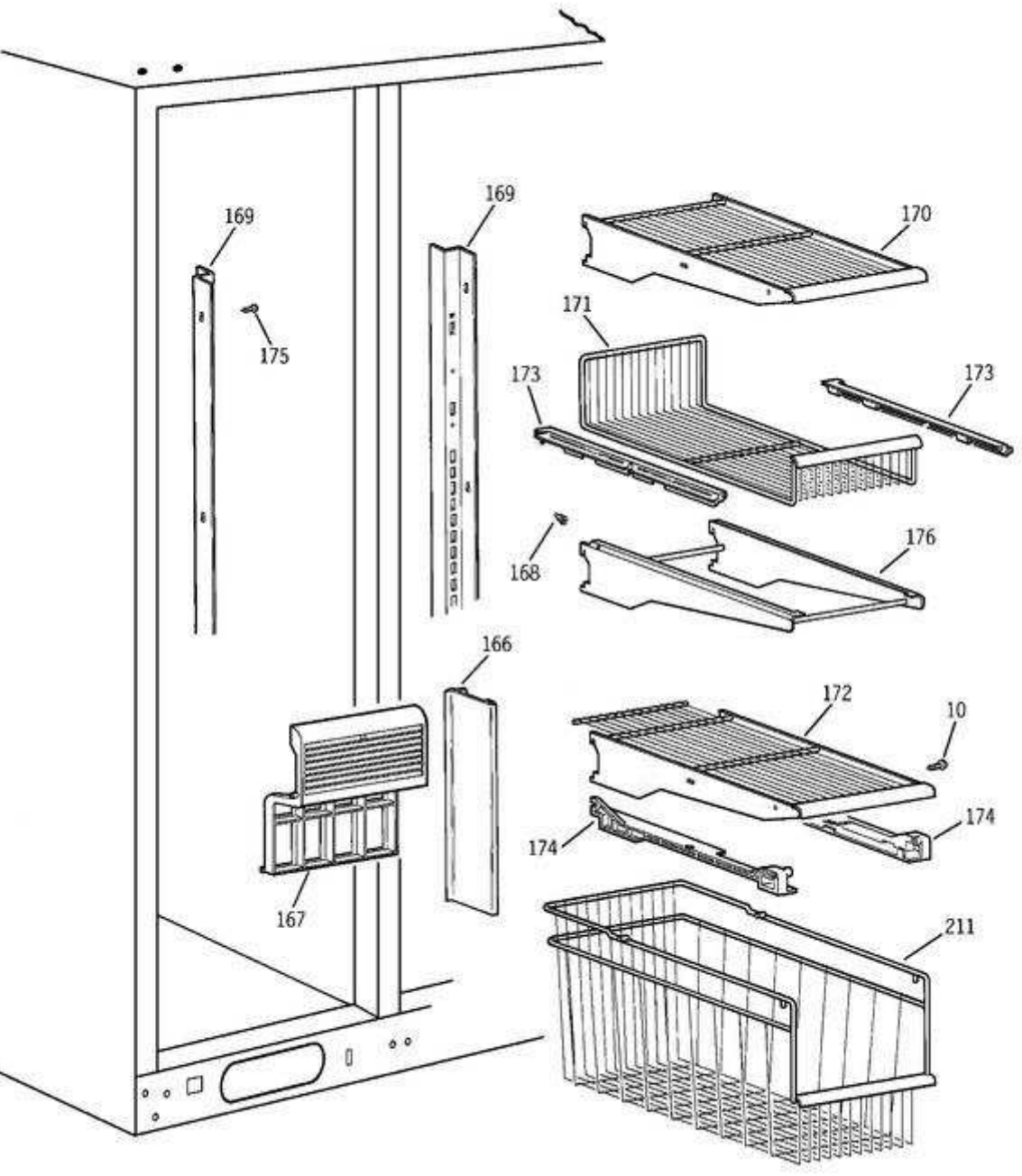
169
169
175
170
171
173
173
168
176
166
172
10
174
174
167
211

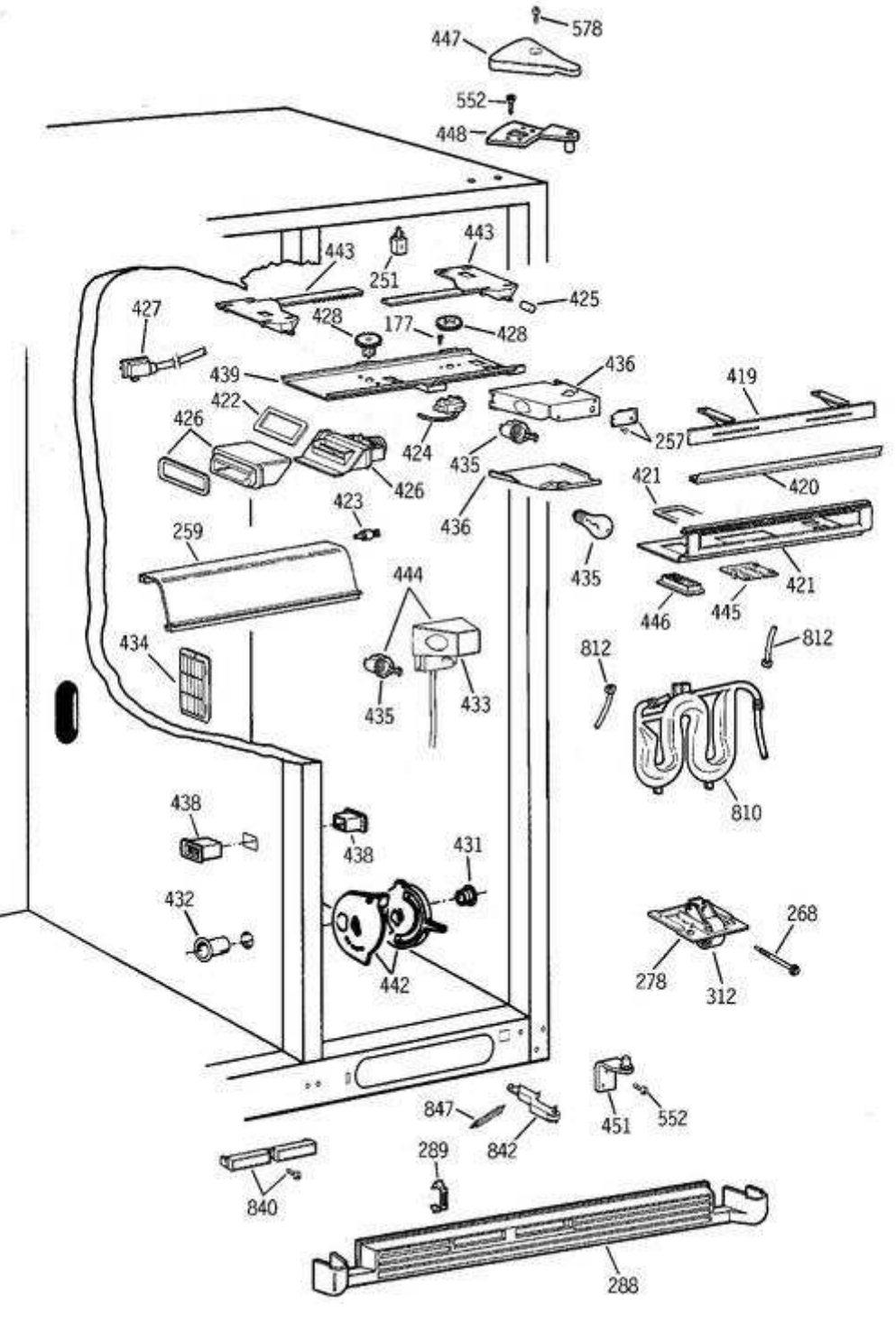
578
447
552
448
443
251
443
425
427
428
177
428
439
436
419
422
426
424
257
435
426
421
420
423
436
259
435
421
444
446
445
434
812
812
435
433
810
438
438
431
432
268
442
278
312
847
451
552
842
289
840
288

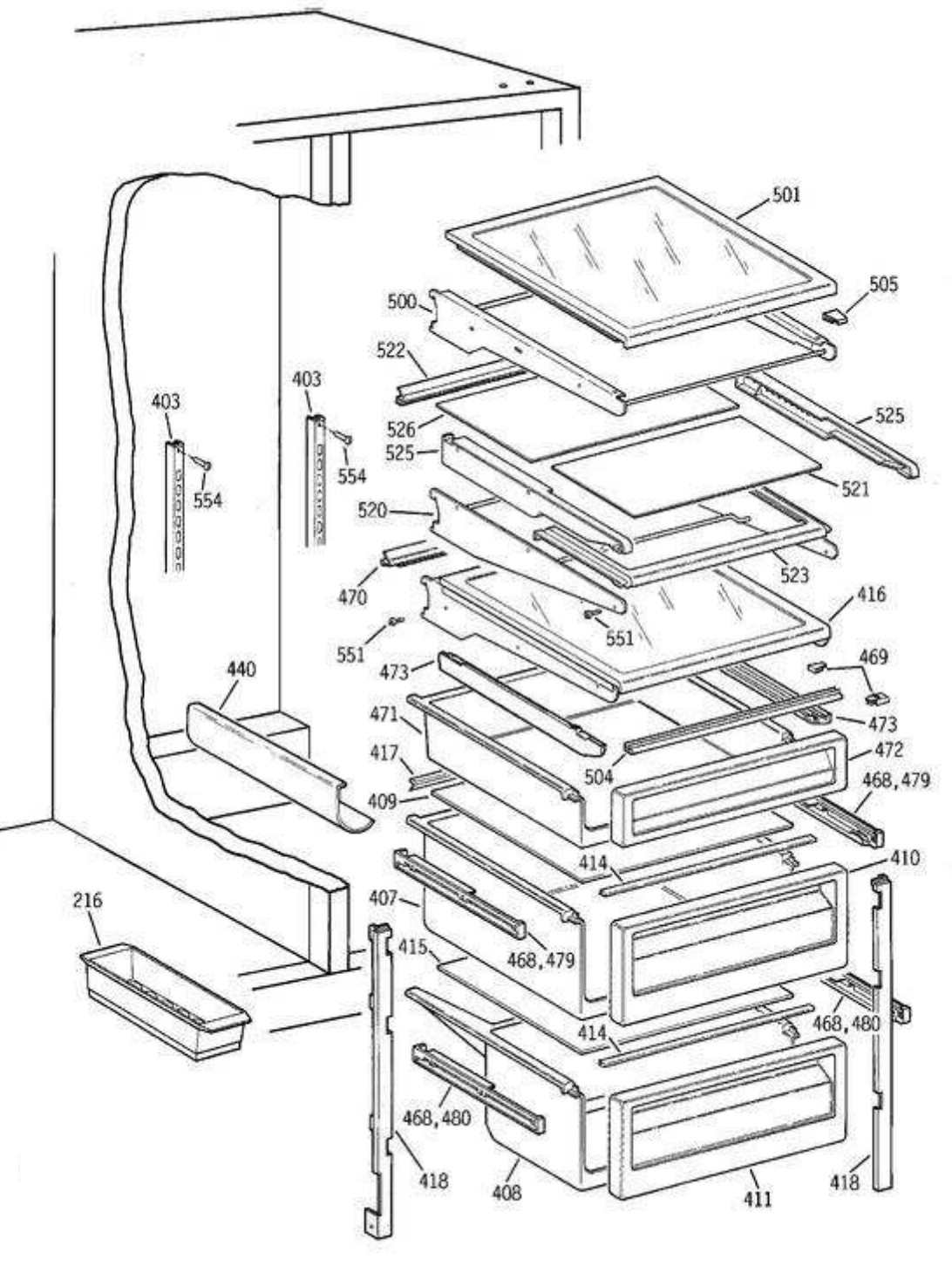
501
505
500
522
403
403
525
526
525
554
554
521
520
523
470
416
551
551
469
440
473
473
471
472
417
504
468,479
409
414
410
216
407
468,479
415
468,480
414
468,480
418
408
411
418

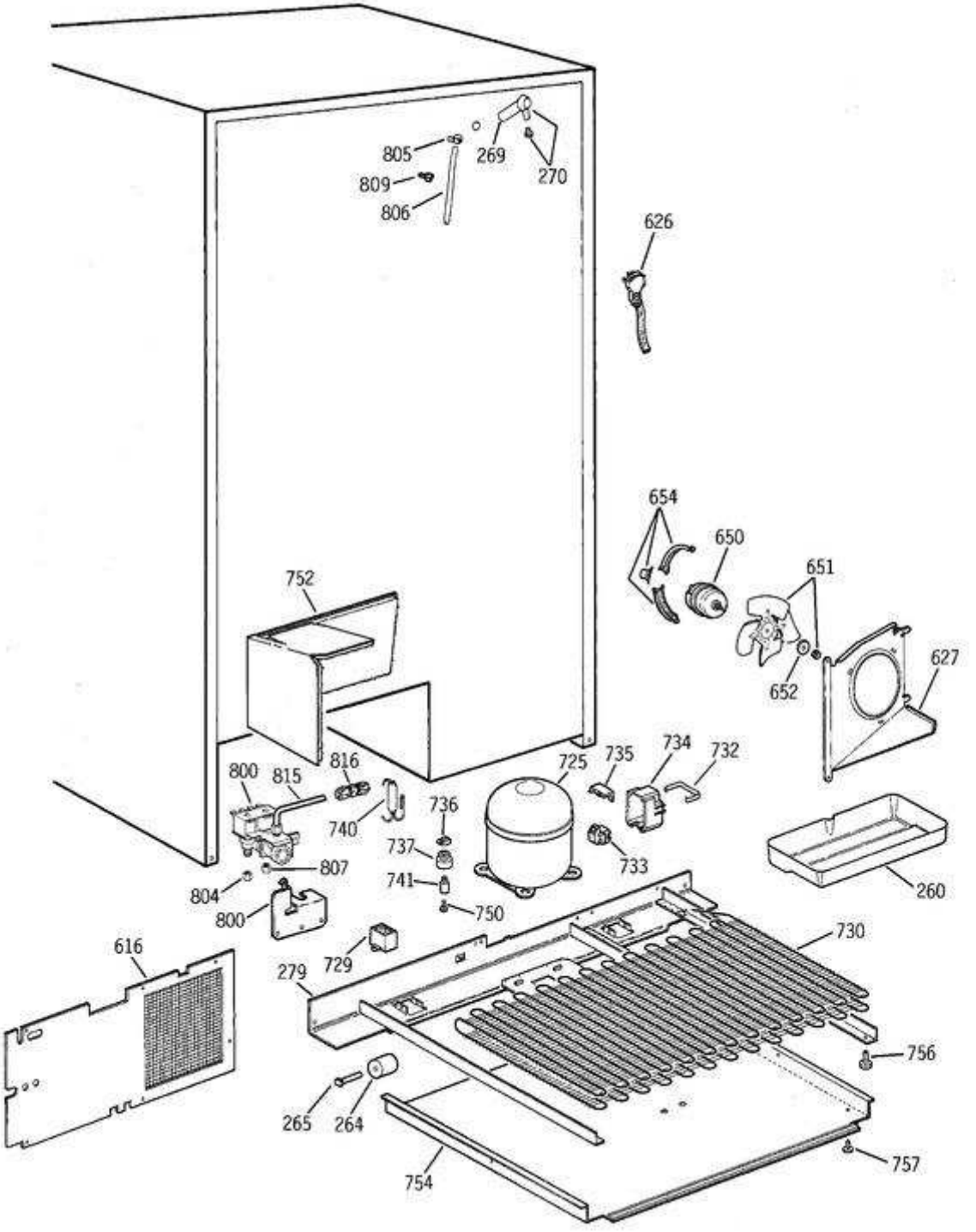
805
809
806
269
270
626
654
650
651
652
627
752
816
800
815
740
736
737
741
750
807
804
800
725
735
734
732
733
260
730
729
279
616
756
265
264
754
757

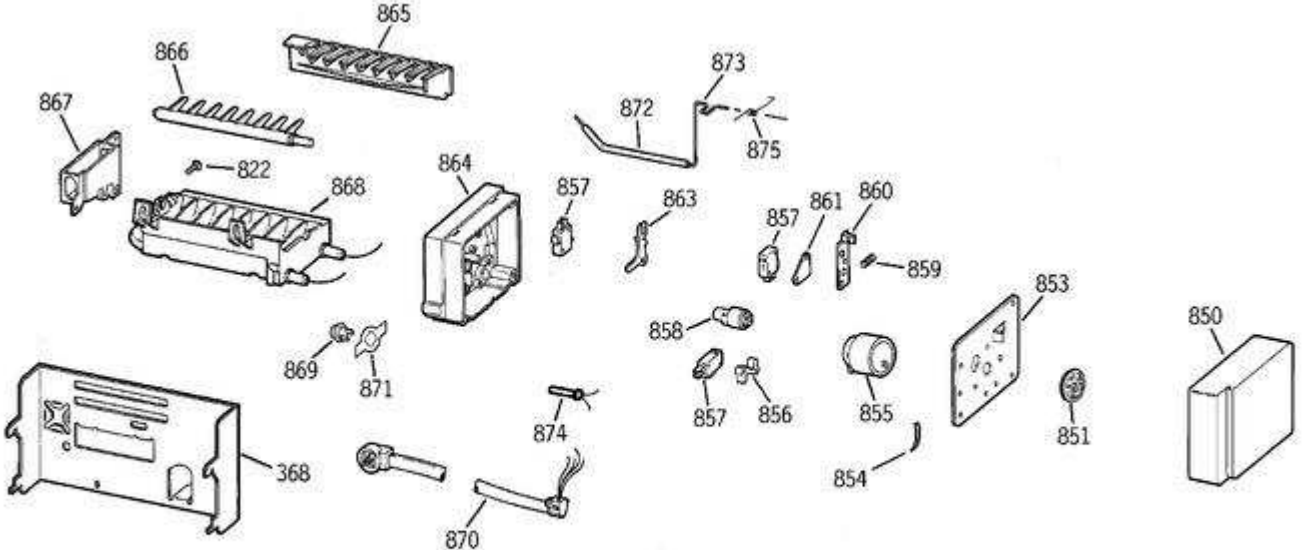
865
866
867
822
868
873
872
875
864
857
863
857
861
860
859
858
853
850
869
871
857
856
855
851
874
368
870
854