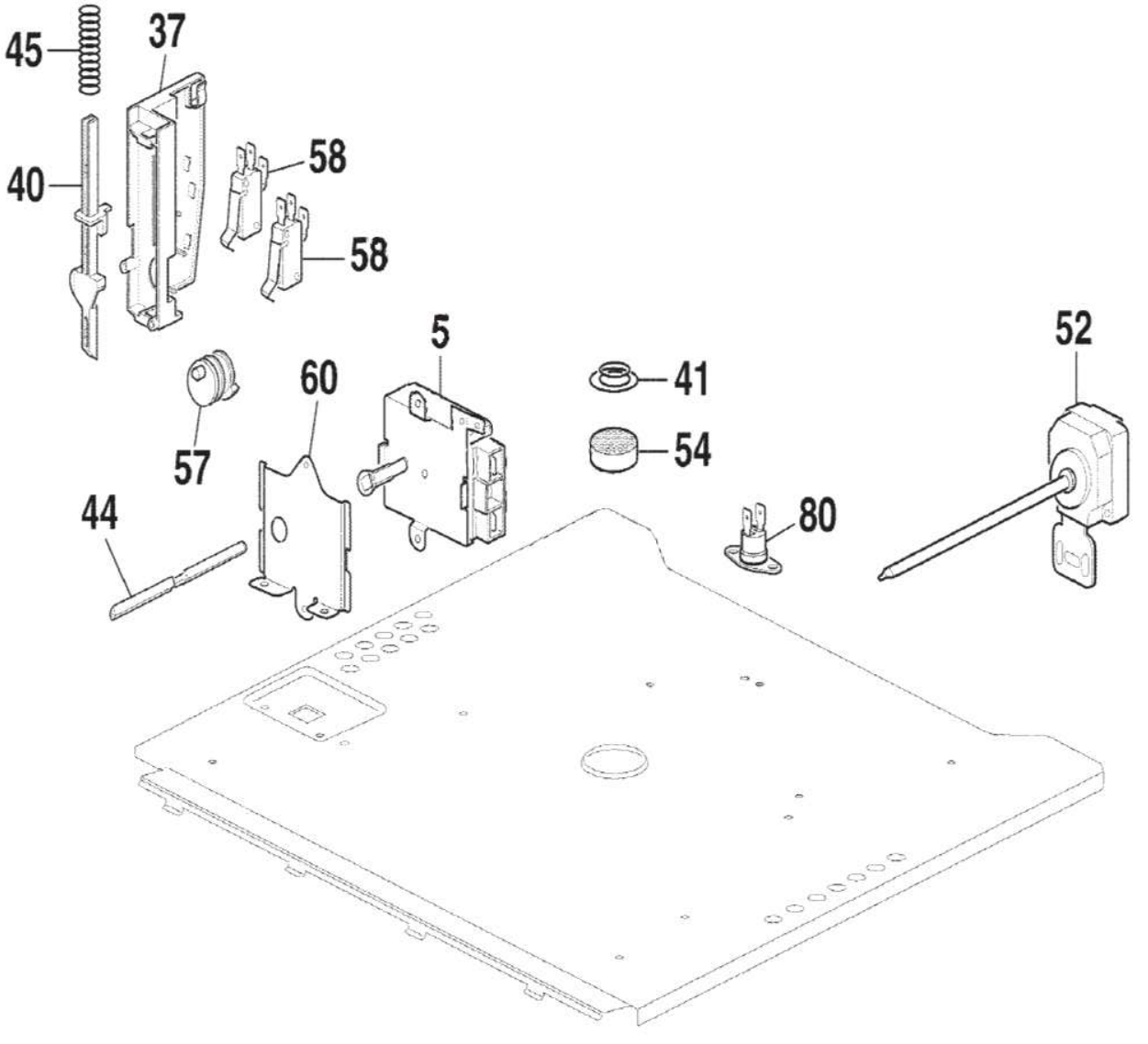
45
37
40
58
58
5
52
60
41
57
54
44
80

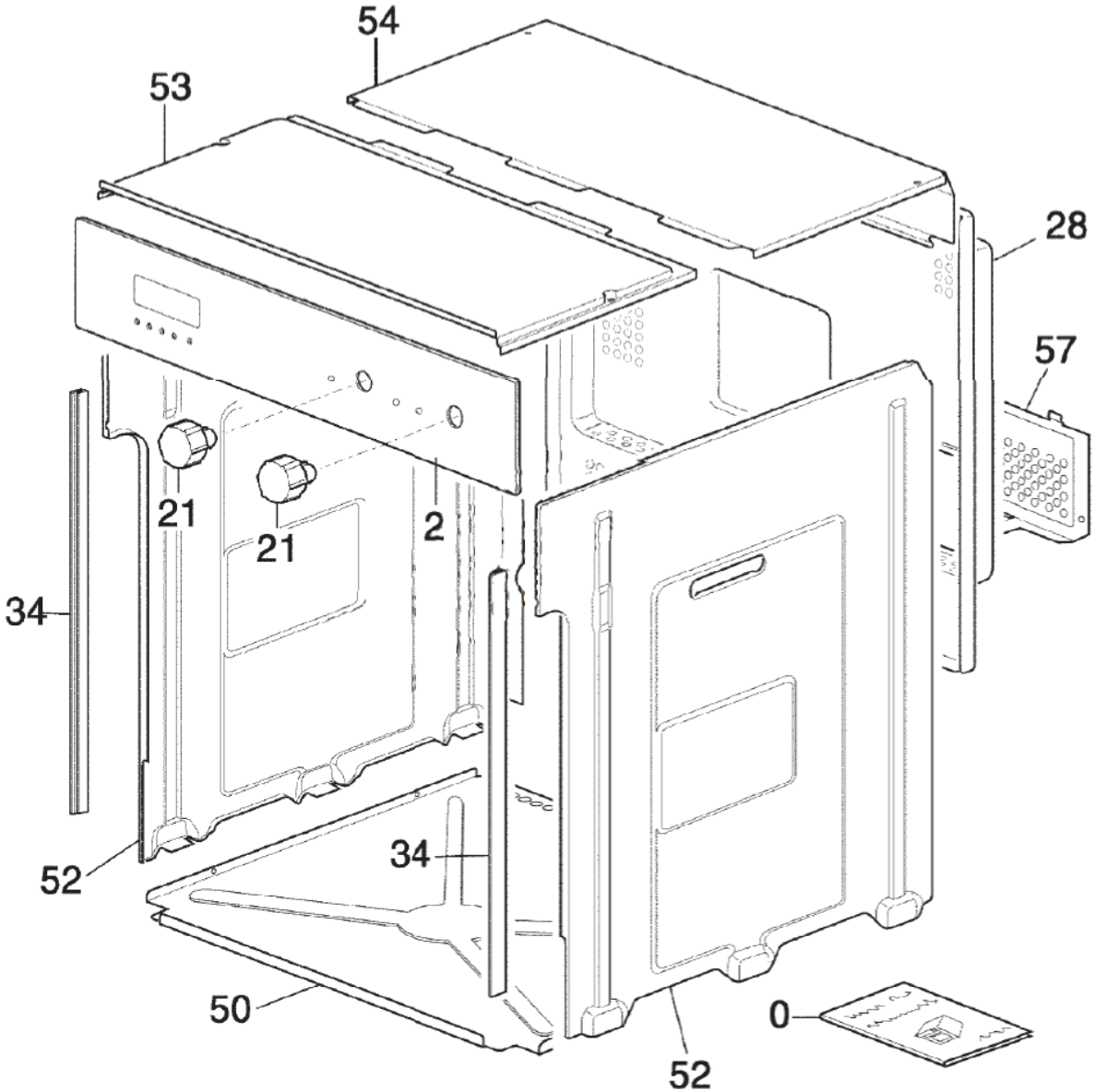
54
53
28
57
21
21
2
34
52
34
50
0
52

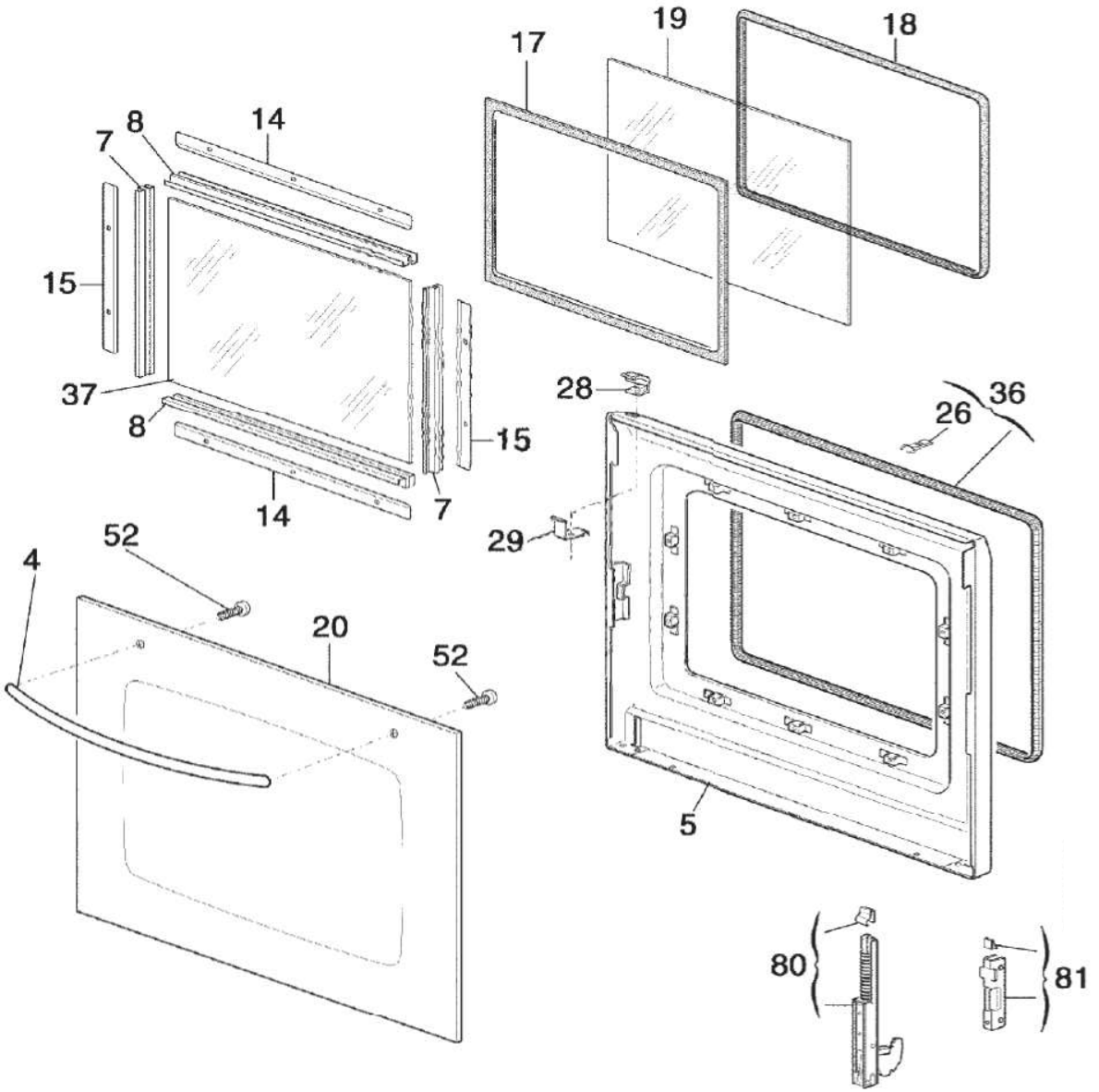
19
18
17
14
8
7
15
37
8
14
7
15
28
36
26
29
52
4
20
52
5
80
81

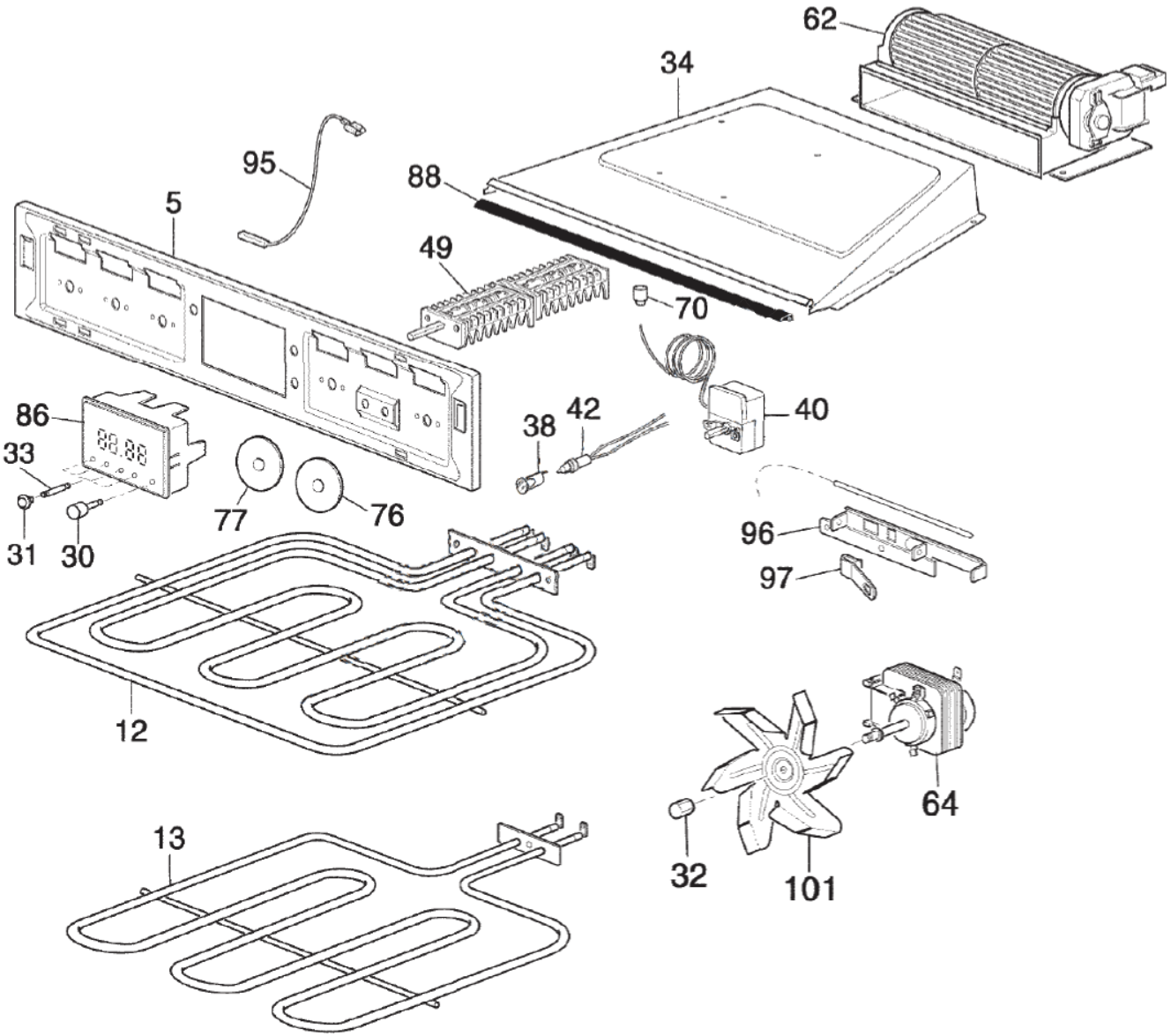
62
34
95
88
5
49
70
86
33
38
42
40
31
30
77
76
96
97
12
64
13
32
101

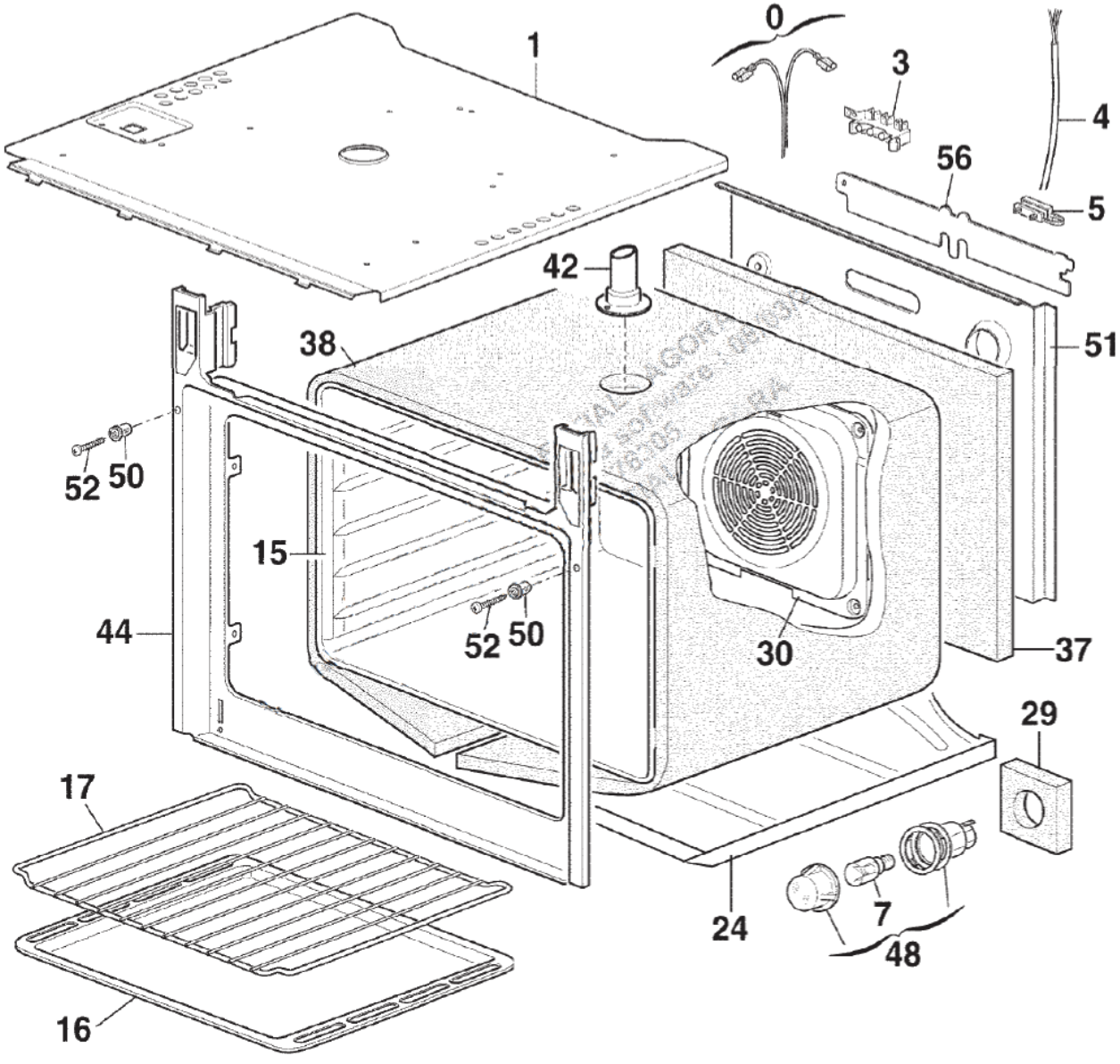
0
1
3
4
56
5
42
38
51
52
50
15
44
52
50
30
37
29
17
24
7
48
16

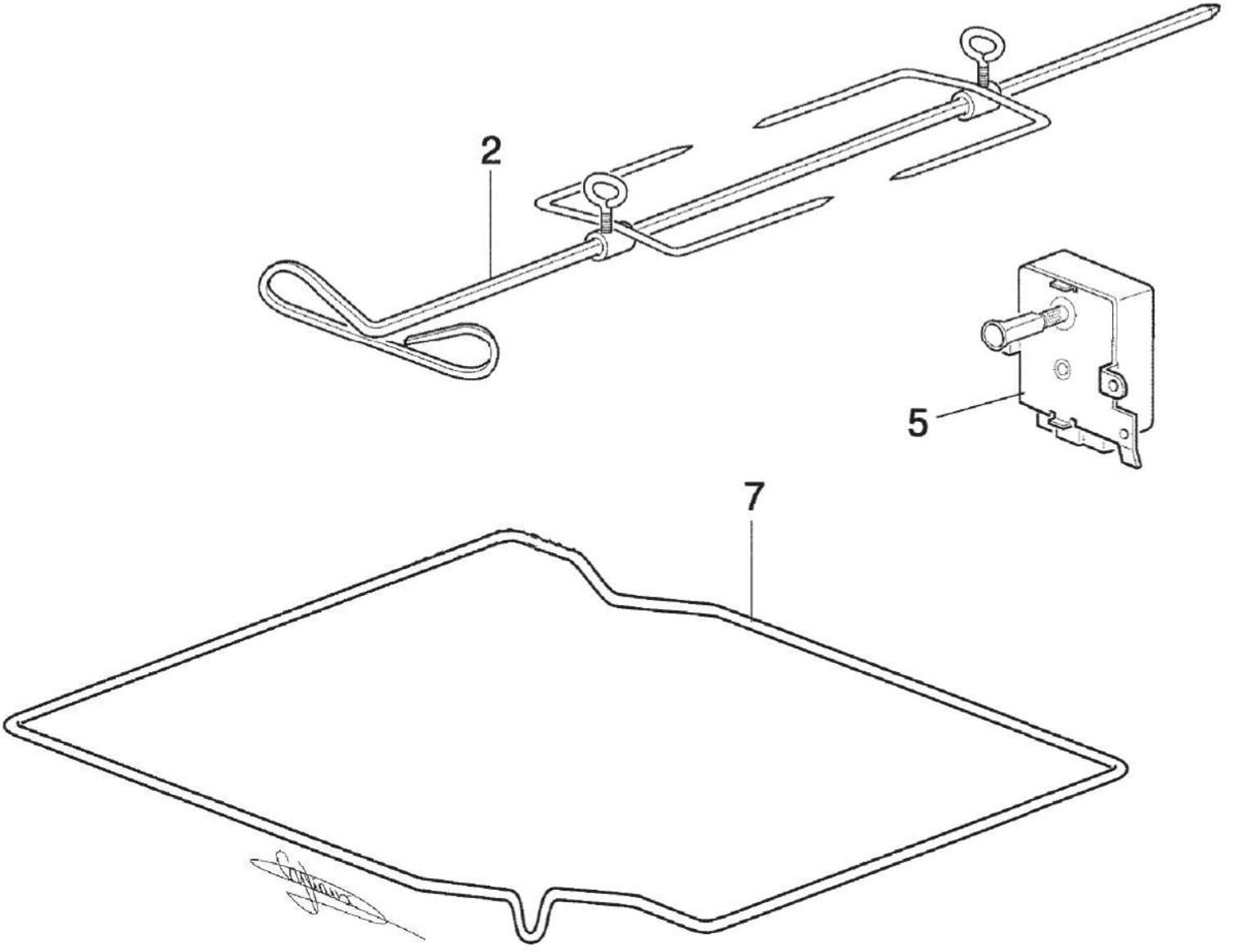
2
5
7