PROTECTION DE L'ENVIRONNEMENT – DEEE (DIRECTIVE 2012/19/EU)

Afin de préserver notre environnement et notre santé, l'élimination en fin de vie des appareils électriques et électroniques doit se faire selon des règles bien précises et nécessite l'implication de chacun, qu'il soit fournisseur ou utilisateur.
C'est pour cette raison que votre appareil , tel que le signale le symbole apposé sur la plaque signalétique ou sur l'emballage, ne doit en aucun cas être jeté dans une poubelle publique ou privée destinée aux ordures ménagères.
L'utilisateur a le droit de déposer l'appareil dans des lieux publics de collecte procédant à un tri sélectif des déchets pour être soit recyclé, soit réutilisé pour d'autres applications conformément à la directive.

CONDITION DE GARANTIE

Ce produit est garanti pour une période de 1 an à partir de la date d'achat *, contre toute défaillance résultant d'un vice de fabrication ou de matériau.
Cette garantie ne couvre pas les vices ou les dommages résultant d'une mauvaise installation, d'une utilisation incorrecte ou de l'usure normale du produit.

* Sur présentation du ticket de caisse.

Importé par WESDER SAS
67 bis, rue de Seine
94140 Alfortville
France

Cette notice est aussi disponible sur le site suivant
http://notices.wesder.net

© Copyright WESDER SAS France
Droits de reproduction réservés

California

HOTTE DÉCORATIVE

MODÈLE : IS90A-G3L160D

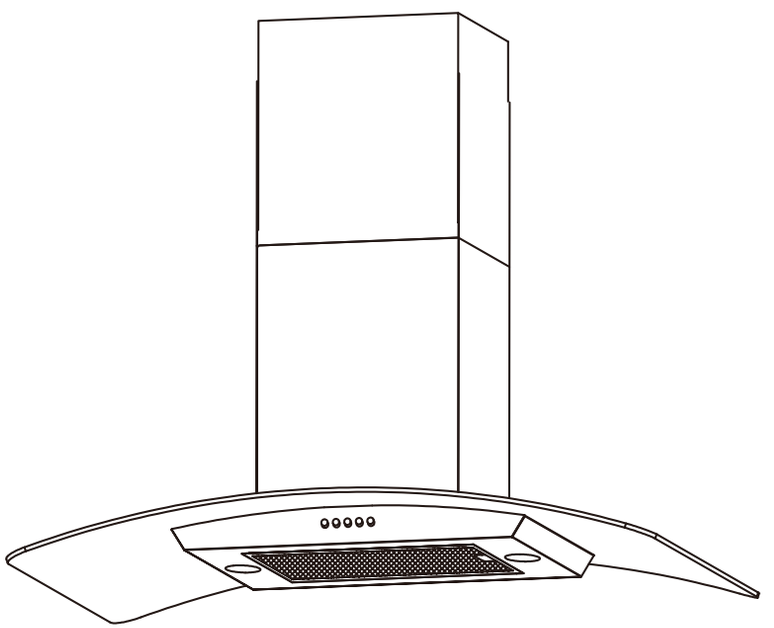

NOTICE D'UTILISATION

Avant l'installation ou la première utilisation de cet appareil,
lire attentivement cette notice.
La conserver soigneusement par la suite.

TABLE DES MATIÈRES

MODE D'UTILISATION 2
INFORMATION 3
CONSIGNES DE SÉCURITÉ IMPORTANTES 3
DESCRIPTION DE LA HOTTE 7
INFORMATIONS ET RECOMMANDATIONS 8
INSTALLATION 9
REMPLACEMENT ET ENTRETIEN 15

MODE D'UTILISATION

CARACTÉRISTIQUES TECHNIQUES

Modèle N°	:	IS90A-G3L160D
Puissance totale	:	162W
Moteur trois vitesses	:	160W
Eclairage LED	:	2x1W
Alimentation	:	AC 220 - 240V
Fréquence	:	50Hz
Filtre	:	à 4 couches
Contrôles	:	par bouton à pression

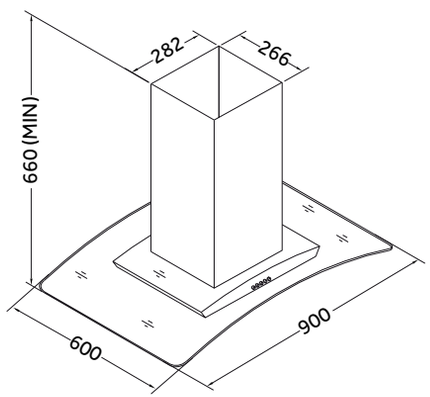

L'unité est en mm

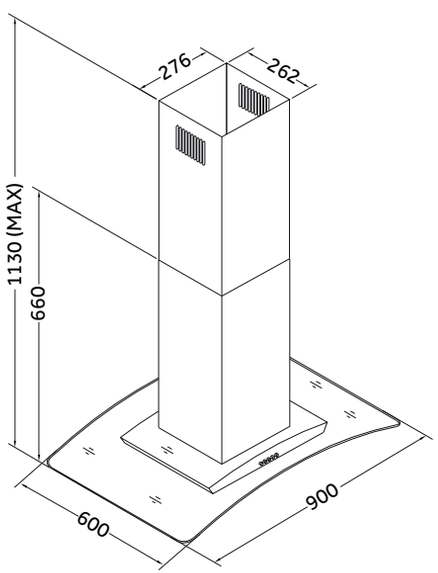

L'unité est en mm

INFORMATION

Dans certaines circonstances, les appareils électriques peuvent être dangereux.

Avertissement: afin d'éviter tout risque d'incendie, d'électrocution ou de blessure, veillez à toujours suivre les principales consignes de sécurité suivantes lorsque vous utilisez un appareil électrique.

Mise en garde : lorsque vous utilisez cet appareil, les parties accessibles peuvent devenir chaudes.

CONSIGNES DE SÉCURITÉ IMPORTANTES

1. Avant l'utilisation de cet appareil, lisez attentivement la notice d'utilisation.
2. Portez une attention particulière à cet appareil et suivez toutes les instructions données dans la notice d'utilisation.
3. Cet appareil ne doit être utilisé ni par les enfants seuls, ni par des personnes sans expérience ou souffrant d'un handicap physique, mental ou sensoriel, sauf s'ils sont sous la supervision d'un adulte responsable de leur sécurité.
4. Cet appareil n'est pas un jouet. Ayez une stricte surveillance lorsque vous utilisez l'appareil en présence d'enfants ou d'animaux domestiques. Ne permettez pas à des enfants seuls d'utiliser cet appareil.
5. Ne laissez pas les enfants seuls jouer avec cet appareil.
6. Cet appareil peut être utilisé par des enfants âgés de moins de 8 ans et des personnes dont les capacités physiques, sensorielles ou mentales sont réduites, ou des personnes dénuées d'expérience ou de connaissance si et seulement si, elles ont

pu bénéficier, par l'intermédiaire d'une personne responsable de leur sécurité, d'une surveillance ou d'instructions préalables concernant l'utilisation de l'appareil. Il convient de surveiller les enfants pour s'assurer qu'ils ne jouent pas avec l'appareil. Le nettoyage et la maintenance de cet appareil ne doivent pas être effectués par des enfants âgés de moins de 8 ans. Conservez cet appareil et son fil électrique hors de portée des enfants âgés de moins de 8 ans. Surveillez les enfants pour s'assurer qu'ils ne jouent pas avec l'appareil.

7. La pièce doit être suffisamment aérée lorsque l'on utilise la hotte aspirante en même temps que des appareils à gaz ou autres combustibles.
8. Ne pas faire brûler de flamme nue (exemple : flambées) directement sous la hotte aspirante.
9. Veillez à suivre scrupuleusement les règles relatives à l'évacuation de l'air.
10. **Attention:** veillez à bien observer les notes de mise en garde fournies dans la notice d'utilisation en ce qui concerne l'utilisation de l'appareil et l'évacuation de l'air de la pièce.
11. Ne pas poser l'appareil sur le fil électrique. Ne pas tordre le fil, ni le laisser s'emmêler. Éloignez le fil de toute surface chaude.
12. Gardez cet appareil à l'intérieur et dans un endroit sec.
13. Gardez l'appareil à l'écart des sources de chaleur comme les radiateurs, afin d'éviter la déformation des parties en plastique.
14. N'immergez jamais cet appareil dans l'eau ou tout autre liquide.
15. Ne placez pas l'appareil sur le câble d'alimentation. Ne laissez d'aucune façon le câble s'enrouler ou s'emmêler. Tenez le câble éloigné des surfaces chaudes.

16. Ne pas allumer le gaz s'il n'y a pas de casserole sur les foyers : cela pourrait faire s'enflammer les filtres et causer un incendie.
17. Toujours surveiller la nourriture en train de frire, et veiller à ce que l'huile bouillante ne s'enflamme pas.
18. Ne pas contrôler l'état des filtres lorsque la hotte est en fonctionnement.
19. Ne pas toucher les ampoules d'éclairage tout de suite après avoir utilisé l'appareil, attendez au moins une demi-heure.
20. Toujours débrancher la prise électrique avant le nettoyage ou l'entretien.
21. Ne pas débrancher la prise en tirant le fil électrique. Débranchez l'appareil en tenant la fiche de courant à pleine main et en tirant avec précaution.
22. Utilisez uniquement une rallonge certifiée avec l'ampérage en vigueur dans votre pays. Des rallonges certifiées avec un ampérage inférieur risquent de surchauffer. Veillez à ce que personne ne trébuche sur le câble ou la prise.
23. N'utilisez pas l'appareil si le câble d'alimentation ou la prise est endommagé. N'utilisez pas l'appareil s'il est tombé, s'il est endommagé, s'il est resté dehors ou s'il est tombé dans l'eau.
24. Ne tirez ou portez pas l'appareil par le câble d'alimentation. N'utilisez pas le câble comme poignée. Ne coincez pas le fil dans la porte et ne le faites pas glisser le long des bords ou angles tranchants.
25. Ne laissez pas l'appareil sans surveillance lorsqu'il est branché. Débranchez la prise de courant lorsque vous n'utilisez pas l'appareil ou lorsque vous le nettoyez.

26. Si le câble d'alimentation est endommagé, il doit être remplacé par le fabricant, son service après-vente ou des personnes de qualification similaire, afin d'éviter tout danger.
27. Ne manipulez ni l'appareil, ni la prise avec les mains mouillées.
28. La lampe qui se trouve à l'intérieur de l'appareil est utilisée pour éclairer l'appareil. Cette lampe ne convient pas pour l'éclairage d'une pièce.
29. Vérifiez régulièrement l'état de votre appareil. N'utilisez pas l'appareil si ce dernier est endommagé.
30. N'utilisez que du savon ou un détergent doux pour nettoyer la surface de votre hotte. Il est formellement interdit d'utiliser un détergent corrosif. Pour éviter tout risque de rouille, vous devez essuyer votre hotte avec un chiffon trempé à l'eau clair immédiatement après l'avoir nettoyé avec un détergent adapté.
31. Avertissement : toute intervention électrique, installation ou remplacement de la lampe sur l'appareil doit être effectué par une personne qualifiée et compétente.
32. La hotte est conçue pour être installée au-dessus d'une cuisinière ne comportant pas plus de 4 foyers.
33. Il faut attendre au moins une demi-heure après l'arrêt de la hotte avant de toucher à la lampe de celle-ci.
34. Le nettoyage et l'entretien ne doivent pas être effectués par des enfants sans surveillance.
35. Le règlement concernant l'évacuation d'air doit être respecté.
36. Mise en garde: Le non-respect de ces instructions lors de la fixation des vis ou de l'installation de l'appareil peut provoquer des chocs électriques.

DESCRIPTION DE LA HOTTE

Veuillez lire ces instructions avant d'utiliser la hotte.

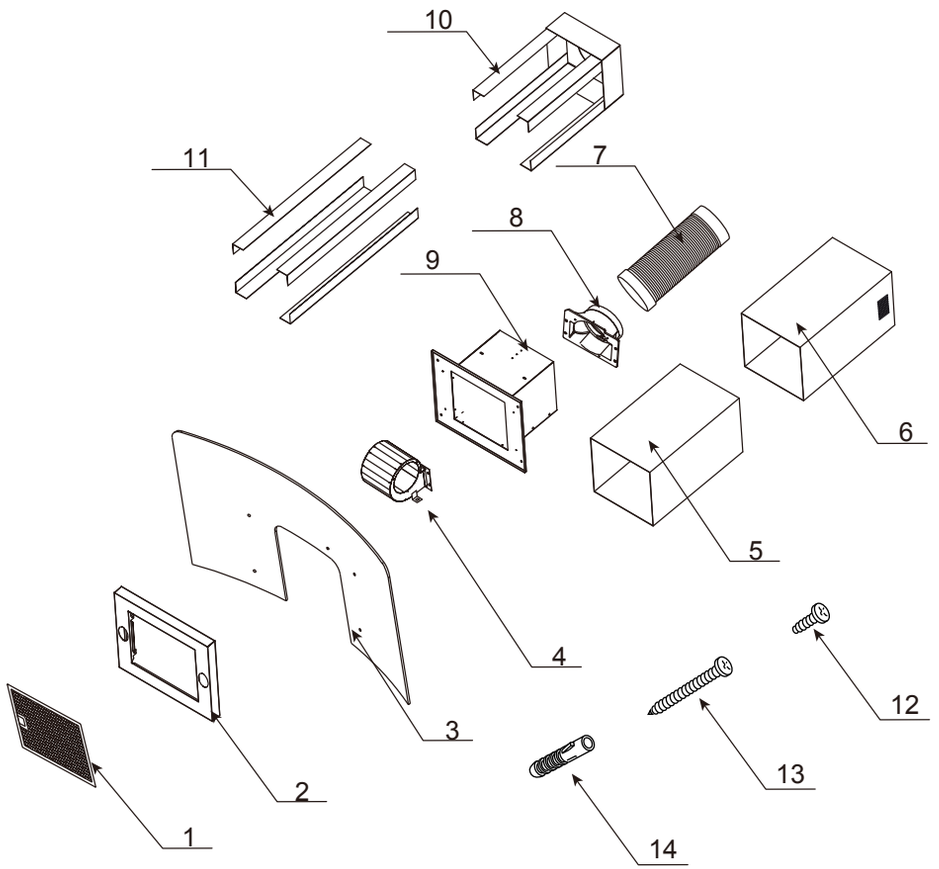

1. Filtre à graisses
2. Panneau avant
3. Panneau en verre
4. Bloc moteur
5. Cheminée externe
6. Cheminée interne
7. Tuyau d'évacuation
8. Clapet anti-retour
9. Bloc principal
10. Support supérieur
11. Support inférieur
12. Vis ST4*10
13. Vis ST4*35
14. Chevilles expensives de Ø 8mm

INFORMATIONS ET RECOMMANDATIONS

IMPORTANT

L'air ne doit pas être évacué dans un conduit utilisé pour l'aspiration des fumées émanant d'appareils à gaz ou autres combustibles. Toutefois, cette remarque ne s'applique pas aux appareils qui refoulent à nouveau l'air vers la pièce.

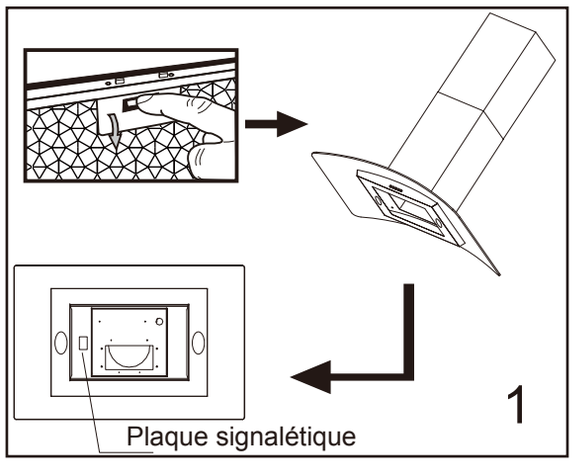

1. Vérifiez la tension et la fréquence indiquées sur la plaque signalétique qui se trouve à l'intérieur de la hotte.

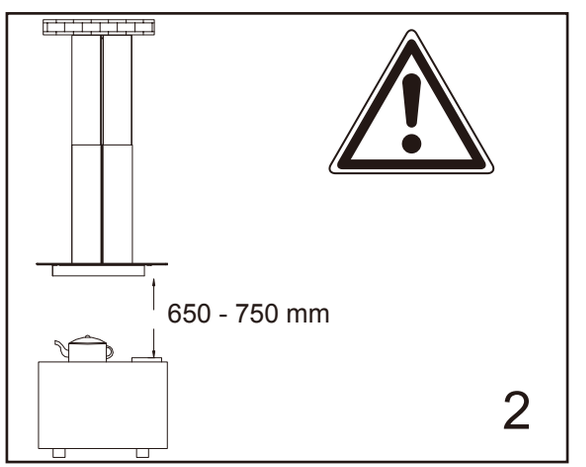

2. Nous recommandons, après installation, que la distance entre la partie la plus basse de la hotte et les éléments chauffants ou les brûleurs de votre cuisinière soit comprise entre 650 mm et 750 mm.

INSTALLATION

Information
Raccordez le tuyau d'évacuation dans la cheminée.

IMPORTANT
Avant de commencer l'installation, il faut surtout s'assurer que la hotte est bien hors tension.

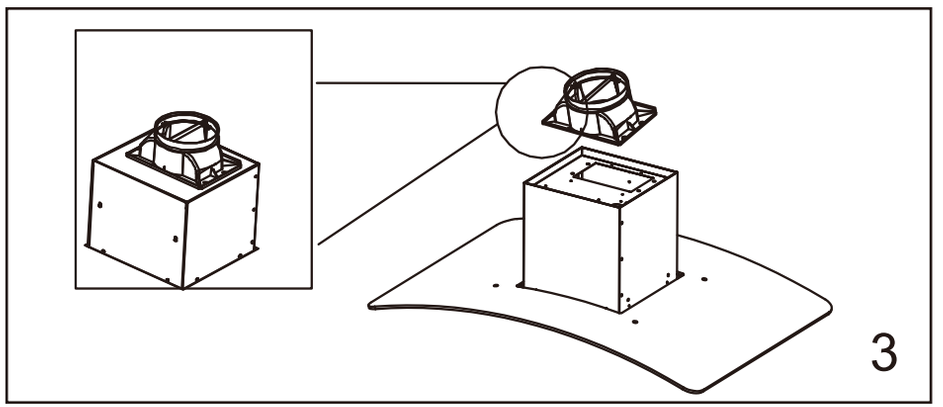

3. Avant d'installer la hotte, veuillez en premier lieu fixer le clapet anti-retour sur la sortie d'air de celle-ci.

IMPORTANT
Lorsque vous percez le plafond, évitez d'endommager le câblage électrique ou toutes autres conduites cachées.

4. Voir fig. 4 : assurez-vous que la hotte est bien positionnée contre le plafond.

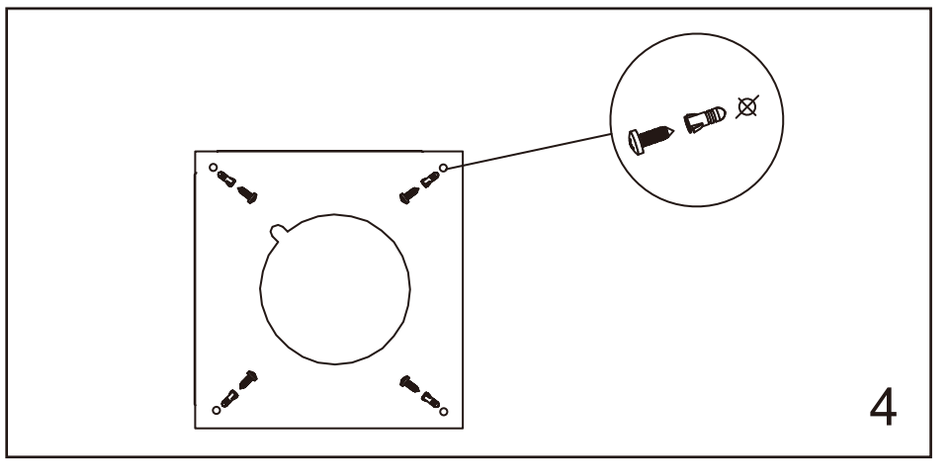

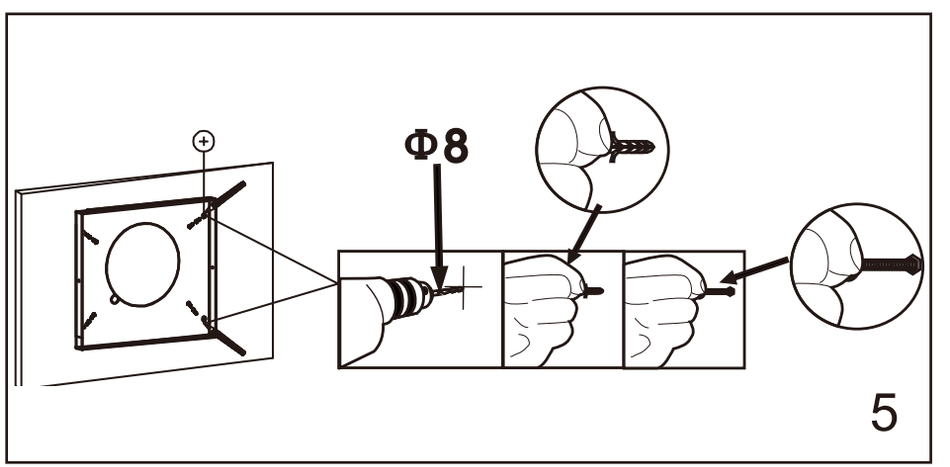

5. Ensuite, percez 4 trous de 8 Ø marqués au crayon sur le plafond. Insérez 4 chevilles expansives avec vis dans ces trous.

IMPORTANT

Les travaux d'installation et le câblage électrique de la hotte doivent être faits par une ou des personnes qualifiées et conformément aux codes et normes en vigueur, y compris les constructions à indice de résistance au feu.

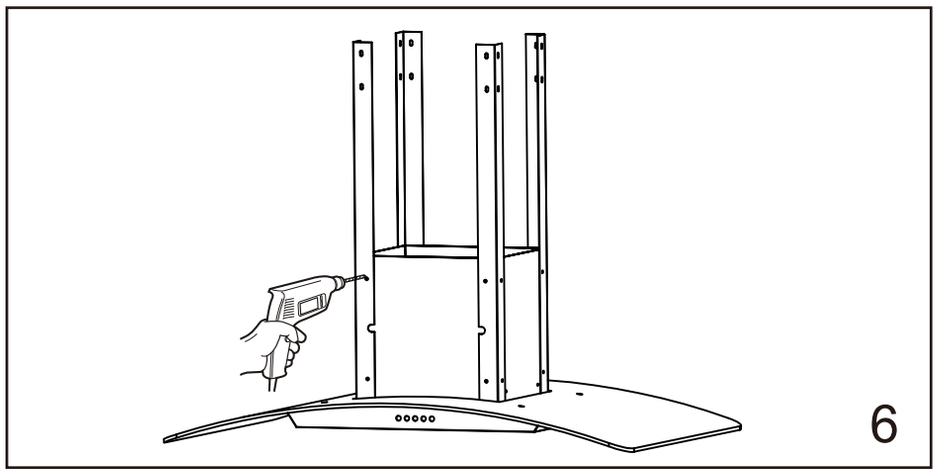

6.Installez le support inférieur sur le bloc principal avec 16 vis ST4*10.

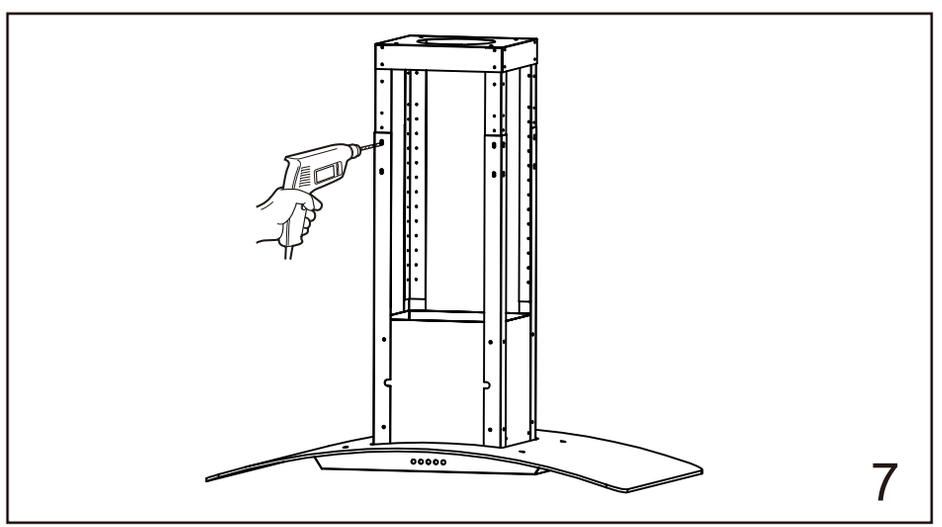

7.Ajustez le support supérieur dans la position idéale et installez-le sur le support inférieur avec 16 vis ST4*10.

IMPORTANT

- La hotte est conçue de façon à permettre plusieurs directions d'évacuation.

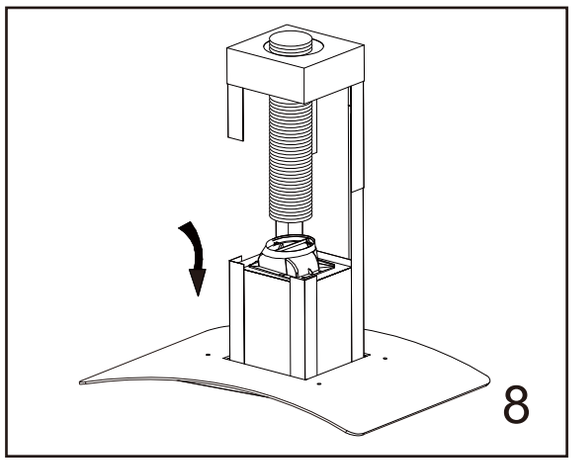

8. Raccordez le tuyau extensible au bloc moteur.

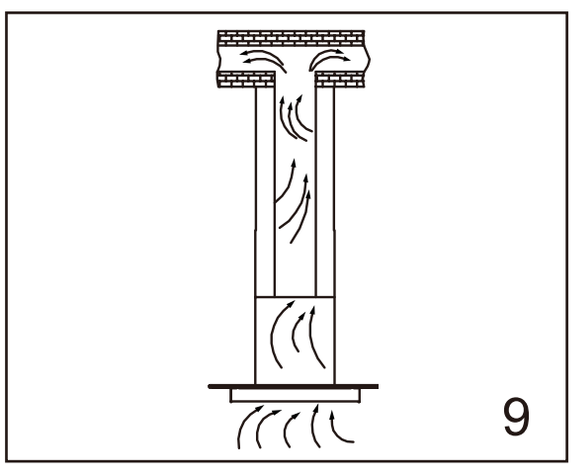

9. La position verticale est la plus répandue. S'il existe un grenier au-dessus de votre cuisine, faites passer les conduits à travers le placard et le grenier jusqu'au toit.

IMPORTANT

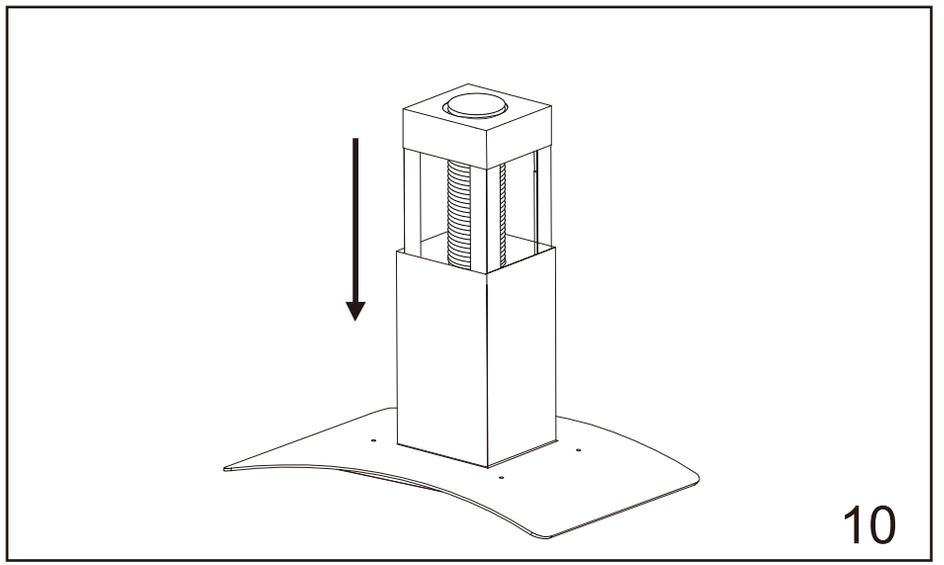

10. Assemblez la cheminée externe sur le bloc principal.

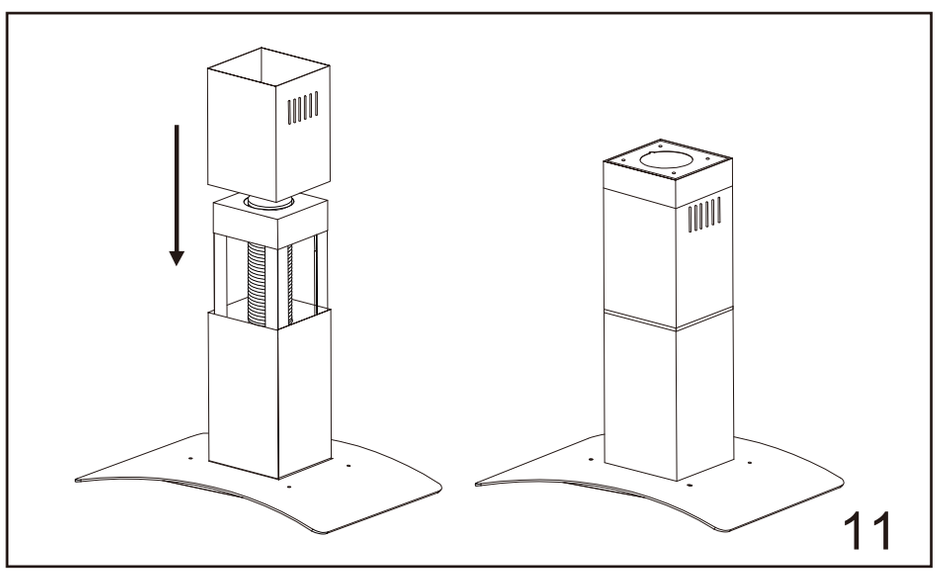

11. Insérez la cheminée interne sur la cheminée externe.

IMPORTANT

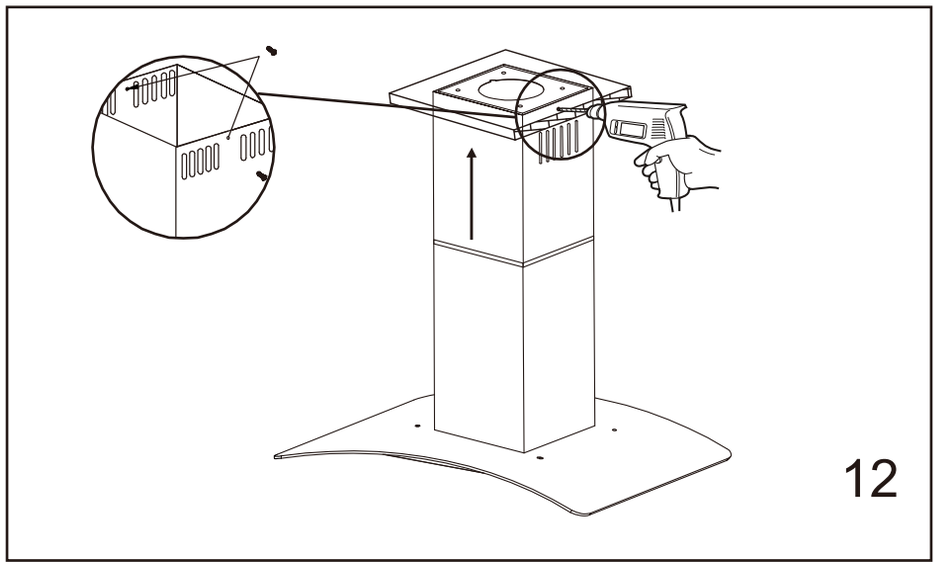

12. Fixez la cheminée interne sur le support supérieur avec 2 vis ST4*10.

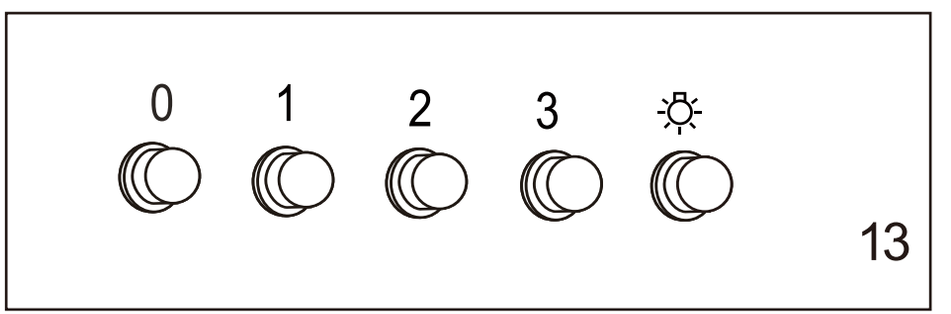

13. Appuyez sur le commutateur pour allumer les lampes LED de gauche et de droite. Dans le cas contraire, les lampes LED ne fonctionnent pas. Lorsque vous appuyez sur « **1** », le moteur tourne à faible vitesse. Lorsque vous appuyez sur « **2** », le moteur tourne à vitesse moyenne. Lorsque vous appuyez sur « **3** », le moteur tourne à grande vitesse.

REMPLACEMENT ET ENTRETIEN

IMPORTANT

La puissance de cette lampe LED ne doit pas dépasser 1 W.

Si le cordon d'alimentation est endommagé, il doit être remplacé par le fabricant, son service après-vente ou des personnes de qualification similaire afin d'éviter tout danger.

Remplacement de la lampe

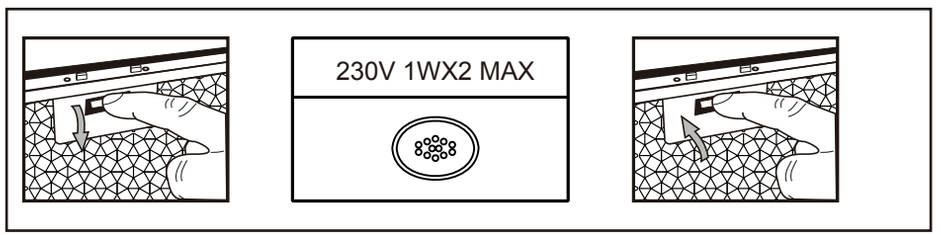

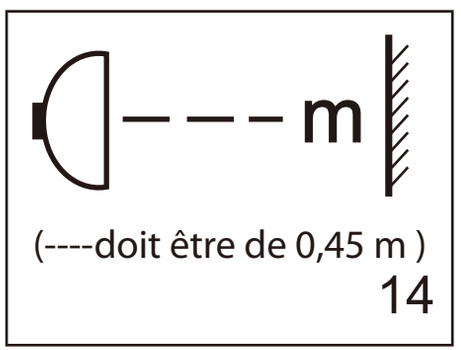

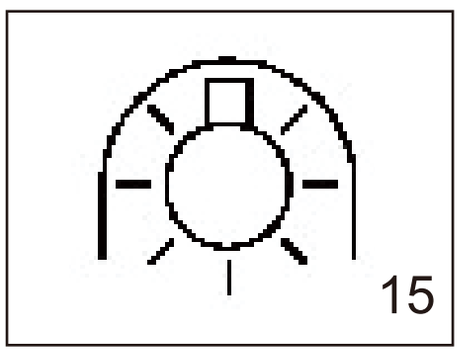

14. Laissez un espace libre de 45 cm minimum entre la hotte et tout objet et surface (tels que couvercle, vêtements, four, etc.) afin d'éviter surchauffe, brûlures ou incendie.
15. Utilisez uniquement des ampoules à autoprotection afin d'être protégé contre les particules brûlantes, les risques de feu et l'exposition aux rayons ultraviolets.

IMPORTANT

Il y a un risque d'incendie si le nettoyage n'est pas effectué conformément aux instructions.

- On recommande de nettoyer le filtre métallique tous les 3 mois en procédant de la façon suivante :

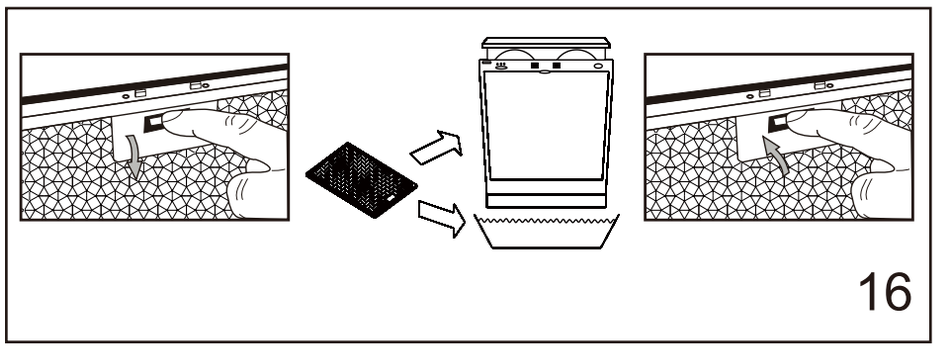

16. Retirez le filtre métallique de la hotte, puis lavez-le dans une solution de détergent liquide neutre et d'eau en le laissant y tremper.

- Rincez-le soigneusement à l'eau tiède, puis laissez sécher.
- Il se peut que le filtre métallique change de couleur après plusieurs lavages.
- Il faut noter que ce phénomène ne peut faire l'objet d'aucune plainte, ni de réclamation afin d'obtenir un filtre de remplacement auprès du vendeur.